SCHEDE MB PER FAN COIL

Cosa sono le schede MB

Schede Elettroniche con protocollo di comunicazione ModBus RTU

Disponibili per :

Fan-coil con motore asincrono

Fan coil con motore ECM

Differenze con la scheda precedente IR

Protocollo di comunicazione :

proprietario per la scheda IR

ModBus RTU per la scheda MB

Cablaggio ricevitore per telecomando :

3 fili per la scheda IR

4 fili per la nuova scheda MB

Dimensionalmente intercambiabili ma non funzionalmente

Vantaggi

- La progettazione è stata eseguita in Sabiana con il vantaggio di poter sempre tener aggiornati il software e il firmware
- ModBus RTU è fra i protocolli più diffusi nelle reti di supervisione
- Possono essere inserite all'interno di una rete gestita da un sistema di supervisione che utilizzi il protocollo ModBus RTU

PUNTI DI MIGLIORAMENTO

- Potenziata la sezione filtri sulla scheda ricevitore
- Potenziata la sezione filtri sul collegamento seriale
- Potenziata la sezione filtri nella sezione ingressi digitali
- Doppia morsettiera per il collegamento della linea seriale (entrata-uscita linea)

Unica scheda per fan coil Asincrono e ECM

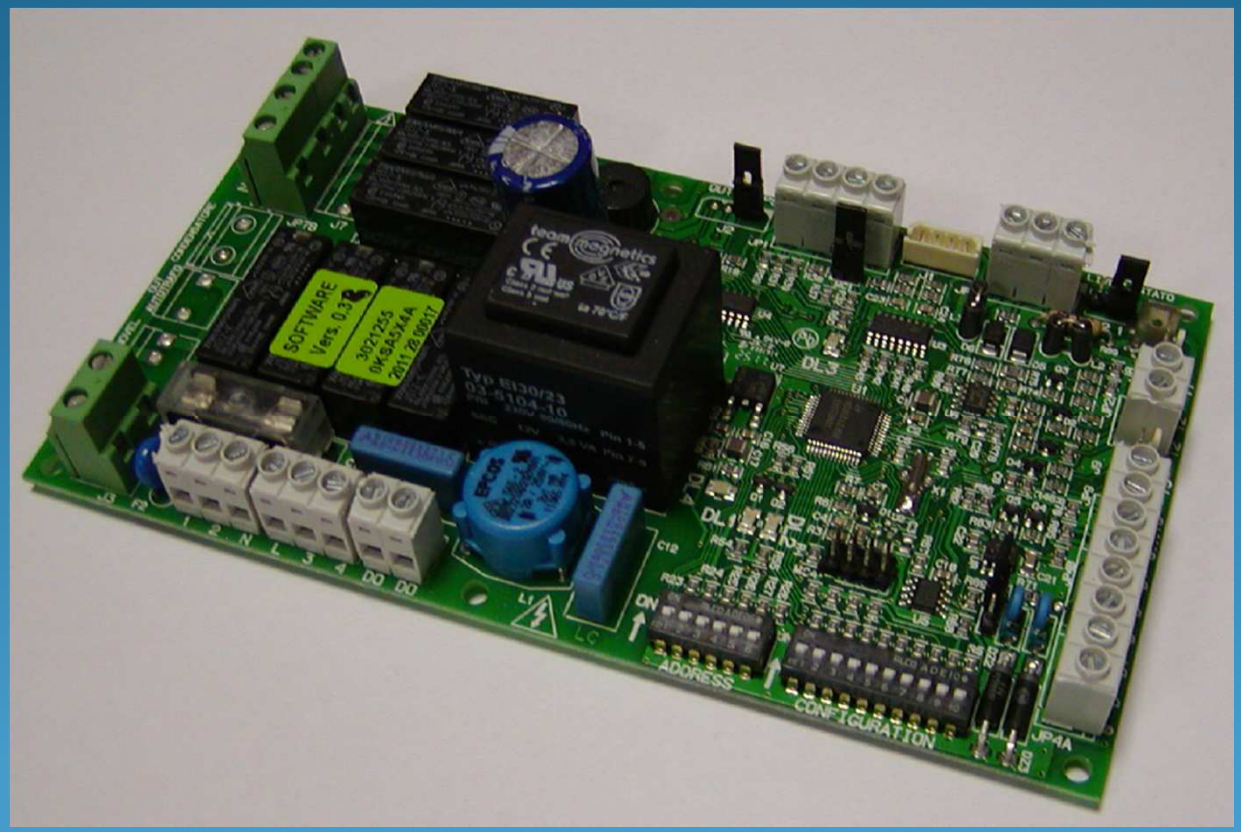

Selezione motore asincrono o ECM

- Viene utilizzata una sola scheda elettronica abbinabile ai Fan-coil sia con motore standard asincrono che ECM

- Con il Jumper J2 viene selezionata la modalità di funzionamento scheda in funzione del tipo di motore utilizzato

J2 Chiuso = Motore asincrono standard

J2 Open = Motore ECM

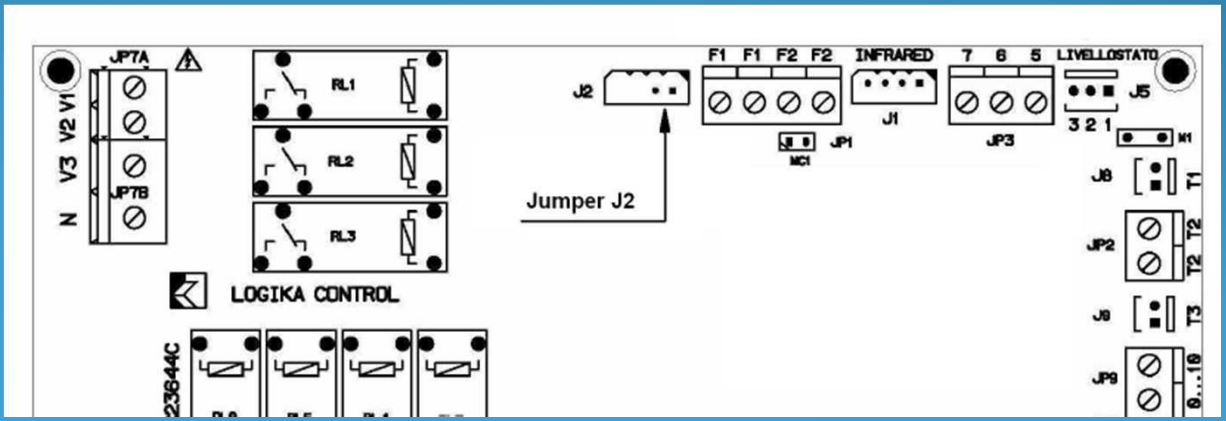

Lay-out scheda MB per Fan-coil

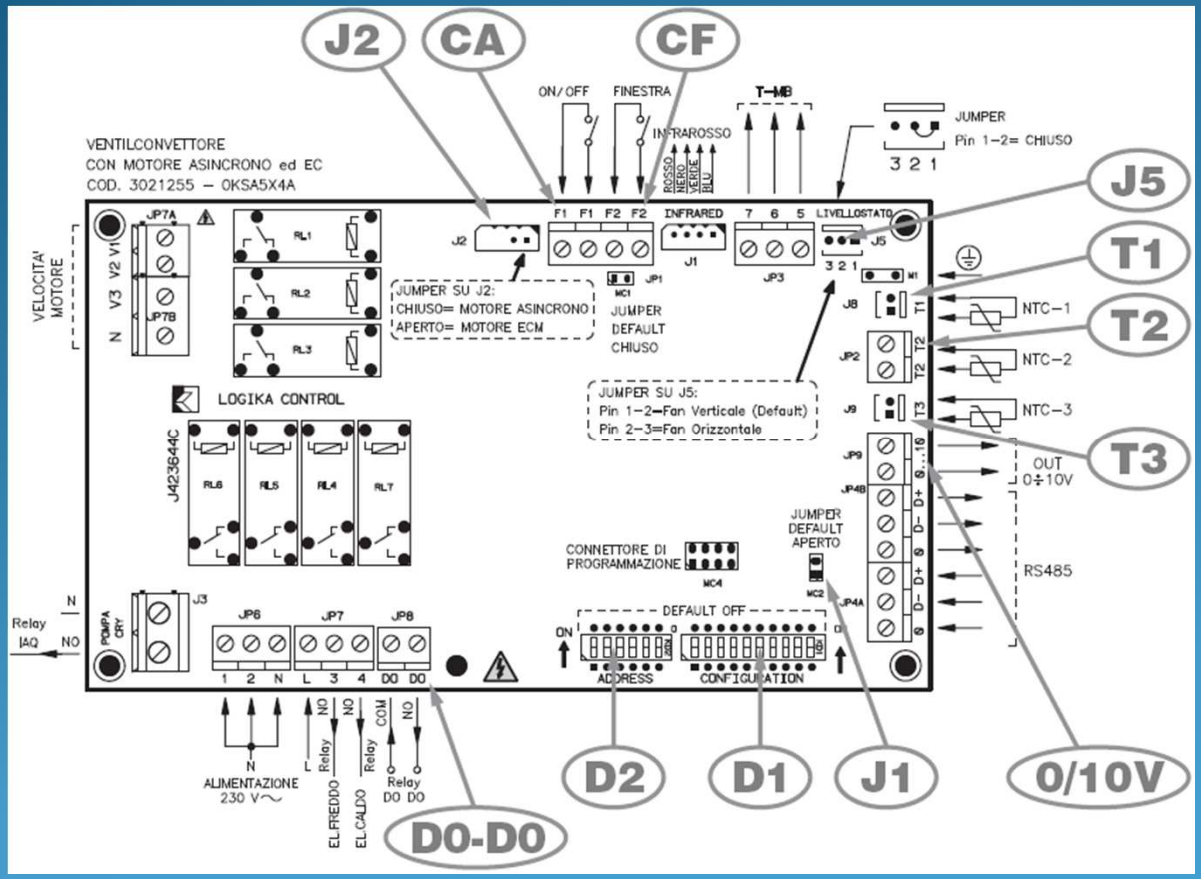

- D1 = Dip di configurazione
- D2 = Dip di Indirizzo
- J1 = Jumper MC2
- T1 = Sonda aria
- T2 = Sonda acqua (per auto CH o Resistenza elettrica)
- T3 = Sonda di minima temperatura batteria
- CF = Contatto finestra F2-F2
- CA = Contatto F1-F1 (remote On/Off o CH)
- J5 = per installazione verticale o orizzontale
- J2 = abbinamento con motore standard o ECM
- 0/10V = Segnale Inverter
- D0-D0 = contatto pulito

Blocco dip switch

- Address Dip Block.

6 Dip in combinazione lineare che danno la possibilità di assegnare 63 diversi indirizzi

- Dip di configurazione funzionamento macchina

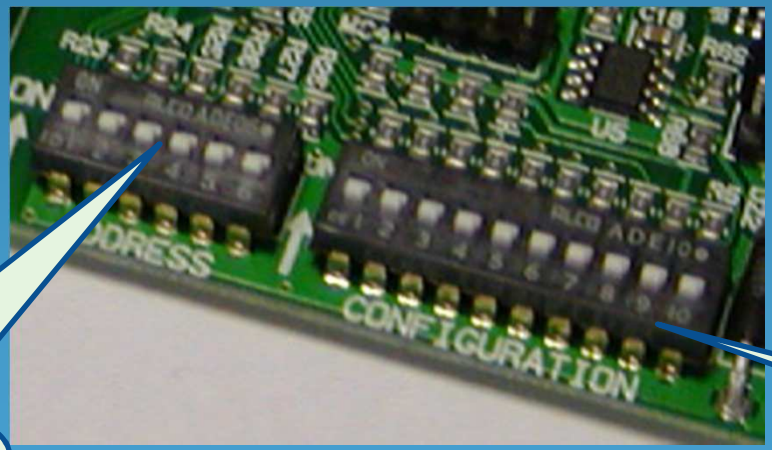

Address Dip
6 Dip Max 63 indirizzi

Dip di configurazione

dip switch di configurazione

Dip	ON Dip Position	OFF Dip Position (default)
n°1	Impianto 4 Tubi	Impianto 2 Tubi
n°2	Controllo termostatico sul ventilatore	Controllo termostatico sulle valvole
n°3	T3 abilitata	T3 disabilitata
n°4	T3 abilitata in modalità invernale/estiva	T3 abilitata in sola modalità invernale
n°5	Controllo contemporaneo valvola e ventilatore	Ventilazione continua
n°6	Con resistenza elettrica installata	IAQ
n°7	Controllo della resistenza sotto T2	T2 come cambio stagionale automatico per impianto a 2 tubi (oppure come gestione della resistenza su un secondo stadio del termostato)
n°8	D0-D0 associato allo stato di allarme pompa (solo x Cassette)	D0-D0 associato allo stato macchina (On-Off)
n°9	IN1 = cambio stagionale da remoto	IN1 = On / Off remoto
n°10	Slave	Master

Scheda MB jumpers

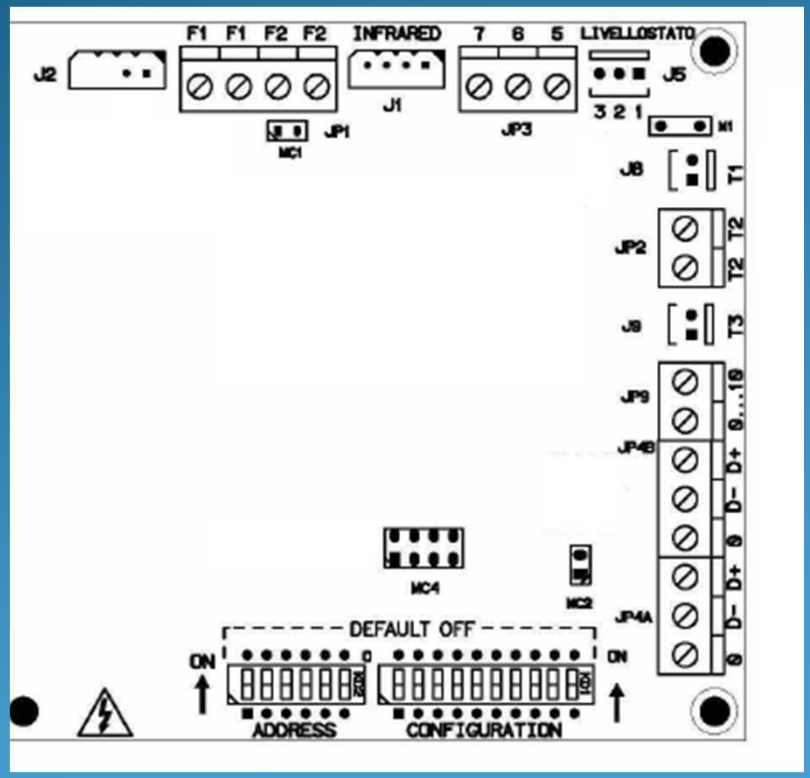

J2 – Asyn / Ecm
J5 – Verticale / Orizzontale
JP 1 – Contatto Finestra (da rimuovere quando utilizzato il contatto F2-F2)
MC 2 – Chiusura linea seriale

Contatto pulito D0 D0

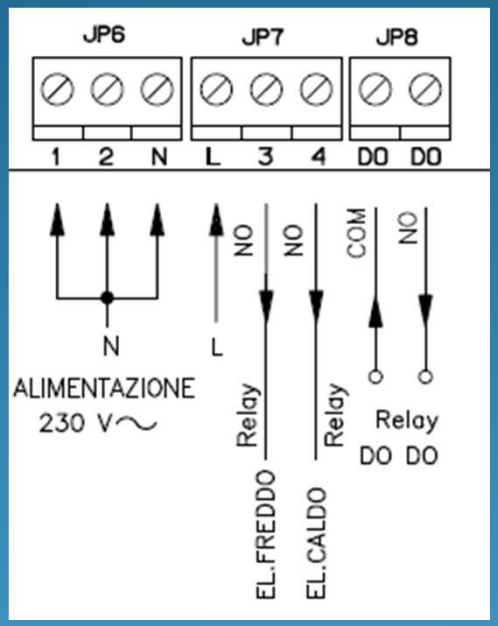

- Dip 8 OFF : monitor stato pompa

Contatto D0 D0 aperto pompa in funzionamento normale
Contatto D0 D0 chiuso intervento allarme pompa

- Dip 8 ON : monitor stato macchina

Contatto D0 D0 aperto macchina in OFF
Contatto D0 DO chiuso macchina in ON

Morsetti di collegamento linea seriale

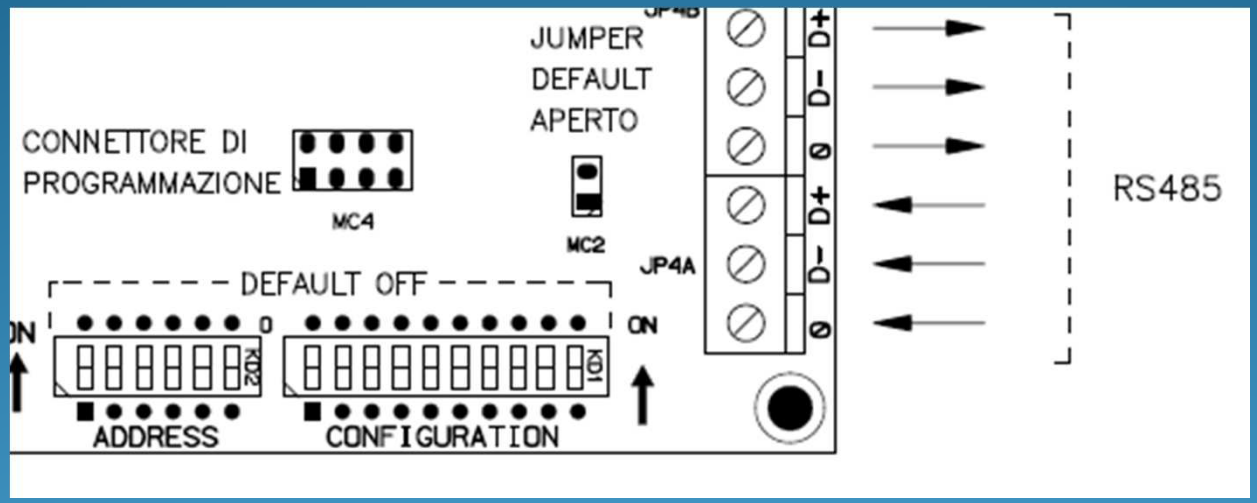

- La scheda è dotata di doppia morsettiera di collegamento RS485 da utilizzare come ingresso/uscita.
- Le morsettiere includono anche il polo "0" del ground dove va collegata la calza del cavo schermato

Scheda MB kit fan-coil

- Il Kit include
  - Scheda MB
  - Contenitore plastico
  - Morsettiera terminale
  - Sonda T1 e T3
  - Cavetti di collegamento
  - Viti ed accessori di fissaggio
- Abbiamo 4 codici di accessorio
  - 9066333 – Kit Scheda MB per Fan-coil con motore standard. Fornito non montato

    9066332 – Kit Scheda MB per Fan-coil con motore standard. Fornito montato sul Fan-coil

    9066335 – Kit Scheda MB per Fan-coil con motore ECM. Fornito non montato

    9066334 – Kit Scheda MB per Fan-coil con motore ECM. Fornito montato sul Fan-coil

Fan-coil MB kit
Cod. 9066333

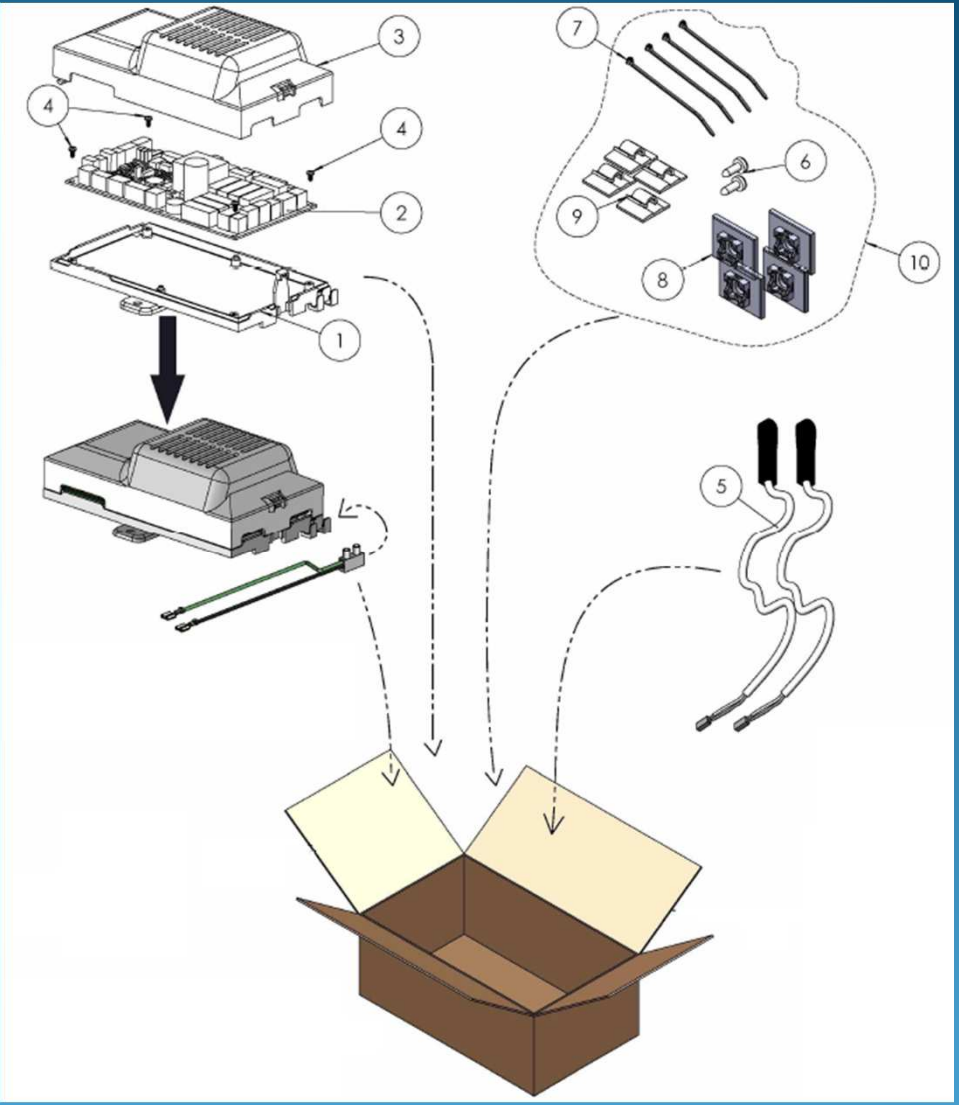

Accessori di comando e controllo

DA ORDINARE SEPARATAMENTE IN FUNZIONE DELLE ESIGENZE DEL CLIENTE

Telecomando Cod. 3021203

Kit solo ricevitore per Fan coil Cod. 9066338

Kit telecomando per Fan coil
Montato (cod. 9066336)
Non montato (cod. 9066337)

Comando a parete T-MB codice 9066331E

Controllo multifunzione PSM-DI
cod 3021293

Sistema di supervisione Sabianet
Cod 9079118

CAVO RS485
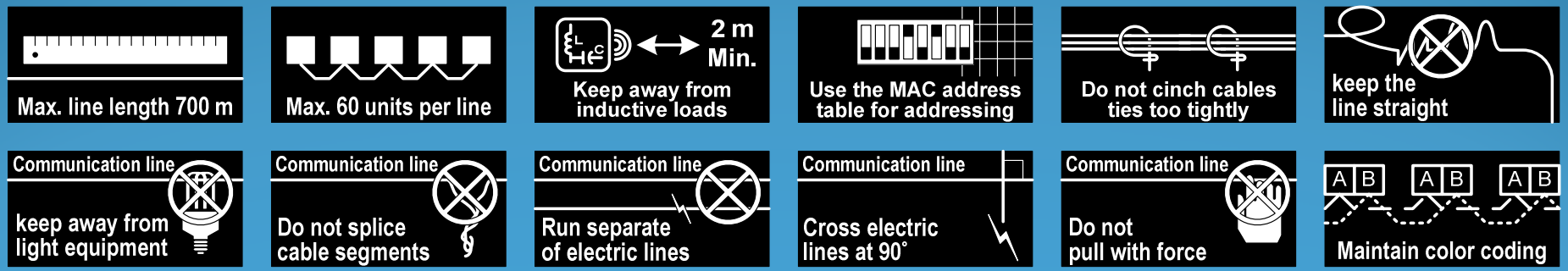
- Cavo di collegamento seriale RS 485 – utilizzare un cavo schermato, flessibile, twistato, resistenza 120Ω a 1 Mhz, sezione AWG 24, con guaina esterna flessibile in PVC
- Si raccomanda caldamente l'impiego del cavo Belden 9841, RS-485, 1x2x24 AWG SFTP, 120 Ω