Configurazioni

A - Impianto senza valvole
- Termostatazione sul motore

B - Impianto 2 tubi (1 valvola)

C - Impianto 4 tubi (2 valvole)

D - Impianto 4 tubi (resistenza elettrica + valvola)

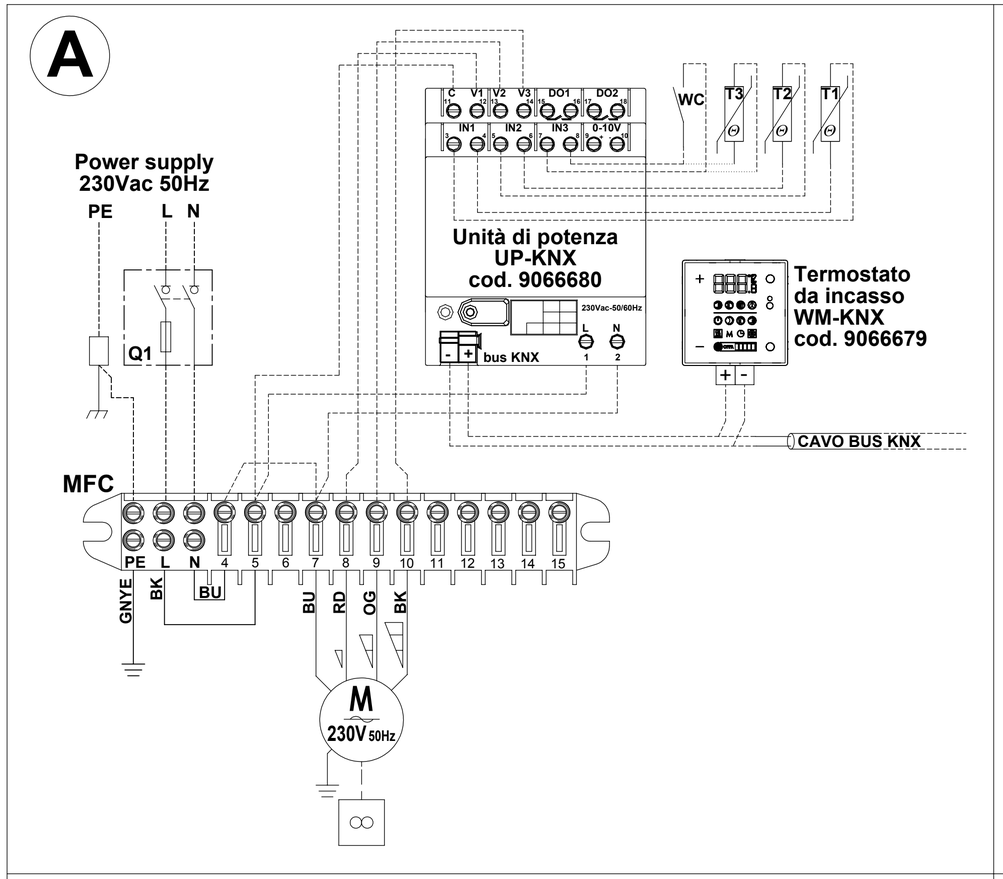

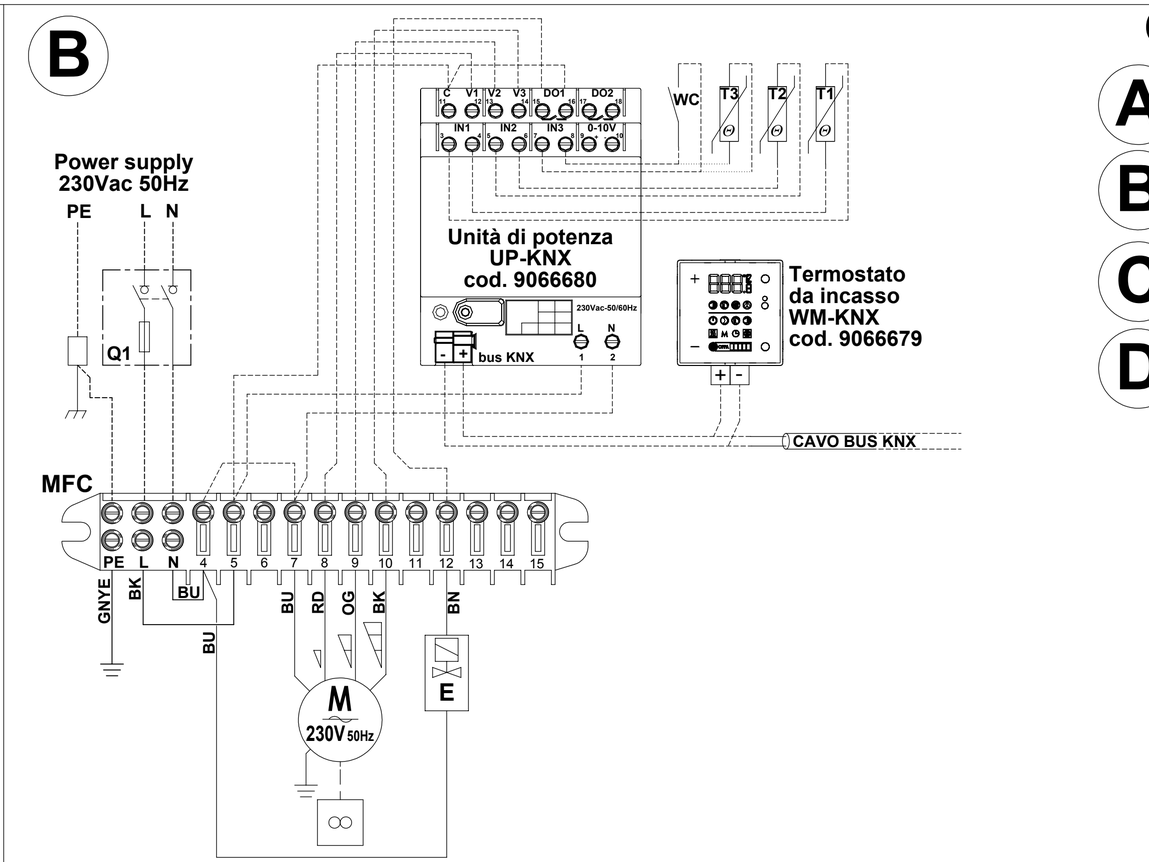

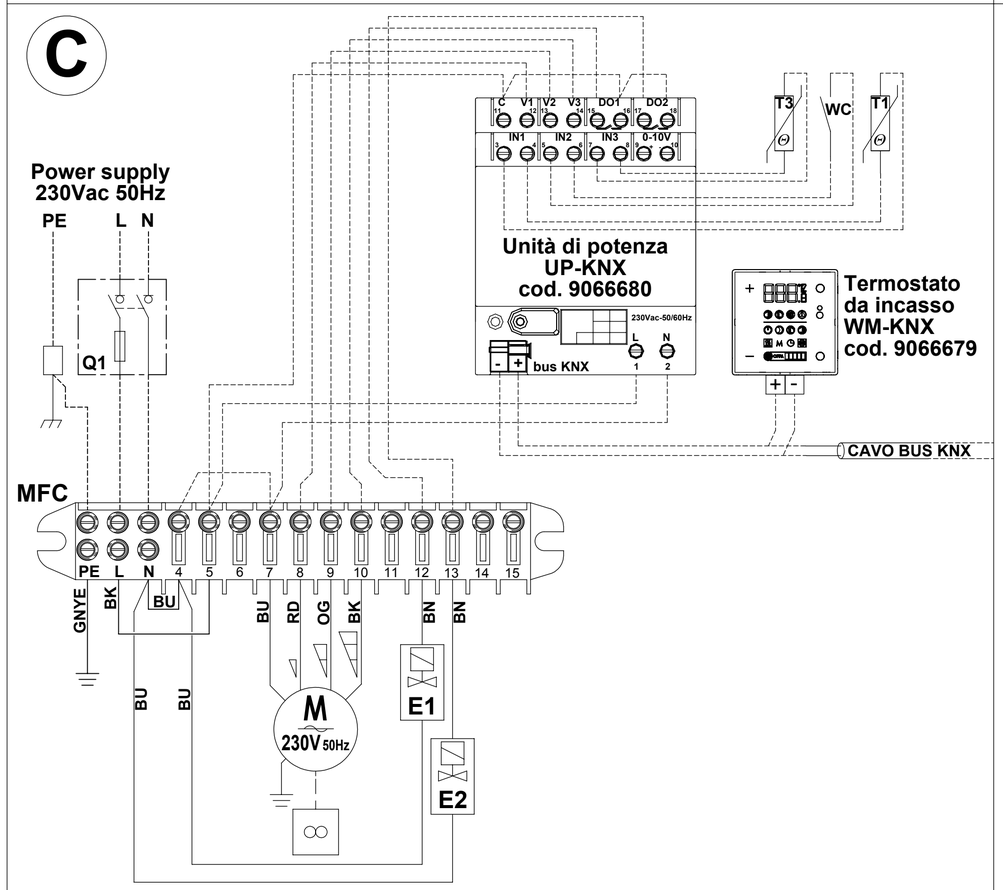

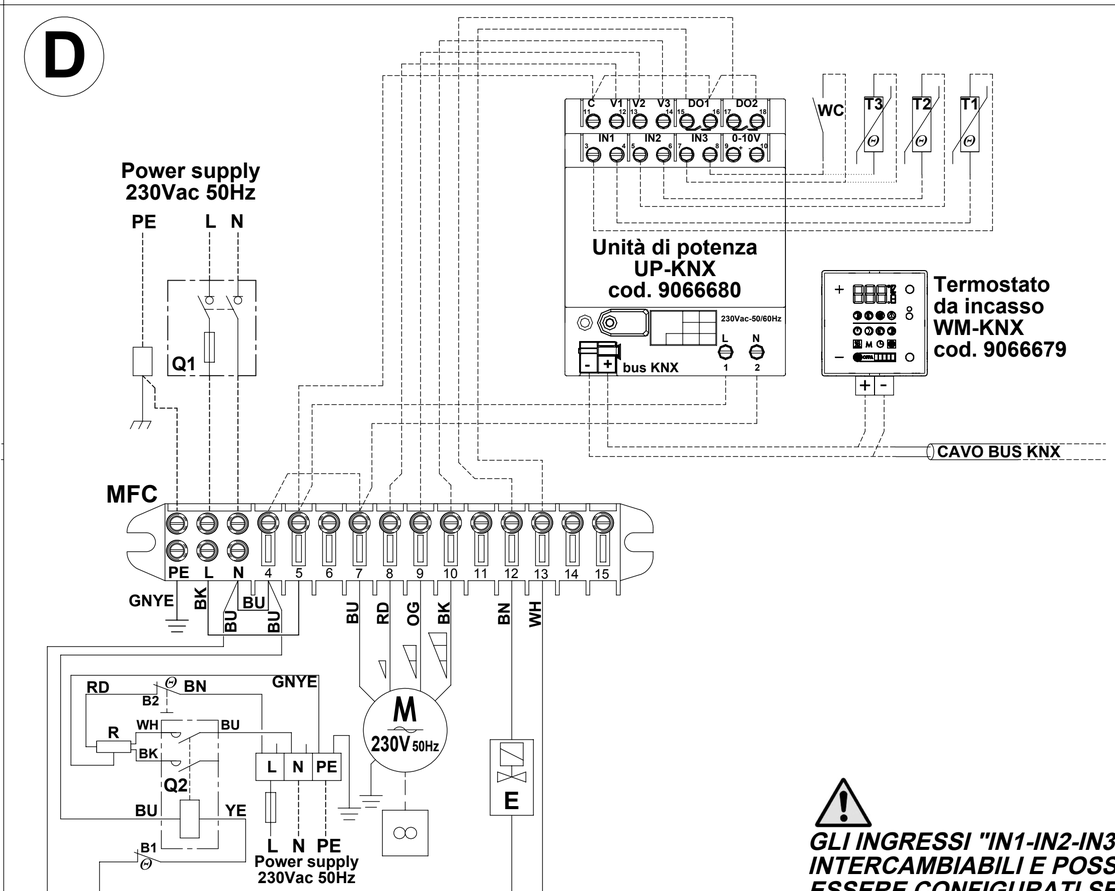

COLORE	CODICE LETTERALE CEI 16-6
NERO	BK
MARRONE	BN
ROSSO	RD
ARANCIONE	OG
GIALLO	YE
VERDE	GN
BLU (AZZURRO)	BU
VIOLA	VT
GRIGIO	GY
BIANCO	WH
ROSA	PK
ORO	GD
TURCHESE	TQ
ARGENTO	SR
VERDE-GIALLO	GNYE

- CABLAGGIO DI PRODUZIONE
- PRODUCTION WIRING
- PRODUKTION VERDRAHTUNG
- CABLAGE DE LA PRODUTION
- CONEXION DE LA PRODUCCIÓN
- AANSLUITING VAN DE PRODUCTIE

- CABLAGGIO A CURA DELL'INSTALLATORE
- CONNECTION RESPONSABILITY OF THE INSTALLER
- ANSCHLUSS VOM INSTALLATEUR
- CONNEXION EFFECTUEE PAR L'INSTALLATEUR
- CONEXION A CARGO DEL INSTALADOR
- AANSLUITING VAN DE INSTALLATEUR

ITEM	ITALIANO
M	MOTO-VENTILATORE AC
MFC	MORSETTIERA FAN-COIL
Q1	INTERRUTTORE DI MANOVRA SEZIONATORE
Q2	RELÉ DI ATTIVAZIONE RESISTENZA ELETTRICA
B1	TERMOSTATO DI SICUREZZA A RIARMO AUTOMATICO
B2	TERMOSTATO DI SICUREZZA A RIARMO MANUALE
R	RESISTENZA ELETTRICA
E	ATTUATORE ON-OFF 230Vac VALVOLA ACQUA
E1	ATTUATORE ON-OFF 230Vac VALVOLA ACQUA CALDA
E2	ATTUATORE ON-OFF 230Vac VALVOLA ACQUA FREDDA
T1	SONDA ARIA RIPRESA
T2	SONDA CHANGE-OVER
T3	SONDA DI MINIMA
WC	CONTATTO FINESTRA

ITEM	ENGLISH
M	AC FAN MOTOR
MFC	FAN-COIL TERMINAL BOX
Q1	TWO POLES DISCONNECTOR
Q2	ELECTRIC HEATER POWER-ON RELAY
B1	AUTOMATIC RESET SAFETY THERMOSTAT
B2	MANUAL RESET SAFETY THERMOSTAT
R	ELECTRIC HEATER
E	ON-OFF ACTUATOR 230Vac WATER VALVE
E1	ON-OFF ACTUATOR 230Vac HOT WATER VALVE
E2	ON-OFF ACTUATOR 230Vac COLD WATER VALVE
T1	RETURN AIR PROBE
T2	CHANGE-OVER AIR PROBE
T3	MINIMUM AIR PROBE
WC	WINDOW CONTACT

GLI INGRESSI "IN1-IN2-IN3" SONO INTERCAMBIABILI E POSSONO ESSERE CONFIGURATI SECONDO NECESSITA'.

Comando a parete WM-KNX
con unità di potenza UP-KNX
VENTIL CARISMA CRX VERSIONE AC

SCHEMA: SE-0578-01

Configurazioni

A - Impianto senza valvole
- Termostatazione sul motore

B - Impianto 2 tubi (1 valvola)

C - Impianto 4 tubi (2 valvole)

D - Impianto 4 tubi (resistenza elettrica + valvola)

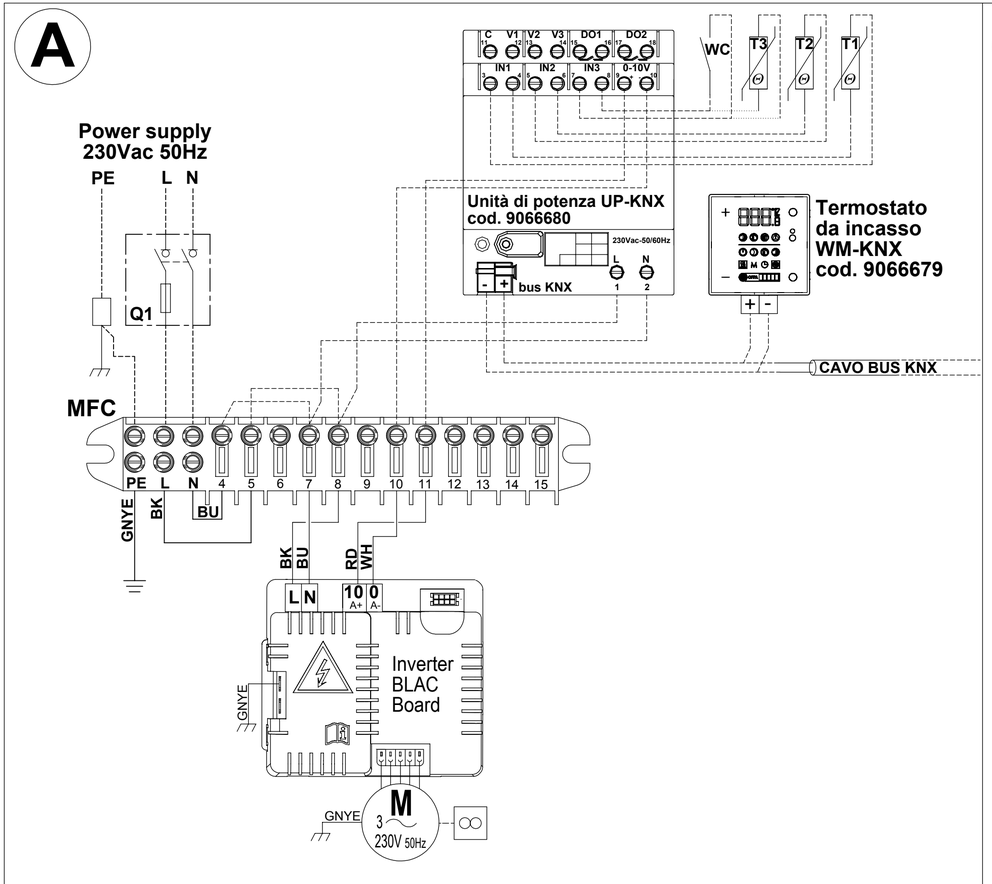

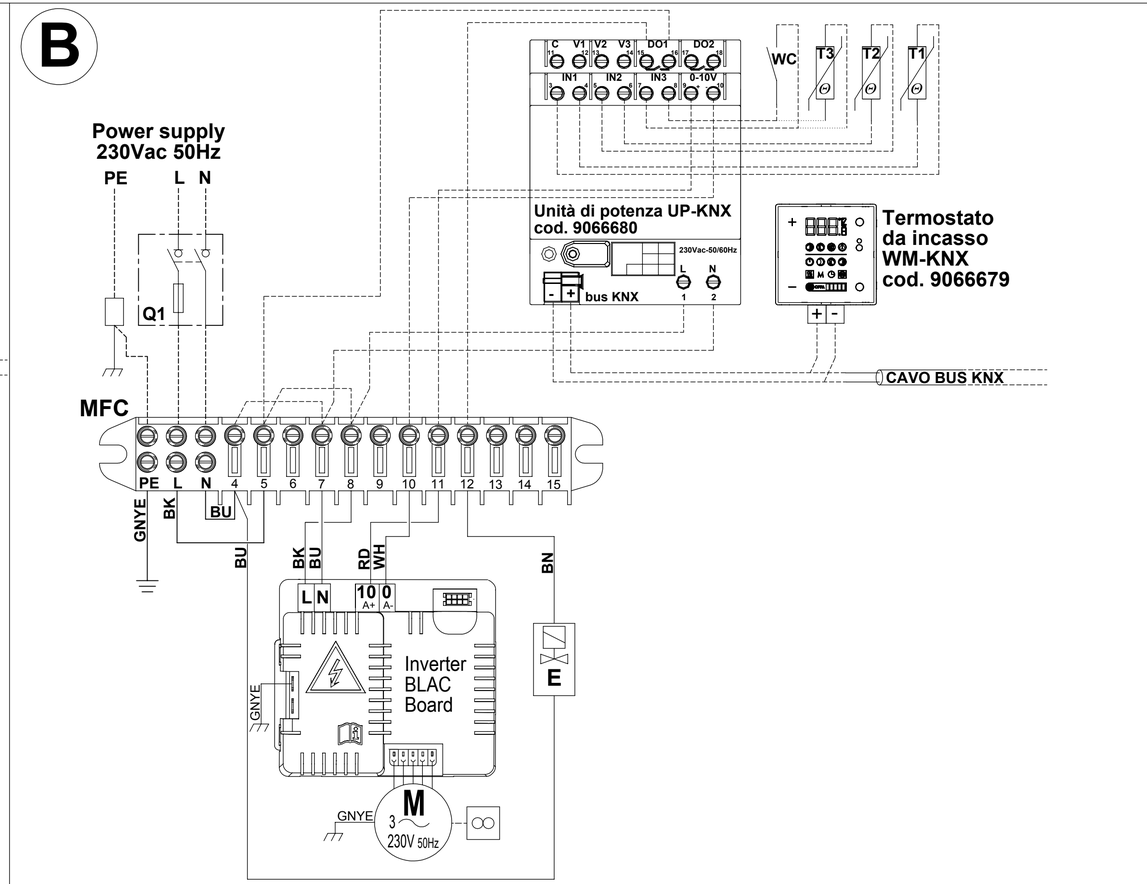

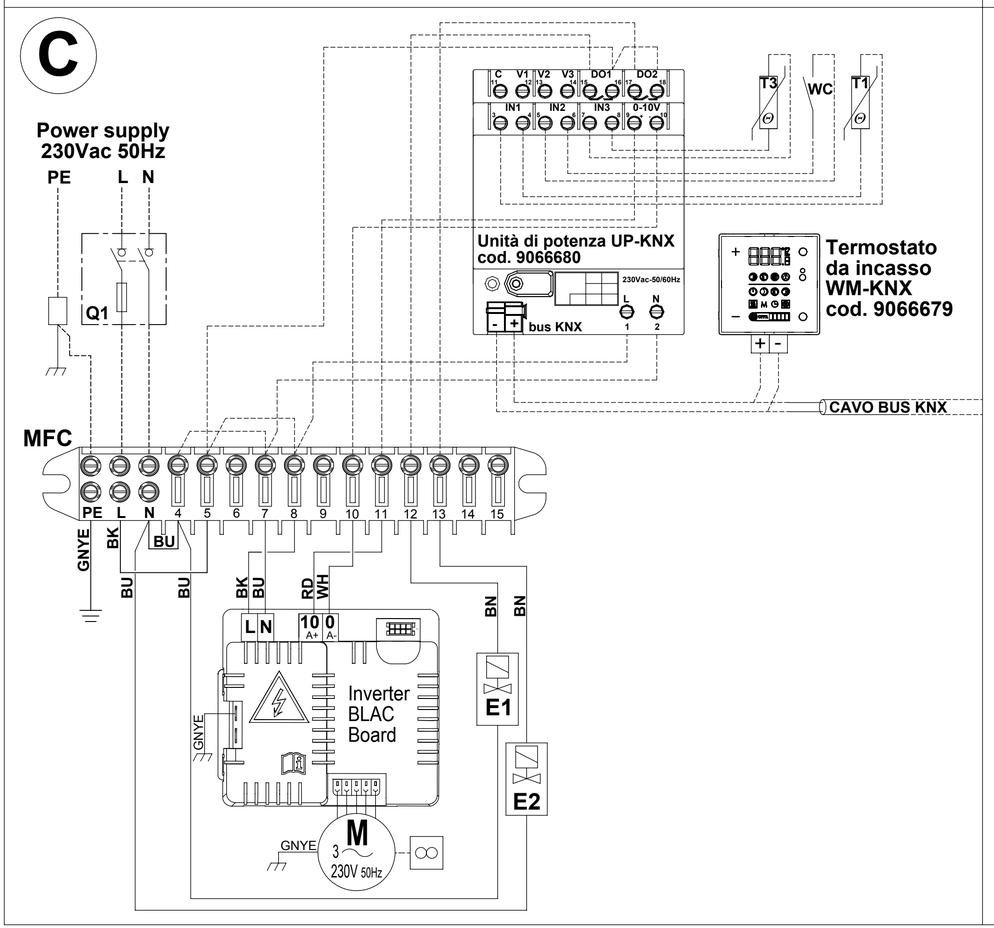

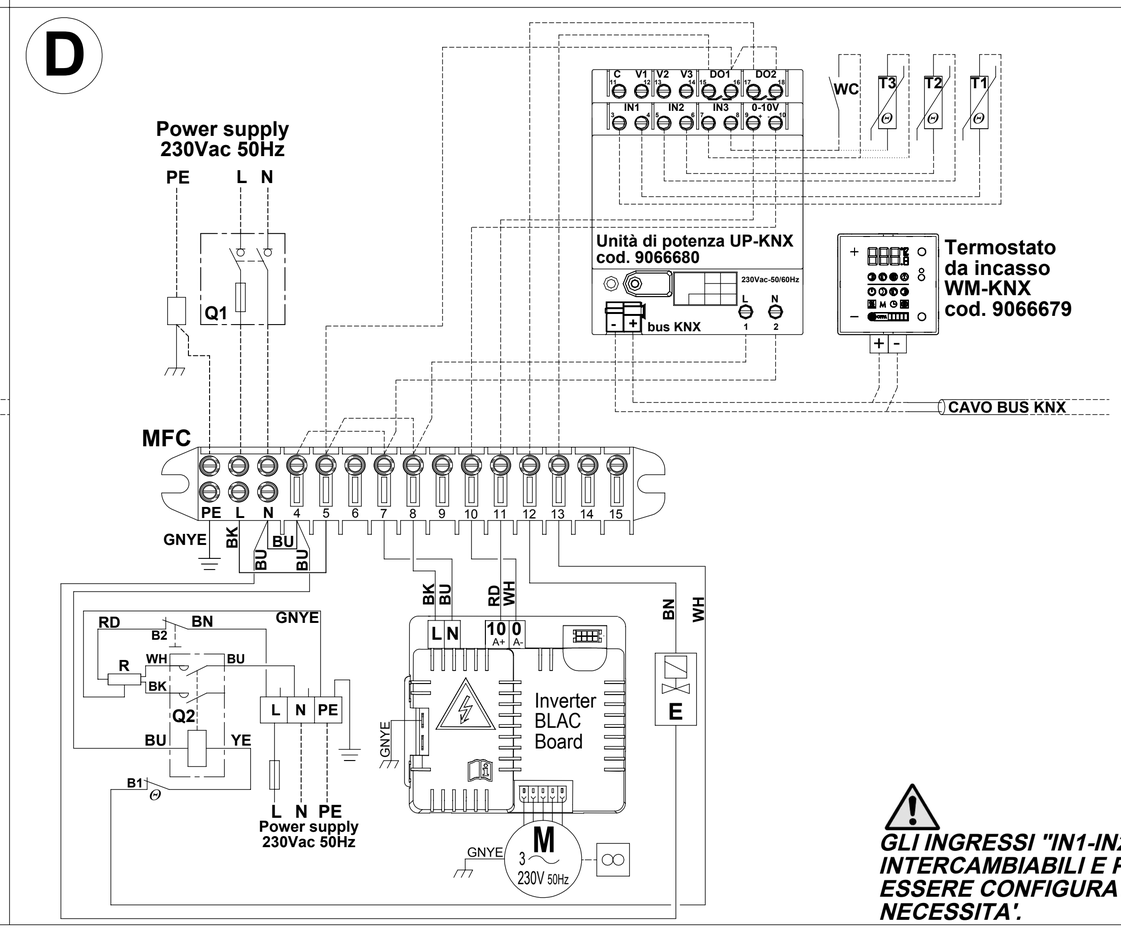

COLORE	CODICE LETTERALE CEI 16-6
NERO	BK
MARRONE	BN
ROSSO	RD
ARANCIONE	OG
GIALLO	YE
VERDE	GN
BLU (AZZURRO)	BU
VIOLA	VT
GRIGIO	GY
BIANCO	WH
ROSA	PK
ORO	GD
TURCHESE	TQ
ARGENTO	SR
VERDE-GIALLO	GNYE

- CABLAGGIO DI PRODUZIONE
- PRODUCTION WIRING
- PRODUKTION VERDRAHTUNG
- CABLAGE DE LA PRODUTION
- CONEXION DE LA PRODUCCIÓN
- AANSLUITING VAN DE PRODUCTIE

- CABLAGGIO A CURA DELL'INSTALLATORE
- CONNECTION RESPONSABILITY OF THE INSTALLER
- ANSCHLUSS VOM INSTALLATEUR
- CONNEXION EFFECTUEE PAR L'INSTALLATEUR
- CONEXION A CARGO DEL INSTALADOR
- AANSLUITING VAN DE INSTALLATEUR

ITEM	ITALIANO
M	MOTO-VENTILATORE AC
MFC	MORSETTIERA FAN-COIL
Q1	INTERRUTTORE DI MANOVRA SEZIONATORE
Q2	RELÈ DI ATTIVAZIONE RESISTENZA ELETTRICA
B1	TERMOSTATO DI SICUREZZA A RIARMO AUTOMATICO
B2	TERMOSTATO DI SICUREZZA A RIARMO MANUALE
R	RESISTENZA ELETTRICA
E	ATTUATORE ON-OFF 230Vac VALVOLA ACQUA
E1	ATTUATORE ON-OFF 230Vac VALVOLA ACQUA CALDA
E2	ATTUATORE ON-OFF 230Vac VALVOLA ACQUA FREDDA
T1	SONDA ARIA RIPRESA
T2	SONDA CHANGE-OVER
T3	SONDA DI MINIMA
WC	CONTATTO FINESTRA

ITEM	ENGLISH
M	AC FAN MOTOR
MFC	FAN-COIL TERMINAL BOX
Q1	TWO POLES DISCONNECTOR
Q2	ELECTRIC HEATER POWER-ON RELAY
B1	AUTOMATIC RESET SAFETY THERMOSTAT
B2	MANUAL RESET SAFETY THERMOSTAT
R	ELECTRIC HEATER
E	ON-OFF ACTUATOR 230Vac WATER VALVE
E1	ON-OFF ACTUATOR 230Vac HOT WATER VALVE
E2	ON-OFF ACTUATOR 230Vac COLD WATER VALVE
T1	RETURN AIR PROBE
T2	CHANGE-OVER AIR PROBE
T3	MINIMUM AIR PROBE
WC	WINDOW CONTACT

GLI INGRESSI "IN1-IN2-IN3" SONO INTERCAMBIABILI E POSSONO ESSERE CONFIGURATI SECONDO NECESSITA'.

Comando a parete WM-KNX
con unità di potenza UP-KNX
VENTIL CARISMA CRX
VERSIONE ECM

SCHEMA: SE-0578-02