ИНСТРУКЦИЯ ПО МОНТАЖУ - ЭКСПЛУАТАЦИИ - ОБСЛУЖИВАНИЮ

DUCTABLE FAN COIL INSTALLATION, USE AND MAINTENANCE MANUAL

MANUEL D'INSTALLATION, D'UTILISATION ET D'ENTRETIEN DES VENTILO-CONVECTEURS CANALISABLE

HANDBUCH FÜR INSTALLATION, GEBRAUCH UND WARTUNG DER FLACHGERÄTE

INSTALLATIONS, DRIFT- OCH SKÖTSELMANUAL FLÄKTKONVEKTOR

HANDLEITUNG VOOR DE INSTALLATIE, HET GEBRUIK EN HET ONDERHOUD VAN DE VENTILATORS-CONVECTORS

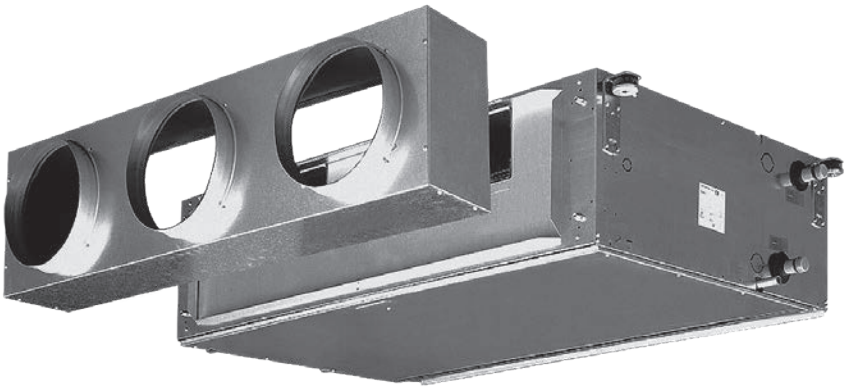

E 02/18
I 02/18
Cod. 4051177E

ОГЛАВЛЕНИЕ

Основные правила техники безопасности 3
Использование и хранение руководства 9
Предназначение 10
Идентификация агрегата 12
Транспортировка 12
Вес и габаритные размеры агрегата в упаковке 12
Состав поставки 13
Основные предупреждения 13
Правила техники безопасности 14
Предельные параметры эксплуатации 15
Утилизация 15
Технические характеристики 16
Механический монтаж 17
Подключение воды 18
Подключение электроэнергии 20
Управление и электросхемы 21
Обозначения 21
Принадлежности 47
Уход, обслуживание, запчасти 54
Поиск неисправностей 55
Технические данные 57

INDEX

Fundamental safety rules 4
Use and preservation of the manual 9
Application 10
Identifying the appliance 12
Transport 12
Weights and dimension packed unit 12
General notes on delivery 13
General warnings 13
Safety rules 14
Operating limits 15
Waste disposal 15
Technical characteristics 16
Mechanical installation 17
Hydraulic connections 18
Electrical connections 20
Electrical controls and wiring diagrams 21
Legend 21
Accessories 47
Cleaning, maintenance and spare parts 54
Troubleshooting 55
Technical data 57

TABLE DES MATIÈRES

Règles fondamentales de sécurité 5
Utilisation et conservation du manuel 9
But 10
Identification des machines 12
Transport 12
Poids et dimensions de l'unité emballée 12
Remarques générales pour la livraison 13
Généralités 13
Consignes de securité 14
Limites d'emploi 15
Élimination 15
Caractéristiques techniques 16
Installation mécanique 17
Raccordement hydraulique 18
Branchements électriques 20
Commandes et schémas électriques 21
Légende 21
Accessoires 47
Nettoyage, entretien et pièces de rechange 54
Dépannage 55
Données techniques 57

INHALT

Grundlegende Sicherheitsvorschriften 6
Verwendung und Aufbewahrung des Handbuchs 9
Zweckbestimmung 10
Kennzeichnung des Geräts 12
Transport 12
Gewicht und dimensionen verpacktes gerät 12
Allgemeine Hinweise zur Lieferung 13
Allgemeine Hinweise 13
Sicherheitsvorschriften 14
Einsatzgrenzen 15
Entsorgung 15
Technische Merkmale 16
Mechanische Installation 17
Wasseranschluss 18
Elektroanschlüsse 20
Steuerungen und Schaltpläne 21
Legende 21
Zubehöre 47
Reinigung, Wartung, Ersatzteile 54
Fehlersuche 55
Technische Daten 57

INDEX

Grundläggande säkerhetsföreskrifter 7
Användning och förvaring av manualen 9
Användning 10
Identifiering av fläktkonvektorn 12
Transport 12
Mått och vikt, förpackad enhet 12
Allmänna uppgifter om leverans 13
Generella föreskrifter 13
Säkerhetsföreskrifter 14
Driftgränser 15
Avfallshantering 15
Teknisk data 16
Mekanisk installation 17
Hydrauliska anslutningar 18
Elektriska anslutningar 20
Elektriska reglerscheman 21
Teckenförklaring 21
Tillbehör 47
Rengöring, underhåll och reservdelar 54
Felsökning 55
Tekniska data 57

INHOUD

Belangrijke veiligheidsvoorschriften 8
De handleiding gebruiken en bewaren 9
Doel 10
Identificatie apparaat 12
Trasporto 12
Pesi e dimensioni unità imballata 12
Algemene opmerkingen bij de levering 13
Algemene voorschriften 13
Veiligheids-voorschriften 14
Gebruikslimieten 15
Afdanking 15
Technische karakteristieken 16
Mechanische installatie 17
Hydraulische aansluiting 18
Elektrische aansluitingen 20
Bedieningen en schakelschema's 21
Legende 21
Accessoires 47
Schoonmaak, onderhoud, wisselstukken 54
Opsporen defecten 55
Technische data 57

Перед вводом в эксплуатацию внимательно **прочитайте руководство по эксплуатации.**

Внимание!
Особо важные и/или опасные операции.

Операции,
которые могут быть выполнены пользователем.

Операции, **выполняемые** только уполномоченным **монтажником или техником.**

ОСНОВНЫЕ ПРАВИЛА ТЕХНИКИ БЕЗОПАСНОСТИ

Запрещается использование прибора детьми или недееспособными лицами без посторонней помощи.
Этот прибор предназначен для использования опытными или обученными пользователями в легкой промышленности и на фермах, или для коммерческого использования лицами, не являющимися специалистами.
Опасно прикасаться к прибору мокрыми руками, а также если на ношах нет обуви.
Не изменяйте целостность и не меняйте устройства регулировки или безопасности, не имея на то разрешения и указаний.
Не сгибайте, не отсоединяйте и не тяните электрические кабели, которые выходят из прибора, даже если он не подключен к источнику питания.
Избегать попадания воды на прибор.
Ни в коем случае не вводить никакие предметы через воздушные решётки.
Не удалять никакие защитные элементы, не отсоединив предварительно прибор от сети электропитания.
Не бросать и не оставлять остаточный упаковочный материал в доступном для детей месте, так как он представляет собой потенциальную опасность.
Не устанавливать во взрывоопасной или щелочной среде, в местах с повышенной влажностью, на открытом воздухе или в пыльных помещениях.

Прибор может использоваться детьми не младше 8 лет, а также лицами с ограниченными физическими, сенсорными или умственными способностями или не имеющими опыта и необходимых знаний, только под наблюдением или после обучения использованию оборудования в условиях безопасности и и при условии понимания существующей, связанной с его эксплуатацией, опасностью.
Дети не должны играть с оборудованием.
Чистка и техобслуживание, которые должны выполняться пользователем, не должны осуществляться детьми без присмотра.

Перед выполнением любого вмешательства убедитесь, что:
1 - Прибор не подключен к сети электропитания.
2 - Перекрыть клапан подачи воды в батарею и оставить её охлаждаться.
3 - Установить около прибора или приборов в легкодоступном положении предохранительный выключатель для отключения электропитания машины.

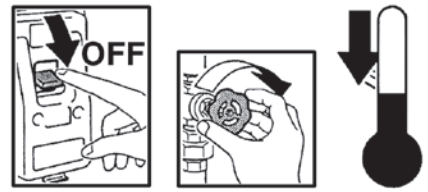

Во время установки, технического обслуживания и ремонта, в целях обеспечения безопасности, необходимо следовать следующим правилам:
- Всегда использовать рабочие перчатки.
- Не подвергать воздействию горючего газа.
- Не размещать на решётках никакие предметы.

Убедиться, что подключено заземление.

Для транспортировки машины поднять её самостоятельно (для машин весом меньше 30 кг) или с помощью другого человека.
Поднимать её следует медленно, соблюдая осторожность, чтобы не уронить.
Не снимать предохранительные этикетки внутри прибора. В случае нечитабельности заменить их.
В случае замены компонентов всегда запрашивать оригинальные запчасти.
В случае установки в крайне холодном климате, опустошить гидравлическую систему, если предвидится длительный простой машины.

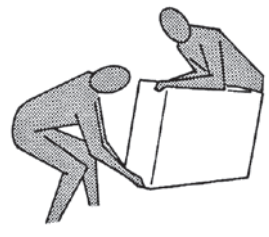

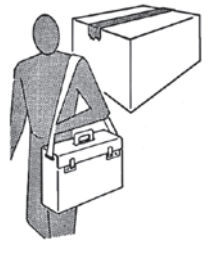

Carefully **read the following user information manual** before starting up the machine.

Warning!
Particularly important and/or delicate operations.

Operations which may be carried out by the user.

Interventions to be carried out **exclusively by an installer or authorized technician.**

FUNDAMENTAL SAFETY RULES

The unit must never be used by children or unfit persons without supervision.
This appliance is intended to be used by expert or trained users in shops, in light industry and on farms, or for commercial use by lay persons.
It is dangerous to touch the unit with damp parts of the body and bare feet.
Never tamper or modify regulation and safety devices without prior authorisation and instructions.
Never twist, detach or pull power cables, even when the unit is unplugged from the mains power supply.
Neither throw nor spray water on the unit.
Never introduce foreign objects through the air intake and discharge grids.
Never remove protective elements without first unplugging the unit from the mains power supply.
Do not throw packaging material away or leave it with in reach of children as it may represent a hazard.
Do not install in explosive, corrosive or damp environments, outdoors or in very dusty rooms.

This appliance can be used by children aged from 8 years and above and persons with reduced physical, sensory or mental capabilities or lack of experience and knowledge if they have been given supervision or instruction concerning use of the appliance in a safe way and understand the hazards involved.
Children shall not play with the appliance.
Cleaning and user maintenance shall not be made by children without supervision.

Before carrying out any operation on the appliance, make sure:
1 - The unit is disconnected from the electrical power supply.
2 - The coil water supply valve is closed and the coil has cooled down.
3 - Install a safety switch to turn off current to the appliance in an easily accessible position near the unit or units.

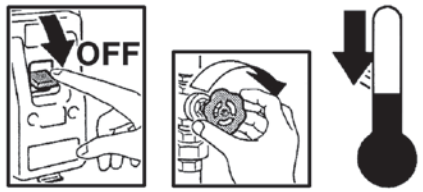

During installation, maintenance and repairs, for safety reasons, observe the following precautions:
- Always use work gloves.
- Do not expose to inflammable gas.
- Do not place objects over the grids.

Make sure the unit is earthed.

When moving the appliance, lift it by yourself (for weights of under 30 kg) or with the help of another person.
Lift it slowly, taking care not to drop it.
Never introduce objects or the hand into the fans.
Do not remove the safety labels inside the appliance.
If you cannot read the labels, ask for replacements.
Always use original spare parts.

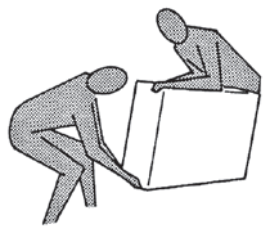

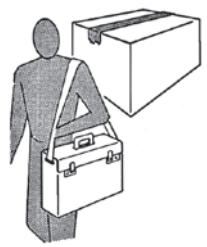

UK

Avant la mise en service,
lire attentivement le manuel d'instructions.

Attention ! Opérations
particulièrement importantes et/ou dangereuses.

Interventions pouvant être effectuées par l'utilisateur.

Interventions **à effectuer uniquement par un installateur ou un technicien autorisé.**

RÈGLES FONDAMENTALES DE SÉCURITÉ

Il est interdit d'utiliser l'appareil aux enfants et aux personnes inaptes et sans assistance.
Cet appareil est destiné à être utilisé par des utilisateurs experts ou formés dans les magasins, l'industrie légère et les exploitations agricoles, ou à un usage commercial par des personnes non expertes.
Il est dangereux de toucher l'appareil en ayant des parties du corps mouillées et les pieds nus.
Ne pas altérer ou modifier les dispositifs de réglage ou de sécurité sans y être autorisé et sans indications.
Ne pas tordre, détacher ou tirer les câbles électriques qui sortent de l'appareil, même lorsque celui-ci n'est pas branché à l'alimentation électrique.
Ne pas éclabousser l'appareil ni pulvériser de l'eau dessus.
Ne jamais introduire rien à travers les grilles d'aspiration et de refoulement de l'air.
N'enlever aucun élément de protection sans avoir préalablement débranché l'appareil de l'alimentation électrique.
Ne pas jeter ou laisser le matériel résiduel de l'emballage à la portée des enfants car il représente une source potentielle de danger.
Ne pas installer l'appareil dans une atmosphère explosive ou corrosive, dans des endroits humides, à l'extérieur ou dans des environnements particulièrement poussiéreux.

L'appareil peut être utilisé par les enfants âgés de plus de 8 ans et par les personnes avec des capacités physiques, sensorielles ou mentales réduites ou qui ne possèdent pas l'expérience ou les connaissances nécessaires, à condition qu'ils soient surveillés ou qu'ils aient préalablement reçu des instructions relatives à l'utilisation sûre de l'appareil et à la compréhension des dangers qui y sont liés.
Les enfants ne doivent pas jouer avec l'appareil.
Le nettoyage et l'entretien qui incombent à l'utilisateur ne doivent pas être effectués par des enfants sans surveillance.

Avant d'effectuer toute intervention, s'assurer que :
1 - L'appareil ne soit pas sous tension électrique.
2 - Fermer la vanne d'alimentation de l'eau de la batterie et la laisser refroidir.
3 - Installer un interrupteur de sécurité qui coupe le courant d'alimentation de la machine près de l'appareil ou des appareils, dans une position facile d'accès.

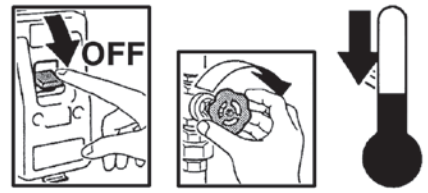

Pour des raisons de sécurité, lors de l'installation, de l'entretien et de la réparation, il est nécessaire de respecter les consignes suivantes :
- Toujours utiliser des gants de travail.
- Ne pas exposer à des gaz inflammables.
- Ne pas placer d'objets sur les grilles.

S'assurer de raccorder la mise à la terre.

Pour transporter l'appareil, le soulever seul (pour des poids inférieurs à 30 kg) ou avec l'aide d'une autre personne. Le soulever lentement, en faisant attention à ne pas le faire tomber.
Ne pas insérer d'objets ni introduire les mains dans le motoventilateur.
Ne pas enlever les étiquettes de sécurité situées à l'intérieur de l'appareil.
Si elles sont illisibles, demander leur remplacement.
En cas de remplacement de composants, toujours demander des pièces de rechange originales.

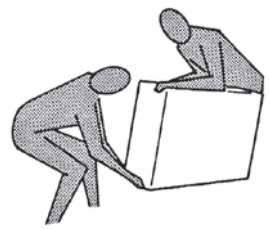

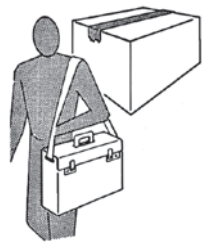

F
R

Lesen Sie vor der **Inbetriebnahme aufmerksam die Bedienungsanleitung.**

Achtung!
Besonders wichtige und / oder gefährliche Arbeitsgänge.

Maßnahmen, die durch den Anwender vorgenommen werden können.

Eingriffe, die nur von einem **Installateur oder von einem autorisierten Techniker vorgenommen werden dürfen.**

GRUNDLEGENDE SICHERHEITSVORSCHRIFTEN

Die Verwendung des Geräts durch Kinder oder behinderte Personen ist verboten.
Dieses Gerät ist für die Verwendung durch erfahrene oder geschulte Bediener in Geschäften, der Leichtindustrie und in landwirtschaftlichen Betrieben oder für die gewerbliche Verwendung durch nicht erfahrene Personen vorgesehen.
Es ist gefährlich, das Gerät mit nassen Körperteilen oder nackten Füßen zu berühren.
Die Regel- und Sicherheitsvorrichtungen niemals ohne Genehmigung und ohne Anweisungen manipulieren oder verändern.
Die aus dem Gerät austretenden Stromkabel niemals verdrillen, trennen oder ziehen, auch wenn das entsprechende Kabel nicht an die Stromversorgung angeschlossen ist.
Das Gerät darf nicht mit Wasserspritzern in Berührung kommen.
Niemals irgendwelche Gegenstände durch die Zu- und Abluftgitter einführen.
Vor dem Entfernen von Elementen der Schutzvorrichtungen muss das Gerät zuvor immer von der Stromversorgung getrennt werden.
Das Verpackungsmaterial niemals in Reichweite von Kindern lassen, da es eine potentielle Gefahrenquelle darstellt.
Das Gerät nicht in explosionsfähiger oder korrosiver Atmosphäre, an feuchten Orten, im Freien oder in sehr staubigen Umgebungen installieren.

Das Geräte kann von Kindern ab 8 Jahren sowie von Personen mit reduzierten physischen, sensorischen oder mentalen Fähigkeiten oder Mangel an Erfahrung und/oder Wissen benutzt werden, wenn sie beaufsichtigt oder bezüglich des sicheren Gebrauchs des Gerätes unterwiesen wurden und die daraus resultierenden Gefahren verstanden haben.
Kinder dürfen nicht mit dem Gerät spielen.
Die Reinigung und die Wartung dürfen nicht durch Kinder durchgeführt werden, es sei denn, sie sind beaufsichtigt.

Vor der Durchführung von Tätigkeiten muss immer folgendes sichergestellt werden:
1 - Dass das Gerät nicht unter Spannung steht.
2 - Das Ventil für die Warmwasserzufuhr zum Register schließen und abkühlen lassen.
3 - In der Nähe des Geräts oder der Geräte, in einer gut zugänglichen Position, einen Sicherheitsschalter installieren, der eine Trennung der Maschine vom Stromnetz ermöglicht.

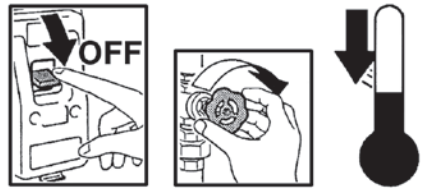

Während Installation, Wartung und Reparatur des Geräts müssen aus Sicherheitsgründen folgende Anweisungen befolgt werden:
- Immer Arbeitshandschuhe tragen.
- Keinen entflammbaren Gasen aussetzen.
- Keine Gegenstände auf den Gittern abstellen.

Sicherstellen, dass das Gerät an eine Erdung angeschlossen ist.

Für den Transport des Geräts dieses alleine (für Gewichte unter 30 kg) oder gemeinsam mit einer anderen Person anheben. Das Gerät langsam anheben und darauf achten, dass es nicht herunterfällt.
Keine Gegenstände und vor allem niemals die Hände in das Elektrogebläse einführen.

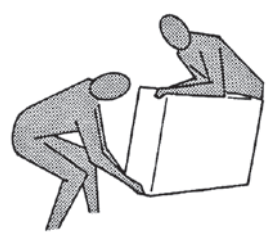

Die Sicherheitsetiketten im Inneren des Geräts dürfen nicht entfernt werden. Sollten sie nicht mehr lesbar sein, so müssen neue angefordert werden.
Sollte es notwendig sein, Komponenten auszuwechseln, so müssen immer originale Ersatzteile angefordert werden.

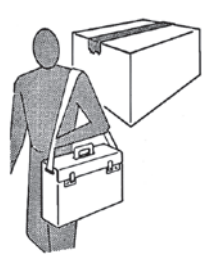

D
E

Före idrifttagandet,
ska du läsa instruktionsboken noggrant.

Varning!
Särskilt viktiga och/eller farliga åtgärder.

Ingrepp som kan utföras av användaren.

Ingrepp som måste utföras
av installatör eller av auktoriserad tekniker.

GRUNDLÄGGANDE SÄKERHETSFÖRESKRIFTER

Det är förbjudet för barn och oförmögna personer att använda apparaten utan hjälp.
Denna apparat är avsedd att användas av experter eller av utbildade användare i butiker, i den lätta industrin samt på jordbruk, eller i kommersiell användning av icke-experter.
Det är farligt att röra vid apparaten när du har blöta kroppsdelar och är barfota.
Du får inte manipulera eller ändra regler- eller säkerhetsanordningar utan tillstånd och instruktioner.
Du får inte vrida, lossa eller dra i de elkablar som sticker ut ur apparaten, även om denna inte är ansluten till strömförsörjningen.
Du får inte kasta eller spruta vatten på apparaten.
Du får aldrig föra in någonting genom insugsgallret och luftutloppet.
Du får inte avlägsna något skyddselement utan att först ha kopplat bort apparaten från strömförsörjningen.
Du får inte kasta eller lämna något restmaterial från emballaget inom räckhåll för barn eftersom det kan utgöra en fara.
Installera inte i explosiv eller korrosiv miljö, på fuktiga platser, utomhus eller i dammiga miljöer.

Apparaten kan användas av barn under 8 år och personer med nedsatt fysisk, sensorisk eller mental förmåga, bristande erfarenhet eller kunskap, under förutsättning att de är under uppsikt eller efter att ha instruerats om säker användning av apparaten och om förståelse för de faror som är förenade med denna.
Barn får inte leka med apparaten.
Rengöring och underhåll som ska utföras av användaren får inte utföras av barn utan tillsyn.

Innan du utför någon typ av ingrepp ska du försäkra dig om att:
1 - Apparaten inte är strömförande.
2 - Stänga av batteriets vattentillförselventil och låta det svalna.
3 - Installera en säkerhetsbrytare lättillgängligt nära apparaten eller apparaterna för att stänga av strömmen till maskinen.

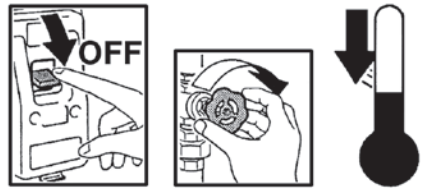

Under installation, underhåll och reparation, måste du, av säkerhetsskäl, göra följande:
- Använd alltid arbetshandskar.
- Utsätt inte för brandfarlig gas.
- Placera inte föremål på gallren.

Se till att du har jordanslutning.

För transport av maskinen ska du lyfta upp den ensam (för vikter under 30 kg) eller med hjälp av en annan person.
Lyft den långsamt och var försiktig så att du inte tappar den.

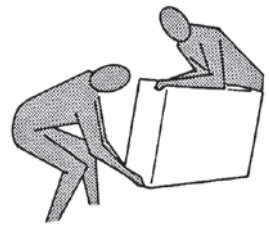

För inte in elektriska föremål eller händerna i elektrofläkten.
Avlägsna inte säkerhetsetiketterna inuti apparaten.
Vid oläsbarhet ska du begära nya.
Begär alltid originalreservdelar vid byte av komponenter.

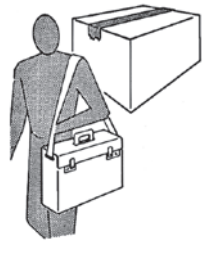

SV

Vóór de installatie van het apparaat
neemt u aandachtig deze handleiding door.

Opgelet! Werkzaamheden
bijzonder belangrijken en/of gevaarlijken.

Handelingen die kunnen
uitgevoert te worden door de gebruiker.

Reparaties van het apparaat **dienen uitgevoerd te worden door gespecialiseerd en opgeleid personeel.**

BELANGRIJKE VEILIGHEIDSVOORSCHRIFTEN

De ventilatorconvector dient niet te worden gebruikt door kinderen of onbekwame personen, zonder toezicht.
Dit apparaat is bedoeld om te worden gebruikt door ervaren gebruikers of formaten in winkels, in de lichte industrie en op boerderijen, of voor commercieel gebruik door niet-deskundigen.
Het is gevaarlijk het apparaat aan te raken wanneer delen van het lichaam nat zijn of men op blote voeten loopt.
De regel- of veiligheidsinrichtingen worden niet gehanteerd of gewijzigd zonder toelating.
De stroomkabels die uit het apparaat steken, worden niet gekneld, losgekoppeld of onder trekspanning gebracht, zelfs wanneer het apparaat niet aangesloten is op het elektriciteitsnet.
Zorg ervoor dat het apparaat niet in contact komt met water.
Zorg ervoor dat niets door de aanzuigen luchtinlaatrooster kann dringen.
Verwijder geen enkele beveiliging alvorens het apparaat losgekoppeld te hebben van het elektriciteitsnet.
Laat het verpakkingsmateriaal niet rondslingeren of binnen het bereik van kinderen, omdat het gevaarlijk kan zijn.
Stel het apparaat niet op in een explosieve of corrosieve omgeving, op een vochtige plaats, buiten of in ruimten met veel stof.

Het apparaat is niet bestemd voor gebruik door personen (8 jaar oude kinderen inbegrepen) met beperkte fysieke, sensoriële of mentale capaciteiten of met onvoldoende ervaring of kennis, tenzij ze gebruik hebben kunnen maken, dankzij het toedoen van iemand die verantwoordelijk is voor hun veiligheid, van toezicht of aanwijzingen over het gebruik van het apparaat.
Kinderen dienen onder toezicht te staan om zich ervan te verzekeren dat zij niet met het apparaat spelen.

Alvorens u een handeling uitvoert aan het apparaat, vergewis u ervan dat:
1 - De ventilatorconvector niet onder elektrische spanning staat.
2 - De watertoevoerklep van de batterij gesloten is.
Laat deze laatste afkoelen.
3 - Installeer vlakbij het apparat of de apparaten een makkelijk bereikbare noodschakelaar die de stroomtoevoer naar de machine onderbreekt.

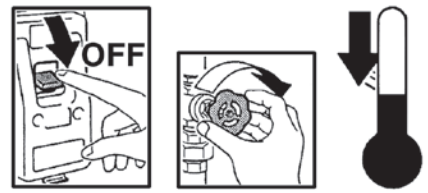

Tijdens de installatie, het onderhoud en de reparaties, is het uit veiligheidsoverwegingen noodzakelijk na te leven wat volgt:
- Gebruik altijd werkhandschoenen.
- Niet blootstellen aan brandbare gassen.
- Geen voorwerpen op de roosters plaatsen.

Zorg voor een aardaansluiting.

Voor het transport, heft u de machine alleen (voor gewichten kleiner dan 30kg) of met de hulp van iemand anders. Hef de machine traag op, zonder te laten vallen.
Steek geen voorwerpen of handen in de elektron-ventilator.
Verwijder de veiligheidslabels aan de binnenkant van het apparaat niet.
Als de labels niet leesbaar zijn, laat u ze vervangen.
Bij de vervanging van onderdelen, vraagt u steeds naar originele wisselstukken.

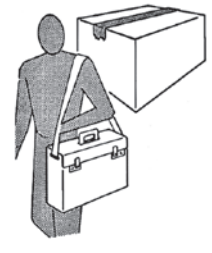

N
L

ИСПОЛЬЗОВАНИЕ И ХРАНЕНИЕ РУКОВОДСТВА

Данное руководство с инструкциями предназначено для пользователя машины, для её владельца, для технического специалиста, осуществляющего установку, и оно должно всегда находиться в распоряжении для обращения по любому возможному вопросу.

Руководство предназначено для пользователя, специалиста по техническому обслуживанию, установщика машины.

Руководство используется для объяснения принципа действия машины, предусмотренного по проекту, её технических характеристик, для предоставления рекомендаций по правильной эксплуатации, очистке, регулировке и применению; также предоставляет важную информацию для осуществления техобслуживания, указание возможных остаточных рисков и, в любом случае, необходимую информацию для проведения операций, требующих соблюдения осторожности.

Данное руководство является неотъемлемой частью машины, оно должно ХРАНИТЬСЯ С ЦЕЛЬЮ ДАЛЬНЕЙШЕГО ОБРАЩЕНИЯ вплоть итоговой разборки самой машины.

Руководство с инструкциями всегда должно быть доступно для консультации и должно храниться в защищенном и сухом месте.

В случае утраты или повреждения пользователь может запросить копию у производителя или дистрибьютора, указав модель и серийный номер машины, которые указаны на заводской идентификационной табличке.

Это руководство отражает техническое состояние оборудования на момент его составления, производитель оставляет за собой право вносить изменения в продукцию и руководства без каких-либо обязательств по обновлению ранее выпущенных версий.

Производитель не несёт ответственности в следующих случаях:
- эксплуатация машины не по назначению или неправильное использование;
- эксплуатация, не соответствующая указаниям, предоставленным в настоящей документации;
- серьёзные опущения в предусмотренном и рекомендованном техническом обслуживании;
- изменения машины или любое неавторизованное вмешательство;
- использование неоригинальных запасных частей или деталей, не подходящих для конкретной модели;
- полное или частичное несоблюдение инструкций;
- Исключительные события.

USE AND PRESERVATION OF THE MANUAL

This instruction manual is intended for the machine's user, the owner and installation technician and must always be available to be consulted, if necessary.

The manual is addressed to the maintenance and installation operators of the machine.

The instruction manual aims to describe how to use the machine the way the machine is designed to be used, the machine's technical features and to provide information on how to use the machine correctly, and how to the clean, control and operate the machine; in addition, the manual provides important information about maintenance, any residual risks and however how to carry out operations to be performed with special care.

This manual is to be considered a part of the machine and must be PRESERVED FOR FUTURE REFERENCE until the machine is finally dismantled.

The instruction manual must always be available for consultation and be preserved in a protected and dry place.

The user can request a new manual from the manufacturer or from the local retailer if the manual is lost or damaged. The request must include details of the machine model and the serial number indicated on the identifying data plate.

This manual reflects the technical features at the date of preparation; the manufacturer reserves the right to upgrade the production and the subsequent manuals without being under an obligation to also update previous versions.

The manufacturer accepts no liability in the following cases:
- improper or incorrect use of the unit;
- use that does not comply with the information expressly specified in this publication;
- serious shortcomings in the foreseen and recommended maintenance operations;
- changes made to the machine or any unauthorised operation;
- using non-genuine spare parts or parts not specific to the model;
- total or even partial non-compliance with the instructions;
- exceptional events.

UTILISATION ET CONSERVATION DU MANUEL

Le présent manuel d'instructions s'adresse à l'utilisateur de l'appareil, au propriétaire et au technicien d'installation, et doit toujours être disponible pour toute consultation éventuelle.

Le manuel est destiné à l'utilisateur, au préposé à l'entretien et à l'installateur de l'appareil.

Le manuel d'instructions sert à indiquer l'utilisation de l'appareil prévue dans les hypothèses de conception et ses caractéristiques techniques, ainsi qu'à fournir des indications pour son utilisation correcte, le nettoyage, le réglage et le fonctionnement ; il fournit également d'importantes indications concernant l'entretien, les éventuels risques résiduels et, de manière générale, les opérations dont l'exécution exige une attention particulière.

Le présent manuel doit être considéré comme une partie intégrante de l'appareil et doit être CONSERVÉ EN VUE DE FUTURES CONSULTATIONS jusqu'à son démantèlement final.

Le manuel d'instructions doit toujours être disponible pour la consultation et conservé dans un endroit sec et protégé.

En cas de perte ou de détérioration, l'utilisateur peut demander un nouveau manuel au fabricant ou à son revendeur, en indiquant le numéro du modèle et le numéro de série de l'appareil, indiqué sur sa plaque d'identification.

Le présent manuel reflète l'état de la technique au moment de sa rédaction; le fabricant se réserve le droit de mettre à jour la production et les manuels suivants sans obligation de mettre également à jour les versions précédentes.

Le fabricant décline toute responsabilité dans les cas suivants :
- utilisation impropre on incorrecte de l'appareil;
- utilisation non conforme aux spécifications fournies dans les présente publication;
- grave carence dans l'entretien prévu et conseillé;
- modifications de l'appareil ou toute autre intervention non autorisée;
- utilisation de pièces de rechange non originales ou non spécifiques au modèle;
- non respect total ou partiel des instructions;
- événements exceptionnels.

VERWENDUNG UND AUFBEWAHRUNG DES HANDBUCHS

Das vorliegende Bedienungshandbuch richtet sich an den Bediener der Maschine, an den Eigentümer und an den Installateur und muss jederzeit zum Nachschlagen griffbereit sein.

Das vorliegende Bedienungshandbuch richtet sich an den Bediener, den Eigentümer und den Installateur der Maschine.

Das Bedienungshandbuch dient zu Angabe der bei der Planung vorgesehenen Verwendung der Maschine und ihrer technischen Merkmale sowie zur Lieferung von Anweisungen für die sachgemäße Verwendung, die Reinigung, die Justierung und den Einsatz. Außerdem liefert es wichtige Hinweise für die Wartung, eventuelle Restrisiken und ganz allgemein für Tätigkeiten, die mit besonderer Vorsicht durchgeführt werden müssen.

Das vorliegende Handbuch ist als Teil der Maschine zu betrachten und muss für ZUKÜNFTIGES NACHSCHLAGEN bis zur endgültigen Demontage der Maschine aufbewahrt werden.

Das Bedienungshandbuch muss an einem geschützten und trockenen Ort aufbewahrt werden und jederzeit zum Nachschlagen verfügbar sein.

Sollte das Handbuch verloren gehen oder beschädigt werden, so kann der Bediener beim Hersteller oder einem Händler ein neues Handbuch anfordern. Dafür müssen das Modell und Seriennummer der Maschine angegeben werden, beide befinden sich auf dem Kennschild an der Maschine.

Das vorliegende Handbuch gibt den Status der Technik zum Zeitpunkt seiner Erstellung wieder, der Hersteller behält sich das Recht vor, die Produktion und die nachfolgenden Handbücher zu aktualisieren, ohne dass ihm daraus die Verpflichtung zur Aktualisierung der vorhergehenden Ausgaben entsteht.

In folgenden Fällen übernimmt der Hersteller keine Verantwortung:
- unsachgemäße oder nicht korrekte Verwendung der Maschine;
- Verwendung, die nicht mit den ausdrücklich in dem vorliegenden Dokument angeführten Angaben übereinstimmt;
- schwere Mängel bei der vorgesehenen und empfohlenen Wartung;
- Änderungen an der Maschine oder andere nicht genehmigte Eingriffe;
- Verwendung von nicht originalen oder nicht für das Modell spezifischen Ersatzteilen;
- völlige oder teilweise Nichtbeachtung der Anweisungen;
- außergewöhnliche Ereignisse.

ANVÄNDNING OCH FÖRVARING AV MANUALEN

Den här manualen riktar sig till maskinens användare, till ägaren samt till installationsteknikern och måste alltid finnas tillgänglig för framtida referens.

Manualen riktar sig till användaren, till underhållspersonalen och till maskinens installatör.

Instruktionsboken används för att indikera den användning av maskinen som föreskrivs i konstruktionsantagandena, dess tekniska egenskaper och för att ge riktlinjer för korrekt användning, rengöring, justering och användning. Den ger även viktig information om underhåll, om eventuella kvarstående risker och i vilket fall som helst för att utföra de åtgärder som ska genomföras med särskild uppmärksamhet.

Denna handbok ska ses som en del av maskinen och måste LAGRAS FÖR FRAMTIDA REFERENS fram till den slutliga avvecklingen av maskinen.

Instruktionsboken måste alltid finnas tillgänglig för konsultation och förvaras på ett säkert och torrt ställe.

Vid förlust eller skada kan användaren begära en ny manual från tillverkaren eller den egna återförsäljaren genom att ange maskinens modell och det serienummer som syns på märkskylten.

Denna manual återspeglar den rådande tekniska nivån i skrivande stund och tillverkaren förbehåller sig rätten att uppdatera produktionen och efterföljande manualer utan skyldighet att uppdatera även de föregående versionerna.

Tillverkaren befrias från allt ansvar i händelse av:
- Olämplig eller felaktig användning av maskinen;
- Användning som inte motsvarar det som uttryckligen anges i denna skrift;
- Allvarlig brist i föreskrivet och rekommenderat underhåll;
- Ändringar på maskinen eller oauktoriserade ingrepp;
- Användning av icke-originalreservdelar eller av reservdelar som inte är specifika för modellen;
- Total eller delvis underlåtenhet att följa instruktionerna;
- Exceptionella händelser.

DE HANDLEIDING GEBRUIKEN EN BEWAREN

Deze handleiding met instructies is gericht tot de gebruiker van de machine, de eigenaar en de technicus-installateur. De handleiding moet altijd ter beschikking zijn om die eventueel te kunnen raadplegen.

De handleiding is bestemd voor de gebruiker, de onderhoudstechnicus en de installateur van de machine.

De handleiding met instructies is bedoeld om het voorziene gebruik van de machine binnen de ontwerpcondities en de technische kenmerken ervan aan te geven, en om aanwijzingen te verstrekken wat betreft het correcte gebruik, de reiniging en de afstelling. Bovendien bevat de handleiding belangrijke aanwijzingen voor het onderhoud en wordt er op eventuele blijvende risico's gewezen, naast aanwijzingen voor het uitvoeren van handelingen die met bijzondere aandacht moeten worden uitgevoerd.

Deze handleiding moet als een deel van de machine worden beschouwd en dient te worden BEWAARD OM DIE LATER TE RAADPLEGEN tot aan de uiteindelijke ontmanteling van de machine.

De handleiding met instructies moet altijd ter beschikking zijn om die te raadplegen, en moet op een beschermde, droge plaats worden bewaard.

Indien de handleiding zoek raakt of beschadigd is, kan de gebruiker bij de fabrikant of aan de verkoper een nieuwe handleiding aanvragen, met vermelding van het model van de machine en het serienummer, te vinden op het identificatieplaatje.

Deze handleiding is een weergave van de staat van de techniek op het moment van de opmaak ervan. De fabrikant behoudt zich het recht voor om de productie en de volgende handleidingen te updaten zonder dat hij verplicht is om ook vorige versies te moeten updaten.

De fabrikant acht zich ontheven van eventuele verantwoordelijkheid in geval van:
- oneigenlijk of verkeerd gebruik van de machine;
- gebruik dat niet conform is met wat uitdrukkelijk in deze uitgave is aangegeven;
- ernstige nalatigheid tijdens het voorziene en aanbevolen onderhoud;
- wijzigingen aan de machine of andere interventies die niet zijn toegestaan;
- gebruik van niet-originele reserve-onderdelen of onderdelen die niet specifiek voor het model zijn;
- het volledig of gedeeltelijk niet naleven van de instructies;
- uitzonderlijke gebeurtenissen.

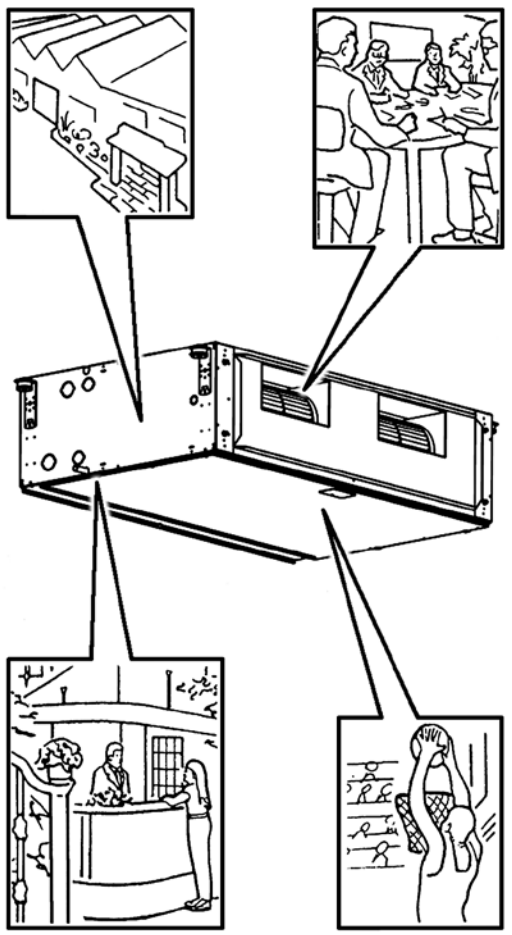

ПРЕДНАЗНАЧЕНИЕ

ДО МОНТАЖА АГРЕГАТА ВНИМАТЕЛЬНО ПРОЧИТАЙТЕ ЭТО РУКОВОДСТВО

Подвесные моноблочные фанкойлы предназначены для использования в торговых и частных помещениях с подвесными потолками.

Устройства специально разработаны для нагрева, фильтрации, охлаждения и осушения воздуха. Они непригодны для других целей.

Вентиляторы конвекторы серии не могут быть использованы:
- ***для обработки воздуха вне помещений***
- ***в помещениях с повышенной влажностью***
- ***в помещениях с взрывоопасной атмосферой***
- ***в помещениях с коррозионной атмосферой***

Убедитесь, что помещение, в котором установлен агрегат, не содержит веществ, вызывающих коррозию алюминиевого оребрения.

К агрегату подводится горячая или холодная вода в зависимости от потребностей нагрева или охлаждения помещения.

APPLICATION

CAREFULLY READ THIS MANUAL BEFORE INSTALLING THE APPLIANCE

The suspended monobloc fan coils are designed for use in commercial and private environments with false ceilings.

The appliances are exclusively built for air heating, filtering, cooling and dehumidification. They are not suitable for any other purpose.

The appliance may not be used:
- ***for outdoor air treatment***
- ***for installation in moist rooms***
- ***for installation in explosive atmospheres***
- ***for installation in corrosive atmospheres***

Make sure that the environment where the appliance is installed does not contain substances that cause the corrosion of the aluminium fins.

The units are supplied with hot or cold water, depending on whether the environment is to be heated or cooled.

BUT

AVANT D'INSTALLER L'APPAREIL LIRE ATTENTIVEMENT CE MANUEL

Les ventilo-convecteurs monobloc suspendus sont conçus pour être utilisés dans des locaux commerciaux et résidentiels équipés de plafonds techniques.

Les appareils sont construits exclusivement pour le chauffage, la filtration, le refroidissement et la déshumidification; ils ne sont adaptés à aucun autre usage.

L'appareil ne peut pas:
- ***pour le traitement de l'air en plein air***
- ***être installé dans des locaux humides***
- ***être installé dans des atmosphères explosives***
- ***être installé dans des atmosphères corrosives***

Vérifier que la pièce dans laquelle l'appareil est installé ne contient pas de substances pouvant engendrer la corrosion des ailettes en aluminium.

Les appareils sont alimentés avec de l'eau chaude/froide selon qu'on veut chauffer ou rafraîchir l'ambiance.

ZWECKBESTIMMUNG

BEVOR DAS GERÄT INSTALLIERT WIRD, SOLLTE DIESES HANDBUCH SORGFÄLTIG GELESEN WERDEN

Die Aufhängbaren Monoblock-Heizlüfter sind für den Einbau in Büro- und Wohnräumen mit abgehängter Decke bestimmt.

Die Geräte sind ausschließlich zum Lufterwärmen, Filtern, Kühlen und Entfeuchten ausgelegt. Jeder andere Gebrauch ist ungeeignet.

Die Geräte darf nicht eingesetzt werden für:
- ***die Aufbereitung der Luft im Freien***
- ***die Installation in feuchten Räumen***
- ***die Installation in explosiver Atmosphäre***
- ***die Installation in korrosiver Atmosphäre***

Überprüfen, dass der Raum, in dem das Gerät installiert wird, keine Stoffe enthält, die einen Korrosionsprozess der Aluminiumrippen bewirken.

Je nachdem, ob der Raum geheizt oder gekühlt werden soll, werden die Geräte mit warmem oder kaltem Wasser versorgt.

ANVÄNDNING

LÄS DENNA MANUAL NOGGRANT INNAN PRODUKTEN INSTALLERAS

De upphängda helgjutna fläktkonvektorerna är utarbetade för användning i kommersiella och privata miljöer med undertak.

Apparaterna är enbart tillverkade för uppvärmning, filtrering, luftkonditionering och avfuktning av luft. All annan användning är olämplig.

Fläktkonvektorn får inte användas:
- ***för behandling av utomhusluft***
- ***för installation i fuktiga utrymmen***
- ***för installation i explosiv atmosfär***
- ***för installation i korrosiv atmosfär***

Kontrollera att det inte finns ämnen som kan få aluminiumvingarna att korrodera på den plats där apparaten installeras.

Fläktkonvektorerna matas med varmt eller kallt vatten, beroende på om de används för uppvärmning eller luftkonditionering.

DOEL

VÓÓR DE INSTALLATIE VAN HET APPARAAT NEEMT U AANDACHTIG DEZE HANDLEIDING DOOR

De horizontale kanaliseerbare ventilators-convectors werden ontworpen voor gebruik in commerciële en privé-ruimtes met een verlaagd plafond.

De toestellen zijn uitsluitende gebouwd voor de functies verwarming, filtering, koeling en ontvochtiging; ze zijn niet geschikt voor andere toepassingen.

De ventilators-convectors mag niet worden gebruikt:
- ***voor de zuivering van de buitenlucht***
- ***voor installatie in vochtige ruimten***
- ***voorinstallatie in ruimten waar ontploffingsgevaar heerst***
- ***voor installatie in corrosieve omgevingen***

Controleer of de omgeving waarin het apparaat geïnstalleerd is geen stoffen bevat die een roestproces van de aluminium ribben op gang brengen.

De apparaten worden gevoed met warm/koud water, naargelang men de ruimte wenst af te koelen of te verwarmen.

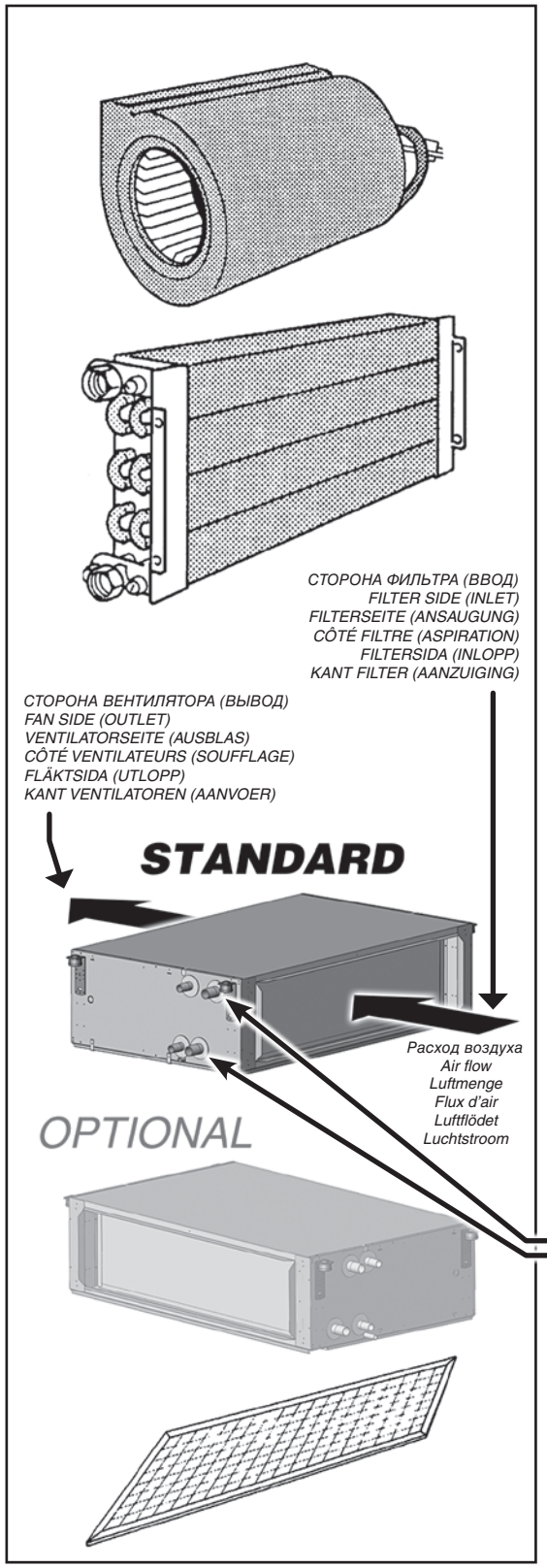

К агрегату подводится горячая или холодная вода в зависимости от потребностей нагрева или охлаждения помещения.

The units are supplied with hot or cold water, depending on whether the environment is to be heated or cooled.

Данный прибор предназначен для использования опытными пользователями или форматов в магазинах, в легкой промышленности и на фермах, а также для коммерческого использования неспециалистами.

This unit is intended to be used by expert or trained users in shops, in light industry and on farms, or for commercial use by lay persons.

Агрегат не предназначен для использования людьми (включая детей) с недостаточным физическим, умственным развитием, либо с недостаточным опытом или знаниями, кроме случаев, когда они могут воспользоваться помощью лица, ответственного за их безопасность, следящего за ними и знакомого с инструкциями по эксплуатации агрегата.

This unit is not intended for use by persons (including children) with reduced physical, sensory or mental capabilities, or lack of experience and knowledge, unless they have been given supervision or instruction concerning use of the appliance by a person responsible for their safety.

Необходимо следить за детьми, чтобы они не играли с агрегатом.

Children should be supervised to ensure that they do not play with the appliance.

Конструкция:

НЕСУЩАЯ КОНСТРУКЦИЯ
Изготовлен из оцинкованной панели с покрытием из материала класса М1.

ВЕНТИЛЯТОР
Вентилятор оснащен алюминиевыми или пластиковыми лопастями и посажен непосредственно на двигатель с двойным подсосом, при этом в процессе изготовления его лопасти проходят динамическую и статическую балансировку, что обеспечивает максимально бесшумную работу.

ЭЛЕКТРОДВИГАТЕЛЬ
Однофазный двигатель с конденсатором на установке гибкого виброгасителя. Класс защиты IP 20.

ТЕПЛООБМЕННИК
Изготовлен из холоднотянутой медной трубы с алюминиевым оребрением, механически закрепленным на трубе в процессе расширения. 3-4-6 рядный обменник имеет 2 вставных соединения для подачи газа.
Оборудование может быть оснащено дополнительным 1- или 2-рядным обменником (только для нагревания) с охватываемым соединением для подачи газа.

В стандартном исполнении патрубки для подключения расположены с левой (от вас) стороны, если вы смотрите на агрегат (сторона фильтра).

По заказу устройства могут быть поставлены с подсоединениями на правой стороне.

ФИЛЬТР *Сменный полипропиленовый ячеистый тканевый фильтр.*

ПОДДОН ДЛЯ СБОРА КОНДЕНСАТА
Изготовлен из оцинкованной панели с покрытием из материала класса М1.

The main components are:

CARRYNG STRUCTURE
Made from galvanised plate with a layer of class M1 material.

FAN ASSEMBLY
Ultra-silent double intake centrifugal fans with statically and dynamically balanced impellers keyed directly onto the motor shaft.

ELECTRIC MOTOR
Single phase motor with permanently on capacitor on elastic vibration-damper mounting. Protection class IP 20.

HEAT EXCHANGE COIL
Made with aluminium finned copper tubes. The 3-4-6 row exchanger has two male gas connections.
The units can be fitted with a supplementary 1 or 2 rows exchanger (for heating only) with gas male connections.

As standard, the connections are on the left hand side facing the unit from filter side.

The units can be supplied if specified with the connections on the right hand side.

*Regenerable synthetic **FILTER**.*

CONDENSATE COLLECTION TRAY
Made from galvanised plate with a layer of class M1 material.

Les appareils sont alimentés avec de l'eau chaude/froide selon qu'on veut chauffer ou rafraîchir l'ambiance.

Cet appareil est destiné à être utilisé par des utilisateurs expérimentés ou des formats dans les magasins, chez des artisans et dans des fermes, ou à des fins commerciales par des non-experts.

L'appareil n'est pas prévu pour être utilisé par des personnes (y compris les enfants) dont les capacités physiques, sensorielles ou mentales sont réduites, ou dénuées d'expérience ou de connaissance, sauf si elles ont pu bénéficier, par l'intermédiaire d'une personne responsable de leur sécurité, d'une surveillance ou d'instructions préalables concernant l'utilisation de l'appareil.

Il convient de surveiller les enfants pour s'assurer qu'ils ne jouent pas avec l'appareil.

Les composants principaux sont:

BÂTI DE SUPPORT
En tôle zinguée isolés avec un matelas classe M1.

GROUPE VENTILATEUR
Constitué par des ventilateurs centrifuges à double aspiration, particulièrement silencieux, avec des turbines équilibrées statiquement et dynamiquement, directement fixées sur l'arbre moteur.

MOTEUR ÉLECTRIQUE
Du type monophasé avec condensateur branché en permanence, monté sur des supports élastiques antivibratiles. Protection IP 20.

BATTERIE D'ÉCHANGE THERMIQUE
Construite avec des tubes en cuivre et des ailettes en aluminium fixées aux tubes par dudgeonnage mécanique. Dans la version à 3-4-6 rangs, la batterie est équipée de deux raccords gaz femelle.
Les appareils peuvent être équipés d'une batterie supplémentaire, à 1 ou 2 rangs (seulement pour le chauffage), avec des raccords femelle gaz.

La position standard des raccords est à gauche, quand on regarde l'appareil des côté filtre.

Sur demande la position des raccords peut-être déplacée à droite.

FILTRE *en matière synthétique régénérable.*

BAC DE RECUPERATION DES CONDENSATS
En tôle zinguée isolés avec un matelas classe M1.

Je nachdem, ob der Raum geheizt oder gekühlt werden soll, werden die Geräte mit warmem oder kaltem Wasser versorgt.

Dieses Gerät ist dafür bestimmt, durch erfahrene Benutzer oder Formate in Geschäften verwendet werden, in der Leichtindustrie und auf Bauernhöfen, oder für die kommerzielle Nutzung von Nicht-Experten.

Dieses Gerät ist nicht dafür bestimmt, durch Personen (einschließlich Kinder), mit eingeschränkten physischen, sensorischen oder geistigen Fähigkeiten oder mangels Erfahrung und/oder mangels Wissen benutzt zu werden, es sei denn sie werden durch eine für ihre Sicherheit zuständige Person beaufsichtigt oder erhielten von ihr Anweisungen, wie das Gerät zu benutzen ist.

Kinder sollten beaufsichtigt werden, um sicherzustellen, dass sie nicht mit dem Gerät spielen.

Das Gerät setzt sich hauptsächlich aus folgenden Bauteilen zusammen:

GEHÄUSE
Aus Zinkblech mit Isoliermatte der Klasse M1.

GEBLÄSE
Bestehend aus besonders geräuscharmen, doppelseitig saugenden Radialventilatoren mit statisch und dynamisch ausgewuchteten Laufrädern, direkt auf der Antriebswelle sitzend.

ELEKTROMOTOR
Einphasig mit Kondensator permanent eingeschaltet, auf elastischen Anti-vibration-shalterungen montiert; Schutzklasse IP 20.

WÄRMETAUSCHER-BATTERIE
Bestehend aus Kupferrohren mit maschinell aufgezogenen Aluminium-lamellen. Die 3- und 4- und 6-reihigen Wärmetauscher sind mit zwei Anschlüssen mit Innengewinde Gas versehen.
Die Geräte können mit einem 1- und 2- reihigen Zusatz-Wärmetauscher (nur für Heizung) mit Innengewinde-Anschlüssen Gas ausgestattet werden.

Serienmäßig befinden sich die Anschlüsse von vorne gesehen links von filtersite.

Auf Anfrage oder mit einem einfachen Eingriff der direkt vor Ort durchgeführt werden kann, können die Anschlüsse auf die rechte Seite verlegt werden.

FILTER *aus regenerierbarem Synthetikmaterial.*

KONDENSATWANNE
Aus Zinkblech mit Isoliermatte der Klasse M1.

Fläktkonvektorerna matas med varmt eller kallt vatten, beroende på om de används för uppvärmning eller luftkonditionering.

Denna apparat är avsedd att användas av erfarna användare eller format i butiker, i lätt industri och på gårdar, eller för kommersiell användning av icke-experter.

Apparaten skall inte användas av personer (inklusive barn) med fysiska, sensoriella eller mentala funktionshinder, eller av personer som saknar erfarenhet eller kunskap om apparaten, förutom om de övervakas av en person som ansvarar för deras säkerhet eller om de fått instruktioner gällande apparatens användning.

Barn skall övervakas så att de inte kan leka med apparaten.

Nedan beskrivs produktens huvudkomponenter:

BÄRANDE STRUKTUR
Tillverkad av galvaniserad plåt med ett skikt material av klass M1.

FLÄKTENHET
Centrifugal fläkt med dubbla inlopp, statisk och dynamiskt balanserade fläkthjul som är monterade direkt på motoraxeln.

ELMOTOR
Enfasmotor med permanent aktiverad kondensator på elastiska och vibrations-dämpande stöd. Skyddsklass IP 20.

KYL-/VÄRMEBATTERI
Tillverkad av koppar/aluminium. Den 3-, 4-, 6-raders värmeväxlaren har två gasanslutningar med hankoppling. Enheterna kan förses med en extra 1- eller 2-raders värmeväxlare (enbart för uppvärmning) med gasanslutningar med hankoppling.

Som standard sitter anslutningarna på enhetens vänstra sida sett framifrån (filtersida).

På begäran kan enheterna levereras med anslutningarna på höger sida.

FILTER *av tvättbar syntetfiber.*

DROPPTRÅG,
Tillverkad av galvaniserad plåt med ett skikt material av klass M1.

De apparaten worden gevoed met warm/koud water, naargelang men de ruimte wenst af te koelen of te verwarmen.

Dit apparaat is bedoeld om te worden gebruikt door ervaren gebruikers of formaten in winkels, in de lichte industrie en op boerderijen, of voor commercieel gebruik door niet-deskundigen.

Het apparaat is niet bestemd voor gebruik door personen (kinderen inbegrepen) met beperkte fysieke, sensoriële of mentale capaciteiten of met onvoldoende ervaring of kennis, tenzij ze gebruik hebben kunnen maken, dankzij het toedoen van iemand die verantwoordelijk is voor hun veiligheid, van toezicht of aanwijzingen over het gebruik van het apparaat.

Kinderen dienen onder toezicht te staan om zich ervan te verzekeren dat zij niet met het apparaat spelen.

De voornaamste onderdelen zijn:

DRAAGSTRUCTUUR *in verzinkte staalplaat met isolatiemat klasse M1.*

VENTILATORGROEP
Samengesteld door centrifuge-ventilators met dubbele aanzuiging, bijzonder geluidloos met statisch en dynamisch uitgebalanceerde schoepen, rechtstreeks bevestigd op de aandrijfas van de motor.

ELEKTRISCHE MOTOR
Van het type monofase met permanent ingeschakelde condensor, gemonteerd op elastische, trillingwerende steunen, bescherming IP 20.

BATTERIJ WARMTEWISSELING
Het toestel is gemaakt uit koperen buizen en vinnen in aluminium die aan de buizen zijn bevestigd met een procedé op basis van mechanische spindels. Bij de versies met 3-4-6 leden is de batterij voorzien van 2 mannelijke gaskoppelingen.
De toestellen kunnen met een extra batterij worden uitgerust (alleen voor verwarming), met 1 of 2 leden, met mannelijke gaskoppeling.

De seriële positie van de aansluitingen is links, als men vóór het apparaat staat van kant filter.

Op verzoek, kunnen de aansluitingen naar rechts worden verplaatst.

*Herbruikbare **FILTER** in synthetisch materiaal.*

OPVANGBAK CONDENSATIEWATER
In verzinkte staalplaat met isolatie-mat klasse M1.

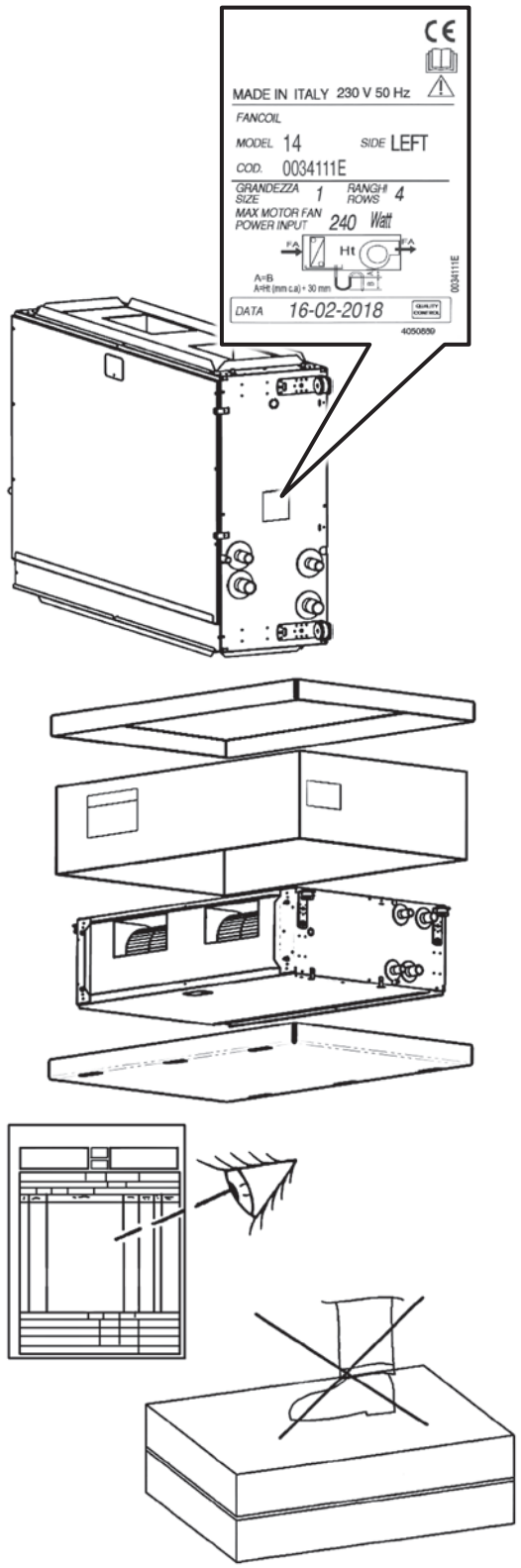

ИДЕНТИФИКАЦИЯ АГРЕГАТА

На каждом агрегате закреплена идентификационная табличка, на которой приведены его характеристики и тип агрегата.

IDENTIFYING THE APPLIANCE

Each unit is supplied with an identification plate giving details of the manufacturer and the type of appliance.

ТРАНСПОРТИРОВКА

Устройство поставляется в картонной упаковке.

После вскрытия упаковки убедитесь, что установка не повреждена и соответствует требуемой модели.

В случае повреждения или несовпадения маркировочного кода с кодом, указанным в заказе, немедленно свяжитесь с Вашим дилером, указав серию и модель.

Для работы прибора подключить гидравлические соединения к котлу / чиллеру, а электрические - к источнику 230 В однофазного питания.

TRANSPORT

The appliance is supplied in cardboard packaging.

After unpacking the appliance, make sure it is undamaged and corresponds to the unit requested.

In the event of damage or if the identification code does not correspond to that ordered, contact your dealer immediately, quoting the series and model.

To operate the appliance, connect hydraulically to a boiler/chiller and electrically to a 230 V single phase power supply.

ВЕС И ГАБАРИТНЫЕ РАЗМЕРЫ АГРЕГАТА В УПАКОВКЕ

WEIGHTS AND DIMENSIONS PACKED UNIT

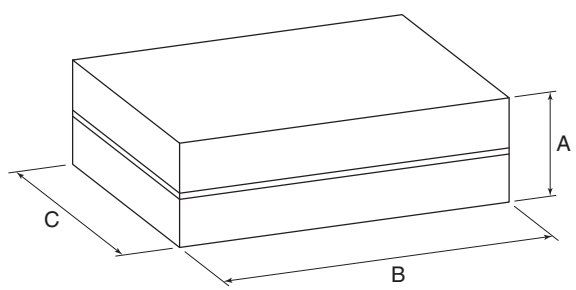

	Размер / Size / Taille / Größe / Storlek / Grootte						
	1	2	3	4	5	6	7
A (mm)	330	330	380	380	455	505	605
B (mm)	1290	1290	1290	1605	1605	1695	1695
C (mm)	805	805	805	960	960	1207	1207

IDENTIFICATION DES MACHINES

Une étiquette d'identification est appliquée sur chaque machine; elle indique les données du constructeur et le type de machine.

KENNZEICHNUNG DES GERÄTS

Jedes Gerät ist mit einem Typenschild gekennzeichnet, auf dem die Daten des Herstellers und der Typ des Geräts angegeben sind.

IDENTIFIERING AV FLÄKTKONVEKTORN

Varje fläktkonvektor har en identifieringsskylt med uppgifter om tillverkare och typ av produkt/modell.

IDENTIFICATIE APPARAAT

Aan boord van elk apparaat wordt een identificatielabel aangebracht met de gegevens van de fabrikant en het type machine.

TRANSPORT

L'appareil est emballé dans des boîtes en carton.

Après avoir déballé l'appareil, contrôler qu'il n'a subi aucun dommage et qu'il correspond bien à la fourniture.

En cas de dommages ou si le sigle de l'appareil ne correspond pas à ce qui a été commandé, s'adresser au revendeur en indiquant la série et le modèle.

Pour le fonctionnement de l'appareil, prévoir un raccordement hydraulique à la chaudière/centrale d'eau glacée et un raccordement électrique 230 V monophasé.

TRANSPORT

Das Gerät wird in Kartons verpackt.

Kontrollieren Sie beim Auspacken sofort, ob das Gerät unversehrt ist, und ob es mit den Angaben in den Versandpapieren übereinstimmt.

Falls Schäden festgestellt werden sollten, oder wenn die Artikelnummer nicht mit dem bestellten Gerät übereinstimmt, wenden Sie sich bitte an Ihren Händler. Geben Sie bei Rückfragen immer Serie und Gerätemodell an.

Für den Betrieb des Geräts ist ein Wasseranschluss zum Heizer/Kühler sowie ein Stromanschluss (230 V einphasig) erforderlich.

TRANSPORT

Apparaten levereras i pappemballage.

Efter fläktkonvektorn har packats upp, kontrollera att produkten inte är skadad och att den motsvarar den beställda.

Om produkten skulle vara skadad eller inte överensstämma med den beställda produkten, kontakta din återförsäljare omgående. Uppge serie och modell.

För att använda apparaten ska den anslutas hydrauliskt till en varmvattenberedare/ett kylelement och elektriskt till ett enfas nätaggregat på 230 V.

TRANSPORT

Het apparaat wordt in een kartonnen doos verpakt.

Eens het apparaat van zijn verpakking ontdaan, controleert u de integriteit en conformiteit van het apparaat.

In geval van beschadigingen, of indien het apparaat niet overeenkomt met de bestelling, wendt u zich tot uw verkoper, met vermelding van het serienummer en het model.

Voor de werking van het toestel moet men over een hydraulische aansluiting op de ketel/koelinstallatie en een elektrische aansluiting 230V monofase beschikken.

POIDS ET DIMENSIONS DE L'UNITE EMBALLEE

GEWICHT UND DIMENSIONEN VERPACKTES GERÄT

MÅTT OCH VIKT, FÖRPACKAD ENHET

GEWICHT EN AFMETINGEN VERPAKTE EENHEID

ВЕС (кг) - WEIGHT (kg) - POIDS (kg)
GEWICHT (kg) - VIKT (kg) - GEWICHT (kg)

		Ряды / Rows / Rangs / Reihen / Rader / Rangen											
		Вес без упаковки - Unpacked unit Unité seule - Unverpackung des Gerätes Oförpackad enhet - Eenheid zonder verpakking						Вес с упаковкой - Packed unit Unité emballée - Verpackung des Gerätes Förpackad enhet - Verpakte eenheid					
Mod.		3	3+1	3+2	4	4+1	4+2	3	3+1	3+2	4	4+1	4+2
Размер / Size Größe / Taille Storlek / Grootte	1	45	48	50	47	50	51	48	51	53	50	53	54
	2	46	50	52	48	51	53	49	53	55	51	54	56
	3	54	58	60	56	60	62	57	61	63	59	63	65
	4	75	80	83	78	83	86	79	84	87	82	87	90
	5	85	90	94	88	94	98	89	94	98	92	98	102

		Ряды / Rows / Rangs / Reihen / Rader / Rangen							
		Вес без упаковки - Unpacked unit Unité seule - Unverpackung des Gerätes Oförpackad enhet - Eenheid zonder verpakking				Вес с упаковкой - Packed unit Unité emballée - Verpackung des Gerätes Förpackad enhet - Verpakte eenheid			
Mod.		4	4+2	6	6+2	4	4+2	6	6+2
Размер / Size / Größe Taille / Storlek / Grootte	6	124	134	130	140	127	137	133	143
	7	140	152	148	160	143	155	151	163

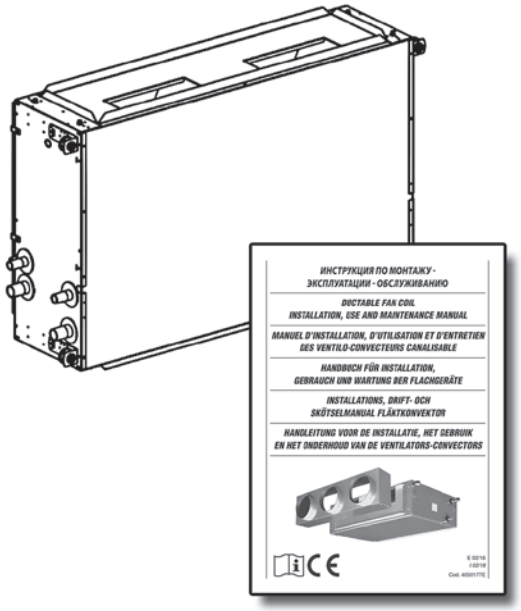

СОСТАВ ПОСТАВКИ

- *Агрегат.*
- *Руководство пользователя и инструкции по техническому обслуживанию.*

GENERAL NOTES ON DELIVERY

- *Appliance.*
- *Instruction and maintenance manual.*

ОСНОВНЫЕ ПРЕДУПРЕЖДЕНИЯ

А-взвешенный уровень звукового давления <70 дБ(А)

Освободив агрегат от упаковки, убедитесь, что модель и комплектация соответствуют заказу. Убедитесь в отсутствии повреждений. В противном случае обращайтесь непосредственно к фирме-продавцу.

Вентиляторы-конвекторы были разработаны для обогрева или же кондиционирования помещений, поэтому должны использоваться исключительно для этих целей. Использование агрегатов не по назначению автоматически ведет к отказу от гарантии и снимает с производителя всяческую ответственность за возможный причиненный ущерб.

Любой ремонт или обслуживание агрегата должно производиться квалифицированными специалистами.

Производитель не несет ответственности за ущерб, вызванный изменениями или модификацией агрегата.

GENERAL WARNINGS

The A-weighted sound pressure level < 70 dB(A)

After removing the packaging, make sure the contents are as requested and not damaged. If this is not the case, contact the dealer where you bought the appliance.

The fan coils have been designed for room heating and/or air conditioning and must be used exclusively for that purpose. We declines all responsibility for damage caused by their improper use.

All repairs or maintenance must be performed by qualified specialists.

We declines all responsibility for damage caused by modifications or tampering with the unit.

REMARQUES GENERALES POUR LA LIVRAISON

- *Appareil.*
- *Instructions d'installation et d'entretien.*

ALLGEMEINE HINWEISE ZUR LIEFERUNG

- *Gerät.*
- *Gebrauchs- und Wartungsanleitung.*

ALLMÄNNA UPPGIFTER OM LEVERANS

- *Produkt.*
- *Instruktions- och underhållsmanual.*

ALGEMEINE OPMERKINGEN BIJ DE LEVERING

- *Apparaat.*
- *Handleiding voor het gebruik en het onderhoud.*

GENERALITES

Le niveau de pression sonore pondéré A < 70 dB(A)

Après avoir ouvert et retiré l'emballage, s'assurer que le contenu est conforme et qu'il est en parfait état. En cas contraire s'adresser au revendeur où l'appareil a été acheté.

Les ventilo-convecteurs ont été conçus pour chauffer et/ou climatiser les pièces et ne doivent être destinés qu'à cet usage. Il exclut toute responsable en cas de dommages causés par un emploi anormal.

Toutes les réparations ou entretiens de l'appareil doivent être effectués par le SAV ou par un technicien spécialisé.

On décline toute responsabilité en cas de dommages provoqués par des modifications ou altérations de l'appareil.

ALLGEMEINE HINWEISE

Der A-gewichtete Schalldruckpegel < 70 dB(A)

Nach dem Auspacken kontrollieren, ob der Inhalt der Bestellung entspricht und unversehrt ist. Im gegenteiligen Fall wenden Sie sich an Ihren Händler.

Die Klimakonvektoren wurden zur Heizung und Klimatisierung von Räumen entwickelt und dürfen folglich ausschließlich zu diesem Zweck verwendet werden. Die Firma haftet nicht für eventuelle Schäden, die durch den unzweckmäßigen Gebrauch verursacht werden.

Alle Reparaturen oder Wartungsarbeiten müssen durch Personal der Firma oder andere fachlich qualifizierte Techniker erfolgen.

Die Firma haftet nicht für solche Schäden, die durch die Veränderung oder die Manipulierung des Geräts entstehen.

GENERELLA FÖRESKRIFTER

Den A-vägda ljudtrycksnivå A < 70 dB(A)

När emballaget avlägsnats kontrollerar du att produkten överensstämmer med den beställda varan och att den inte är skadad. Om så inte är fallet, kontaktar du din återförsäljare.

Fläktkonvektor är avsedd för uppvärmning och/eller luftkonditionering och får endast användas för dessa syften. Vi frånsäger oss allt ansvar för skador som uppstått till följd av felaktig användning.

Reparation och underhåll får endast utföras av behöriga specialister.

Vi frånsäger oss allt ansvar för skador som uppstått vid förändringar eller ombyggnad av fläktkonvektorn.

ALGEMENE VOORSCHRIFTEN

Geluidsdrukniveau gewogen schaal A < 70 dB(A)

Na de verpakking te hebben verwijderd, controleren of de inhoud ervan correct en onbeschadigd is. Is dit niet het geval, contact opnemen met de verkoper of waar het apparaat werd aangekocht.

De ventilatorconvectors werden ontworpen voor de verwarming en/of koeling van ruimten, en dienen uitsluitend hiervoor te worden gebruikt. Wij kunnen niet aansprakelijk worden gesteld voor eventuele schade die het gevolg is van een verkeerd gebruik van het apparaat.

Reparaties of onderhoud van het apparaat dienen uitgevoerd te worden door gespecialiseerd en opgeleid personeel.

Wij kunnen niet aansprakelijk worden gesteld voor schade die voortvloeit uit aangebrachte wijzigingen.

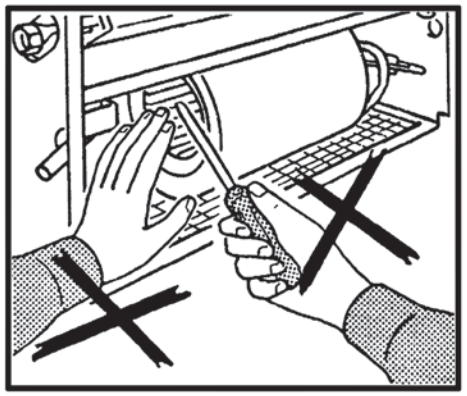

ПРАВИЛА ТЕХНИКИ БЕЗОПАСНОСТИ

Убедитесь, что заземление подключено.

Лопасти вентиляторов могут вращаться со скоростью до 1400 об/мин.

Избегайте попадания посторонних предметов в вентилятор! Не трогайте вентилятор руками.

ЕСЛИ ФИЛЬТР ПОДВЕРГАЛСЯ ОЧИСТКЕ ИЛИ БЫЛ ПОЛНОСТЬЮ ЗАМЕНЕН, УБЕДИТЕСЬ В ПРАВИЛЬНОСТИ ЕГО УСТАНОВКИ ПЕРЕД ЗАПУСКОМ АГРЕГАТА!

При использовании агрегата в регионах с особо холодным климатом, перед остановкой агрегата на длительный срок, слейте жидкость из гидравлического контура.

Если агрегат использует приток наружного воздуха с шибером, примите меры во избежание замораживания жидкости в трубах теплообменника.

Теплообменные батареи прошли испытание при давлении 22 бар. Рекомендуемое максимальное рабочее давление: 8 бар.

SAFETY RULES

Make sure the unit is earthed.

Fan blades may reach speeds of up to 1400 revs/min.

Never introduce objects or the hand into the fans.

IF THE FILTER REQUIRES REPLACING OR CLEANING, ALWAYS MAKE SURE IT IS REPOSITIONED CORRECTLY BEFORE STARTING THE UNIT.

In particularly cold climates, if the appliance is not to be used for long periods, drain the hydraulic circuit.

If the installation is fitted with an external air intake damper, make sure the coil tubes are not damaged by temperatures below freezing point.

The heat exchange coils are tested at a pressure of 22 bars. Maximum recommended working pressure: 8 bars.

CONSIGNES DE SECURITE

S'assurer que la mise à la terre a été effectuée.

Les ventilateurs peuvent atteindre la vitesse de 1400 tr/mn.

Ne pas introduire d'objets dans le ventilateur, et surtout pas les mains.

EN CAS DE REMPLACEMENT OU DE NETTOYAGE DU FILTRE, NE JAMAIS OUBLIER DE LE REMETTRE AVANT DE METTRE L'APPAREIL EN MARCHE.

En cas d'installation dans des climats particulièrement froids, vidanger l'installation hydraulique lorsqu'on prévoit de longues périodes d'arrêt de la machine.

En cas d'installation avec un volet de prise d'air extérieur, faire attention au gel en hiver, qui peut provoquer la rupture des tubes de la batterie.

Les batteries d'échange thermique sont testées à une pression de 22 bars et sont adaptées au fonctionnement à un maximum de 8 bars.

SICHERHEITS-VORSCHRIFTEN

Vergewissern Sie sich, dass das Gerät korrekt geerdet wird.

Die Laufräder können eine Drehzahl von 1400 U/min. erreichen.

Stecken Sie keine Gegenstände in den Ventilator, und greifen Sie erst recht nicht mit den Händen hinein.

BEI ERSATZ ODER REINIGUNG DES FILTERS NICHT VERGESSEN, DEN FILTER VOR DEM ERNEUTEN EINSCHALTEN DES GERÄTS WIEDER EINZUBAUEN.

Bei Installation in einem besonders kalten Klima muss der Wasserkreislauf entleert werden, wenn das Gerät für längere Zeit nicht benutzt wird.

Achtung bei Installation mit Zuluftklappe im Freien, durch winterlichen Frost können die Rohre der Batterie beschädigt werden.

Die Wärmetauscher-Batterien werden bei einem Druck von 22 bar getestet und eignen sich für den Betrieb bei maximal 8 bar.

SÄKERHETS-FÖRESKRIFTER

Fläktkonvektorn måste vara jordad.

Fläktbladen kan komma upp i 1.400 varv/min.

Stoppa aldrig in föremål eller fingrar i fläkten.

OM FILTRET MÅSTE BYTAS ELLER RENGÖRAS, KONTROLLERA ATT DET SATTS TILLBAKA KORREKT INNAN FLÄKTKONVEKTORN STARTAS.

Tappa ur hydraulkretsen om fläktkonvektorn inte ska användas under en längre period (gäller speciellt för kalla klimatområden).

Om installationen har ett uteluftspjäll på luftinloppet, säkerställ att batteriets rör klarar temperaturer under fryspunkten eller skyddas på lämpligt sätt.

Värmeväxlarbatterierna har testats vid ett tryck på 22 bar. Det högsta rekommenderade drifttrycket är 8 bar.

VEILIGHEIDS-VOORSCHRIFTEN

Zorg voor een aardaansluiting.

De propellers kunnen een snelheid van 1400 t/min. halen.

Steek geen voorwerpen of handen in de elektronventilator.

ALS U DE FILTER VERVANGT OF SCHOONMAAKT, PLAATST U HEM STEEDS TERUG VOOR U HET APPARAAT IN WERKING STELT.

Voor een installatie in een bijzondere koude omgeving, ledigt u de hydraulische installatie als u voorziet dat de machine gedurende een lange periode niet zal werken.

Voor een installatie met een externe luchtklep, kijk uit voor wintervorst die de buizen van de batterij kan beschadigen.

De warmtewisselingsbatterijen worden getest op een druk van 22 bar en zijn geschikt om op maximum 8 bar te werken.

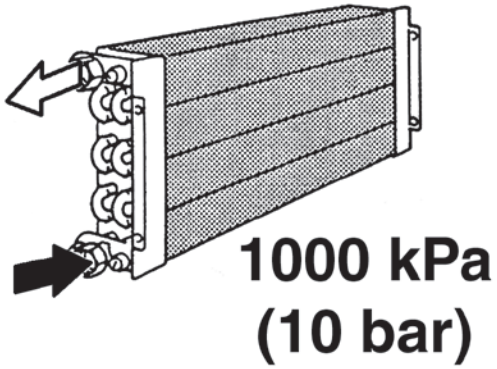

LIMITI DI IMPIEGO

Основные рабочие характеристики вентилятора конвектора и теплообменника:

Вентилятор конвектор и теплообменник:

- *Максимальная температура жидкости в теплообменнике: макс. 80°C*
- *Минимальная температура жидкости в теплообменнике: мин. 5°C*
- *Максимальное рабочее давление: 1000 кПа*
- *Напряжение электропитания: 230 В, 50 Гц*
- *Потребление электроэнергии: см. табличку с техническими данными*

ПЕРЕРАБОТАННЫЙ ВОЗДУХ НЕ ДОЛЖЕН ПРЕВЫШАТЬ 50°C

OPERATING LIMITS

The basic specification of the fan coil and heat exchanger is given below:

Fan coil and heat exchanger:

- *Maximum temperature of heat vector fluid: 80°C*
- *Minimum temperature of refrigerant fluid: 5°C*
- *Maximum working pressure: 1000 kPa*
- *Power supply voltage: 230V - 50Hz*
- *Electric energy consumption: see technical data label*

THE TREATED AIR MUST NOT EXCEED A TEMPERATURE OF 50°C

УТИЛИЗАЦИЯ

Расходные и замененные материалы утилизируются в соответствии с нормами безопасности и с нормами защиты окружающей среды.

WASTE DISPOSAL

Consumables and replaced parts should be disposed of safely and in accordance with environmental protection legislation.

LIMITES D'EMPLOI

Les caractéristiques fondamentales du ventilo-convecteur et de l'échangeur de chaleur sont les suivantes:

Ventilo-convecteur et échangeur de chaleur:

- *Température maximale du fluide caloporteur: 80°C maxi*
- *Température minimale du fluide de refroidissement: 5°C mini*
- *Pression de marche maximale: 1000 kPa*
- *Tension d'alimentation: 230V - 50Hz*
- *Consommation d'énergie électrique: voir plaquette données techniques*

L'AIR TRAITÉ DU MOTO-VENTILATEUR NE DOIT PAS DÉPASSER LA TEMPÉRATURE DE 50°C

EINSATZGRENZEN

Die wesentlichen Daten des Klimakonvektors und der Wärmetauscher sind die folgenden:

Klimakonvektor und Wärmetauscher:

- *Max. Temperatur des Kältemediums: 80°C*
- *Min. Temperatur der Kühlflüssigkeit: 5°C*
- *Max. Betriebsdruck: 1000 kPa*
- *Versorgungsspannung: 230V - 50Hz*
- *Energieverbrauch: siehe Typenschild*

DIE TEMPERATUR DER VOM VENTILATOR BEHANDELTEN LUFT DARF MAXIMAL 50°C BETRAGEN

DRIFTGRÄNSER

Driftgränser för fläktkonvektorn och värme-/kylbatteri ges nedan:

Fläktkonvektor och värme-/kylbatteri:

- *Maximitemperatur för värmevätska = 80°C*
- *Minimitemperatur för kylvätska = 5°C*
- *Maximalt drifttryck: 1000 kPa*
- *Nätanslutning 230V - 50Hz*
- *Elförbrukning: Se klistermärke med data*

DEN BEHANDLADE LUFTEN FÅR INTE HA HÖGRE TEMPERATUR ÄN 50°C

ПРЕДЕЛЬНЫЕ ПАРАМЕТРЫ ЭКСПЛУАТАЦИИ

De belangrijke gegevens met betrekking tot de ventilator-convector en de warmtewisselaar:

Ventilator-convector en warmtewisselaar:

- *Maximumtemperatuur Vloeistof Thermovector: max. 80°C*
- *Minimumtemperatuur koelvloeistof: min. 5°C*
- *Maximale bedrijfsdruk: 1000 kPa*
- *Voedingsspanning: 230V - 50Hz*
- *Elektrisch energieverbruik: zie plaatje met technische gegevens*

DE TEMPERATUUR VAN DE LUCHT DIE DOOR DE VENTILATOR WORDT BEHANDELD MAG NIET MEER DAN 50°C ZIJN

ÉLIMINATION

Les consommables et les pièces remplacées doivent être éliminés en respectant les règles de sécurité et les normes de protection de l'environnement.

ENTSORGUNG

Verbrauchsteile und ersetzte Teile müssen vorschriftsmäßig entsorgt werden.

AVFALLSHANTERING

Förbrukningsartiklar och utbytta delar ska avfallshanteras på säkert sätt och enligt gällande miljöregler.

AFDANKING

De verbruiksonderdelen en vervangen onderdelen worden afgedankt met respect voor de veiligheidsvoorschriften en overeenkomstig de milieuwetgeving.

ГАБАРИТЫ - DIMENSIONS - DIMENSIONS DIMENSIONEN - MÅTT - AFMETINGEN

		Размер / Size / Taille / Größe / Storlek / Grootte						
		1	2	3	4	5	6	7
	A (mm)	1133	1133	1133	1445	1445	1535	1535
	B (mm)	698	698	698	853	853	1100	1100
	C (mm)	310	310	360	360	435	488	588
	D (mm)	255	255	305	293	368	421	521
	E (mm)	991	991	991	1302	1302	1393	1393
	F (mm)	620	620	620	775	775	1022	1022
	G (mm)	1185	1185	1185	1497	1497	1587	1587
	H (mm)	54	54	54	58	58	59	59
	L (mm)	245	245	295	291	367	416	516
	M (mm)	50	50	50	54	54	55	55
	N (mm)	249	249	299	295	370	421	521
	O (mm)	236	236	236	236	236	338	338
	P (mm)	209	209	209	209	209	304	304
	Q (mm)	103	103	103	103	103	154	154
	R (mm)	243	243	243	243	243	338	338
	S (mm)	169	169	169	169	169	264	264
	T (mm)	22	22	22	22	22	24	24
Главного теплообменника / Main battery Batterie principale / Hauptregister Huvudbatteri / Hoofdbatterij	IN (1)	3/4”	1”	1”	1 1/4”	1 1/4”	1 1/4”	1 1/4”
	OUT (2)	3/4”	1”	1”	1 1/4”	1 1/4”	1 1/4”	1 1/4”
Дополнительного теплообменника / Auxiliary battery Batterie additionnelle / Zusatzegister Reservbatteri / Extra batterij	IN (3)	3/4”	3/4”	3/4”	1”	1”	1”	1”
	OUT (4)	3/4”	3/4”	3/4”	1”	1”	1”	1”

ОБЪЕМ ВОДЫ - WATER CONTENTS - CONTENANCE EAU WASSERINHALT - VATTENINNEHÅLL - WATERINHOUD

			Размер / Size / Taille / Größe / Storlek / Grootte						
			1	2	3	4	5	6	7
литров / Liters Litres / Liter Liter / Liter	Ряды / Rows Rangs / Reihen Rader / Rangen	3	2	2,9	3,5	4,7	5,7	–	–
		4	2,6	3,7	4,6	6	7,1	7,6	9,7
		6	–	–	–	–	–	11,1	13,8
		+1	0,9	1,1	1,4	2	2,7	–	–
		+2	1,5	1,8	2,4	3,2	4,1	4,1	5,5

МАКС. ПОТРЕБЛЕНИЕ - MOTOR ABSORPTION CONSOMMATION MOTEUR - LEISTUNGSAUFNAHME MOTOR MOTOREFFEKT - MOTORABSORPTIE

		Размер / Size / Taille / Größe / Storlek / Grootte						
		1	2	3	4	5	6	7
230/1 50Hz	Watt	245	340	580	705	890	1440	2820
	Ampere	1,1	1,6	2,7	2,8	4,0	6,4	12,5

Стандартные левые соединения
Standard left connections
Standard Anschlussseite links
Exécution standard gauche
Standardanslutningar till vänster
Uitvoering links (standaard)

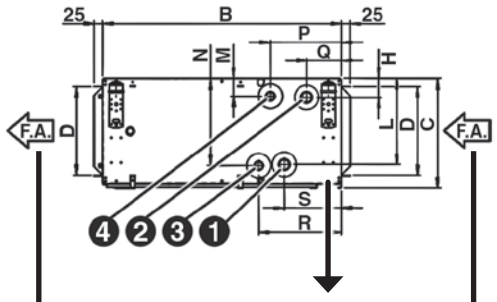

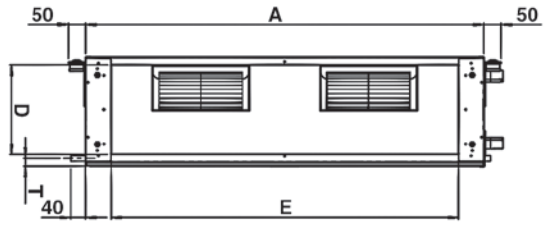

СТОРОНА ВЕНТИЛЯТОРА (ВЫВОД)
FAN SIDE (OUTLET)
VENTILATORSEITE (AUSBLAS)
CÔTÉ VENTILATEURS (SOUFFLAGE)
FLÄKTSIDA (UTLOPP)
KANT VENTILATOREN (AANVOER)

СТОРОНА ФИЛЬТРА (ВВОД)
FILTER SIDE (INLET)
FILTERSEITE (ANSAUGUNG)
CÔTÉ FILTRE (ASPIRATION)
FILTERSIDA (INLOPP)
KANT FILTER (AANZUIGING)

Правые соединения (по заказу)
Right connections (on request)
Rechtsseitige Ausführung (auf Wunsch)
Exécution droite (sur demande)
Högeranslutningar (på begäran)
Uitvoering rechts (op aanvraag)

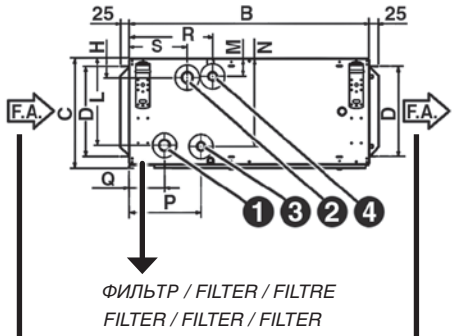

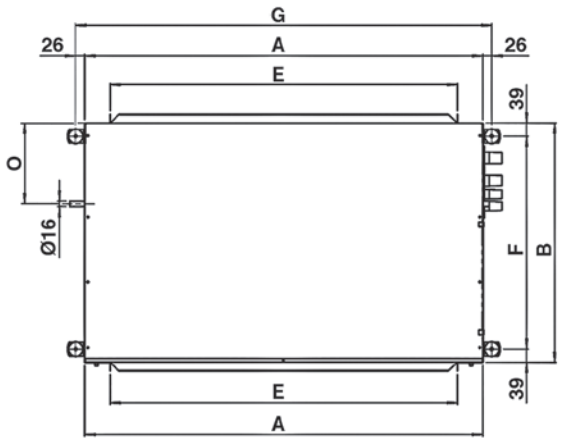

СТОРОНА ФИЛЬТРА (ВВОД)
FILTER SIDE (INLET)
FILTERSEITE (ANSAUGUNG)
CÔTÉ FILTRE (ASPIRATION)
FILTERSIDA (INLOPP)
KANT FILTER (AANZUIGING)

СТОРОНА ВЕНТИЛЯТОРА (ВЫВОД)
FAN SIDE (OUTLET)
VENTILATORSEITE (AUSBLAS)
CÔTÉ VENTILATEURS (SOUFFLAGE)
FLÄKTSIDA (UTLOPP)
KANT VENTILATOREN (AANVOER)

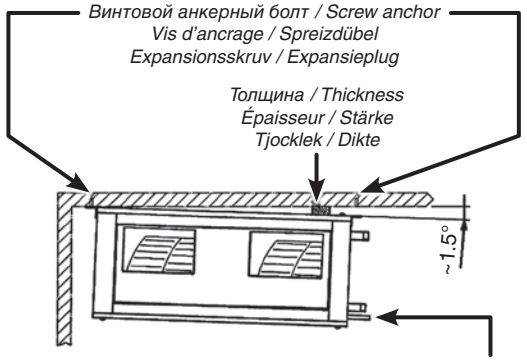

Устройство для слива конденсата / Condensate drain
Evacuation des condensats / Kondensatauslass
Kondenstömning / Condensatievocht

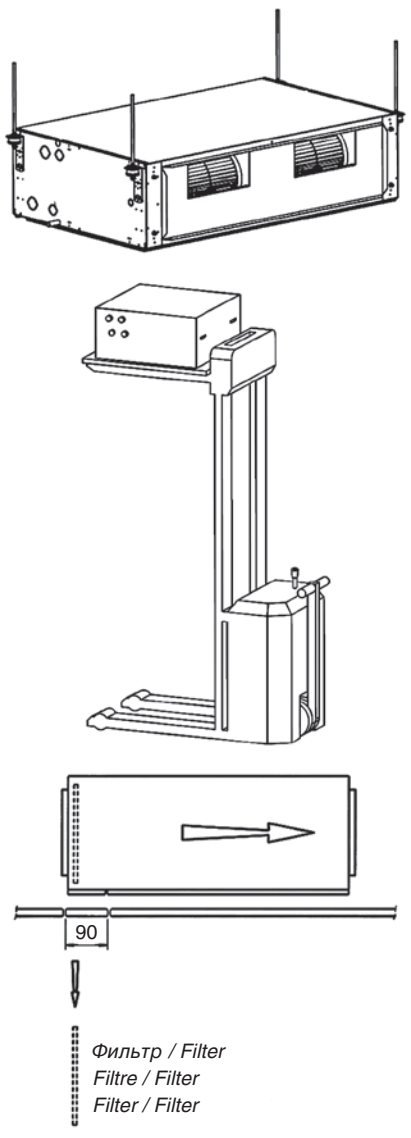

МЕХАНИЧЕСКИЙ МОНТАЖ

Вентиляторный доводчик - это моноблочное устройство, которое должно быть установлено на потолке и соединено с соответствующим воздушным каналом.

Он поставляется в комплекте с четырьмя скобами и может быть закреплен на потолке с помощью распорок подходящего размера, способных выдержать вес оборудования. (Пожалуйста, используйте резьбовые винты M8).

MECHANICAL INSTALLATION

The fan coil is a monobloc unit that has to be suspended on the ceiling and connected with the relative air channel.

It is delivered with four drilled brackets and can be fixed on the ceiling by means of adequately sized bosses that must carry the weight of the unit. (Please use threated M8 screws).

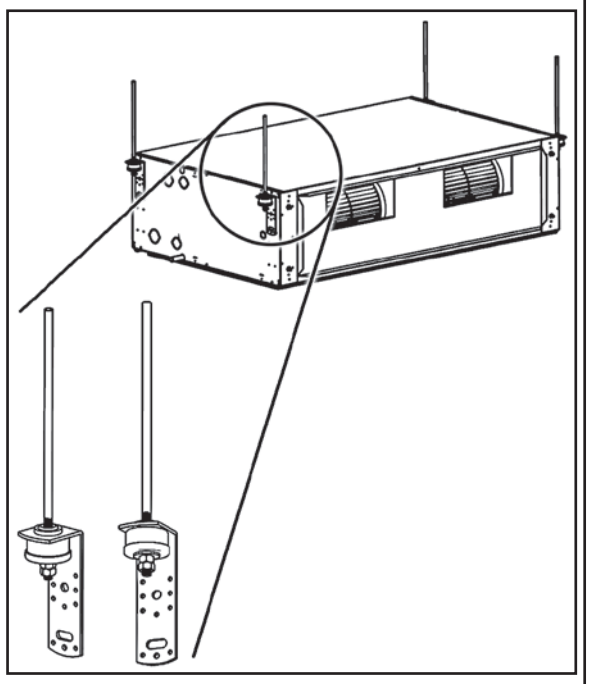

ВНИМАНИЕ!

ОБЯЗАТЕЛЬНО УСТАНОВИТЕ АГРЕГАТ ПОД НЕБОЛЬШИМ (8 мм) УКЛОНОМ В СТОРОНУ ПАТРУБКА ОТВОДА КОНДЕНСАТА!

Поднять оборудование с помощью подходящего подъемного приспособления.

Не забыть установить оборудование таким образом, чтобы при необходимости возможно было осуществить техобслуживание. Использовать панель, которую с легкостью можно будет снять для чистки фильтра.

WARNING!

ALWAYS INSTALL THE UNIT WITH A SLOPE OF ABOUT 8mm TOWARDS THE CONDENSATE DRAIN PIPE.

Lift the appliance with an adeguate lifting device.

Remember to install the unit in a way to have the possibility to service the unit.

Provide for a panel which can be removed easily in order to clean the filter.

INSTALLATION MECANIQUE

Le ventiloconvecteur est un appareil monobloc, réalisé pour l'installation suspendue au plafond et le raccordement avec le canal de l'air.

Il est muni de quatre équerres percées qui permettent le fixage au plafond avec des chevilles adéquates à porter le poids de l'appareil. (Nous conseillons d'employer des vis moletées M8).

MECHANISCHE INSTALLATION

Das Gebläsekonvektor ist ein Monoblock-Gerät, das an der Decke aufzuhängen und mit dem jeweiligen Luftkanal zu verbinden ist.

Es ist mit vier gelochten Haltern ausgestattet, welche die Befestigung an der Decke über geeignete Dübel ermöglichen, die dem Gewicht des Gerätes entsprechen müssen. (Empfohlen werden Gewindeschrauben M8).

MEKANISK INSTALLATION

Fläktkonvektorn är en helgjuten enhet som ska hängas upp på taket och anslutas till gällande luftkanal.

Den levereras med fyra borrade fästbyglar och kan fästas på taket med hjälp av lämpligt dimensionerade pluggar som ska kunna bära enhetens vikt. (Använd gängade M8 skruvar).

MECHANISCHE INSTALLATIE

De ventilator-convector is een monoblok toestel, gebouwd om in horizontale positie te worden geïnstalleerd, hangend aan een plafonnering en aangesloten aan de betreffende luchtkanalisatie.

Het toestel is voorzien van vier winkelhaken met gaten in waarmee het toestel aan het plafond kan worden bevestigd, met behulp van pluggen met een geschikte afmeting om het gewicht te kunnen dragen (het gebruik van schroeven met schroefdraad M8 wordt aanbevolen).

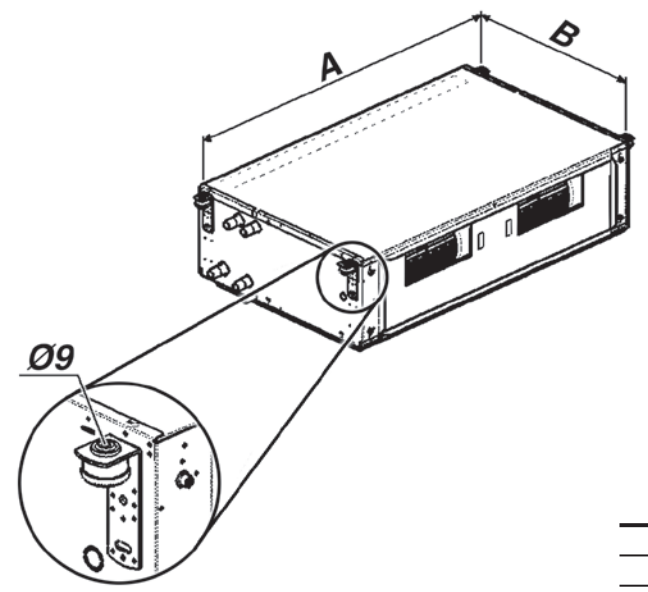

Размер Size Taille Größe Storlek Grootte	A	B
1 - 2 - 3	1185	620
4 - 5	1497	775
6 - 7	1587	1022

ATTENTION!

INSTALLER TOUJOURS L'APPAREIL AVEC UNE LEGERE PENTE DE 8mm VERS LE COTE D'EVACUATION DES CONDENSATS.

Soulevez l'appareil avec un dispositif de levage approprié.

Il faut installer l'appareil de maniere telle a permettre les entretiens de manutention.

Il faut aussi prevoir un petit panneau d'enlever facilement pour pouvoir permettre l'extraction du filtre pour le nettoyage.

ACHTUNG!

DAS GERÄT MUSS IMMER IN LEICHTER (8 mm) NEIGUNG IN RICHTUNG KONDENSATAUSLASS INSTALLIERT WERDEN.

Heben Sie das Gerät mit einem geeigneten Hebewerkzeug an.

Das Gerät soll installiert werden so daß die wartung leicht durchgefuhrt werden kann.

Ein entfernbares panel montiert werden soll um das filter reinigen zu können.

OBS!

INSTALLERA ALLTID FLÄKTKONVEKTORN MED EN LUTNING PÅ CIRKA 8 mm MOT DROPPTRÅGSSIDAN.

Lyft apparaten med en lämplig lyftanordning.

Kom ihåg att installera enheten på så sätt att det finns plats för att utföra servicearbeten på den.

Förbered även en panel som lätt kan tas bort för att kunna rengöra filtret.

OPGELET!

INSTALLEER HET APPARAAT STEEDS MET EEN LICHTE HELLING VAN 8 mm NAAR DE ZIJDE WAAR HET CONDENSATIEVOCHT WORDT AFGEVOERD.

Til de machine op met behulp van een geschikt heftoestel.

Voorzie in de plafonnering de mogelijkheid om bij de machine te komen voor de onderhoudsinterventies. Voorzie eveneens een paneeltje dat gemakkelijk kan worden verwqijderd, om de filter te kunnen uithalen en schoon te maken.

Параметры воды
Допустимые показатели воды, используемой внутри системы отопления или охлаждения закрытого типа.

Water parameter
Limit values for the water used in closed heating and cooling circuits.

Caractéristiques de l'eau
Valeurs limites pour l'eau utilisé dans un circuit fermé de refroidissement ou de chauffage.

Параметр Parameter / Paramètre		Единица измерения Unit / Unité	Показатель Value / Valeur
pH (при температуре 20°C) pH value (at 20°C) Valeur du Ph (à 20°C)	–	–	8 - 9
Проводимость (при температуре 20°C) Conductivity (at 20°C) Conductivité (à 20°C)	–	µS/cm	< 700
Содержание кислорода Oxygen content Contenu Oxygène	O2	mg/l	< 0,1
Общая твёрдость Total hardness Dureté Totale	–	°dH	1 - 15
Ионы серы Dissolved Sulphur Ions Soufre	S	–	не отображены undetectable pas détectable
Ионы натрия Sodium Ions Sodium	Na^+	mg/l	< 100
Ионы железа Iron Ion Fer	Fe^{2+}, Fe^{3+}	mg/l	< 0,1
Ионы марганца Manganese Ions Manganèse	Mn^{2+}	mg/l	< 0,05
Ионы аммиака Ammonium content Ions Ammoniac	NH_4^+	mg/l	< 0,1
Ионы хлора Chloride Ions Chlore	Cl^-	mg/l	< 100
Ионы сульфата Sulphate Ions Sulfate	SO_4^{2-}	mg/l	< 50
Ионы нитрита Nitrite Ion Nitrite	NO_2^-	mg/l	< 50
Ионы нитрата Nitrate Ion Nitrate	NO_3^-	mg/l	< 50

В открытых системах (например, при использовании колодезной воды) вода должна проходить дополнительную очистку от взвешенных веществ с помощью фильтра, который как правило находится на входе. Иначе есть риск возникновения эрозии из-за действия этих частиц. Кроме этого, необходимо обеспечить защиту элемента от пыли и других окислителей, провоцирующих кислую или щелочную реакцию в соединении с водой (коррозия алюминия).

On open system (e.g. when using well water), the water used should be cleaned from suspended matter by means of a filter which should be located in the inlet. Otherwise there is a risk of erosion due to suspended matter. You must also ensure that the unit is protected from dust and other substances that cause an acid or alkali reaction when combined with water (aluminum corrosion).

Dans les circuits ouverts (par exemple lorsqu'on utilise l'eau d'un puit), l'eau utilisé doît être à nouveau renettoyé de les substances polluantes avec un filtre, qui devrait être placé à l'entrée du réseau. Autrement il y a le risque de corrosion à cause des substances polluantes. En autre il faut s'assurer que l'unité soit protégée de la poussière et d'autres substances qui provoquent une réaction acide ou alcaline, si mélangées avec de l'eau (corrosion aluminium).

Wasser Parameter
Grenzwerte bezüglich des in einer geschlossenen Kühlung und Heizunganlage benutzen Wassers.

Vattenparametrar
Maximalt tillåtna värden för det vatten som används i ett slutet värme- eller kylsystem.

Waterparameters
Toegestane maximumwaarden voor het water gebruikt in een gesloten circuit voor koeling of koeling.

Parameter Parameter / Parameter		Einheit Enhet / Eenheid	Wert Värde / Waarde
Ph Wert (um 20°C) pH (vid 20°C) pH (bij 20°C)	–	–	8 - 9
Leitfähigkeit (um 20°C) Konduktivitet (vid 20°C) Geleidingsvermogen (bij 20°C)	–	µS/cm	< 700
Sauerstoff Inhalt Syrehalt Zuurstofgehalte	O2	mg/l	< 0,1
Gesamte Härte Total hårdhet Totale hardheid	–	°dH	1 - 15
Schwefel Ionen Svaveljoner Zwavelionen	S	–	nicht feststellbar odetekterbar niet meetbaar
Natrium Ionen Natriumjoner Natriumionen	Na^+	mg/l	< 100
Eisen Ion Järnjon IJzerionen	Fe^{2+}, Fe^{3+}	mg/l	< 0,1
Mangan Ionen Manganjoner Mangaanionen	Mn^{2+}	mg/l	< 0,05
Ammoniak Ionen Ammoniumjoner Ammoniakionen	NH_4^+	mg/l	< 0,1
Chlor Ionen Klorjoner Chloorionen	Cl^-	mg/l	< 100
Sulfat Ionen Sulfatjoner Sulfaationen	SO_4^{2-}	mg/l	< 50
Nitrit Ion Nitritjon Nitrietionen	NO_2^-	mg/l	< 50
Nitrat Ion Nitratjon Nitraationen	NO_3^-	mg/l	< 50

Bei geöffneten Anlagen (z.B zum Gebrauch des Wassers eines Brunnens) muss das Wasser, durch einen am Eintritt eingestellten Filter, noch einmal von den Schwebstoffen gesäubert werden. Ansosten besteht die Gefahr einer Erosion durch Schwebstoffe. Es ist außerdem zu beachten, die Einheit vor Staub und anderen Stoffen zu beschützen, welche eine Säure - Base oder alkalische Reaktionen verursachen könnten, sollten sie mit Wasser in Verbindung kommen (Ätzen des Aluminiums).

I öppna kretsar (till exempel när man använder brunnsvatten) måste det vatten som används renas ytterligare från material i suspension med hjälp av ett filter som ska finnas i ingången. Annars finns det risk för erosion från partiklar i suspension. Det är dessutom nödvändigt att säkerställa att enheten är skyddad från damm och andra ämnen som orsakar en sur eller alkalisk reaktion när de kombineras med vatten (aluminiumkorrosion).

In open circuits (bijvoorbeeld wanneer men putwater gebruikt), moet het gebruikte water verder worden gezuiverd om materialen in suspensie te verwijderen met behulp van een filter op de ingang. Anders bestaat er risico voor erosie door de deeltjes in suspensie. Bovendien is het nodig om te verzekeren dat de groep beschermd is tegen stof en andere substanties die een zure of alkalische reactie veroorzaken wanneer die met water worden gecombineerd (corrosie van aluminium).

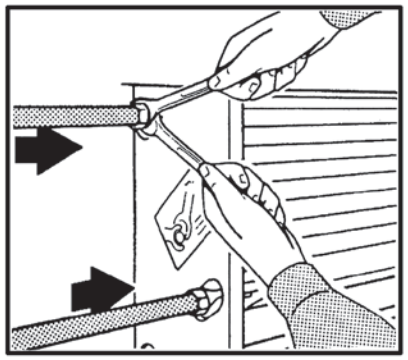

Негативное давление / Negative pressure / Unterdruck
Dépression / Undertryck / Onderdruk

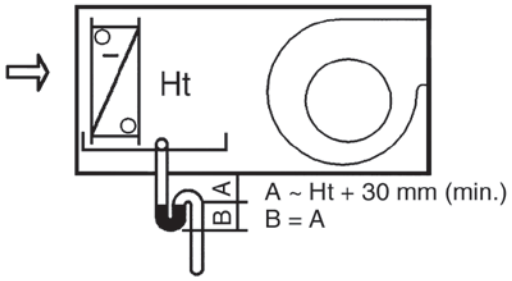

Ht = Общее давление (мм)
Ht = Total Pressure (mm)
Ht = Pression Totale (mm)
Ht = GesamtDruck (mm)
Ht = Total pressure (mm)
Ht = Total pressure (mm)

МАКСИМАЛЬНОЕ РАБОЧЕЕ ДАВЛЕНИЕ: 1000 КПА (10 БАР).

MAXIMUM WORKING PRESSURE: 1000 kPa.

ДЛЯ ПОДКЛЮЧЕНИЯ БАТАРЕИ К ТРУБАМ ОБЯЗАТЕЛЬНО ИСПОЛЬЗУЙТЕ КЛЮЧ И УПОРНЫЙ КЛЮЧ.

ALWAYS USE TWO SPANNERS TO CONNECT THE HEAT EXCHANGER TO THE PIPES.

ОБЯЗАТЕЛЬНО ПРЕДУСМОТРИТЕ ОТСЕЧНОЙ КЛАПАН ДЛЯ ЖИДКОСТИ.

ALWAYS FIT A GATE VALVE IN THE WATER CIRCUIT.

Если оборудование снабжено поддоном для сбора конденсата, всегда использовать водяной затвор в соответствии с этикеткой на устройстве.

Убедиться в отсутствии протечки.

Чтобы избежать протечки, изолировать концы труб и осторожно затянуть.

If the appliance is equipped with a condensate collection tray, please always mount a siphon according to the label on the unit.

Please make sure that no leakage occurred.

To avoid leakage please insulate the threated ends of the tubes with hamp and tighten them with care.

ВНИМАНИЕ! РЕКОМЕНДУЕТСЯ УСТАНОВКА ГИДРОЗАТВОРА НА ДРЕНАЖНОМ ОТВОДЕ КОНДЕНСАТА. УСТАНОВИТЕ ДРЕНАЖНЫЙ ОТВОД С УКЛОНОМ КАК МИНИМУМ 3 см/м.

IMPORTANT! YOU ARE RECOMMENDED TO FIT A SIPHON ON THE CONDENSATE DRAIN. INSTALL A CONDENSATE DRAIN PIPE WITH A SLOPE OF AT LEAST 3 cm/metre.

В случае, если агрегат поставляется с клапаном, подключите соединительные трубы прямо к клапану.

Если агрегат используется для охлаждения, для того, чтобы избежать конденсата, изолируйте трубы и клапан.

В летний период и в длительные простои вентилятора для предотвращения образования конденсата внутри агрегата необходимо отключить питание батареи.

If the unit is fitted with a valve, connect the connection pipes to the valve.

If the unit is used for cooling, insulate the pipes and valve to avoid drops of condensate forming.

During the summer and when the fan is inactive for long periods, you are recommended to shut off the water supply to the coil to avoid condensation forming on the outside of the unit.

PRESSION MAXI DE SERVICE: 1000 kPa.

MAXIMALE BETRIEBSDRUCK: 1000 kPa.

MAXIMALT DRIFTTRYCK: 1000 kPa.

MAXIMALE BEDRIJFSDRUK: 1000 kPa.

UTILISER TOUJOURS UNE CLE ET UNE CONTRE-CLE POUR LE RACCORDEMENT DE LA BATTERIE AUX TUYAUTERIES.

FÜR DEN ANSCHLUSS DER BATTERIE AN DIE ROHRLEITUNGEN IMMER SCHLÜSSEL UND GEGENSCHLÜSSEL BENUTZEN.

ANVÄND ALLTID TVÅ SKRUVNYCKLAR FÖR ATT ANSLUTA BATTERIET TILL RÖREN.

GEBRUIK STEEDS SLEUTELS EN TEGENSLEUTELS OM DE BATTERIJ TE VERBINDEN MET DE BUIZEN.

PREVOIR TOUJOURS UNE VANNE D'ARRET DU FLUX HYDRAULIQUE.

IMMER EIN SPERRVENTIL DES WASSERFLUSSES INSTALLIEREN.

INSTALLERA ALLTID EN AVSTÄNGNINGSVENTIL I VATTENANSLUTNINGEN

VOORZIE STEEDS EEN RETOURKLEP.

Si l'appareil est muni de bac à condensats il faut introduire un siphon selon l'illustration.

Assurez-vous qu'il n'y a pas de fuites aux joints.

Pour éviter des fuites d'eau il faut isoler les joints avec du chavre et serrer bien les tubes.

Falls das Gerät mit einer Kondenswasserauffangwanne versehen ist, muß ein Siphon angebracht werden.

Vergewissern Sie sich, daß an den Nachtstellen keine Lecks vorhanden sind.

Um Lecks zu verhindern, sind die Rohre mit Hanf abzudichten und bis zum Anschlag einzufügen.

Om apparaten är utrustad med kondensuppsamlingstråg ska man alltid montera en hävert i enlighet med etiketten på enheten.

Kontrollera noga att det inte läcker.

För att undvika läcka ska rörens gängade ändar isoleras med hampa och tätas noggrant.

In geval van een toestel met condensopvangbakje, moet men de sifonlegging uitvoeren volgens het voorziene schema (zie label op het toestel).

Controleer of de verbindingen niet lekken.

Om lekken te vermijden, moet men hennep om de schroefdraad van de verbindingsmoffen wikkelen en volledig vastschroeven.

ATTENTION! IL EST CONSEILLE DE SIPHONER L'EVACUATION DES CONDENSATS ET D'INSTALLER LE TUYAU D'EVACUATION DES CONDENSATS AVEC UNE PENTE D'AU MOINS 3 cm/m.

ACHTUNG! DER KONDENSATAUSLASS SOLLTE MÖGLICHST MIT EINEM SIPHON VERSEHEN, UND DIE KONDENSAT-ABLAUFLEITUNG MIT EINER NEIGUNG VON MINDESTENS 3 cm/Meter INSTALLIERT WERDEN.

OBS! REKOMMENDERAS ATT ANSLUTA ETT VATTENLÅS PÅ DROPPTRÅGET. MONTERA ETT DROPPTRÅGSRÖR MED EN LUTNING PÅ MINST 3 cm/meter.

OPGELET! HET IS RAADZAAM DE AFVOERBUIS VAN HET CONDENSATIEVOCHT TE HEVELEN, EN DE AFVOERBUIS TE INSTALLEREN MET EEN HELLING VAN MINSTENS 3 cm/meter.

Si l'appareil est équipé d'une vanne, brancher les tuyauteries de raccordement à cette même vanne.

Si on utilise l'appareil pour rafraîchir, isoler les tuyauteries et la vanne afin d'éviter des égouttements de condensats.

Pendant l'été et lorsque le ventilateur reste longtemps débranché, il est conseillé d'isoler l'alimentation de la batterie afin d'éviter les formations de condensation à l'extérieur de l'appareil.

Falls das Gerät mit Ventil ausgestattet ist, die Anschlussleitungen mit dem Ventil verbinden.

Wenn das Gerät zum Kühlen benutzt wird, müssen die Rohrleitungen und das Ventil isoliert werden, um ein Heraustropfen von Kondens-wasser zu vermeiden.

Im Sommer und wenn der Ventilator für längere Zeit nicht benutzt wird, empfiehlt sich, die Zuleitung zur Batterie zu sperren, damit sich außen am Gerät kein Kondenswasser bildet.

Om fläktkonvektorn har en ventil, anslut anslutningsrören till ventilen.

Om fläktkonvektorn används för kylning, isolera rören och ventilen för att undvika kondensvatten.

Under sommaren och när fläkten inte används under längre perioder, rekommenderas att vattentillförseln till batteriet stängs av för att undvika kondens.

Indien het apparaat uitgerust is met een klep, sluit u de buizen rechtstreeks aan op de klep.

Als het apparaat wordt gebruikt om af te koelen, en om het druppelen van condenswater te voorkomen, isoleert u de buizen en de klep.

In de zomermaanden en indien de ventilator lange tijd niet wordt gebruikt, is het raadzaam de voeding van de batterij te onderbreken, om de vorming van condensatievocht aan de buitenkant van het apparaat te voorkomen.

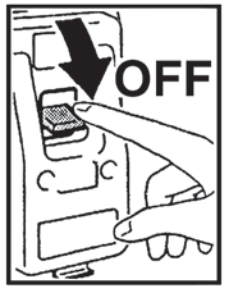

Клеммная коробка
Wiring terminal board
Bornier du câblage
VerdrahtungsKlemmenbrett
Plintkort
Klemmenbord bekabeling

Mod. 1÷5

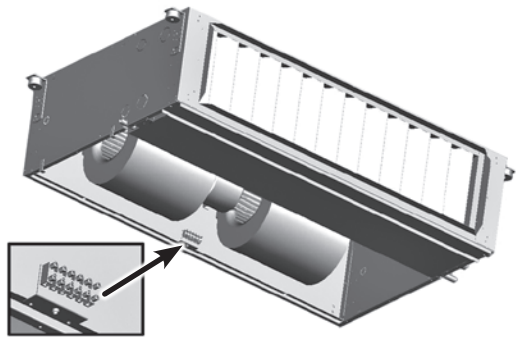

Mod. 6 – 7

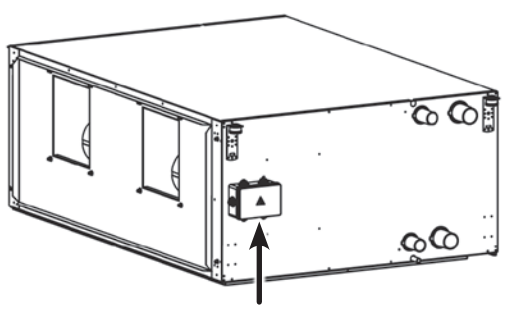

ПОДКЛЮЧЕНИЕ ЭЛЕКТРОЭНЕРГИИ

Указания общего характера

- До монтажа вентилятора конвектора убедитесь, что номинальное напряжение в сети питания составляет 230 В, 50 Гц.
- Убедитесь, что электрооборудование в состоянии предоставить, кроме требуемого рабочего тока, также и ток, необходимый для питания другой бытовой и используемой аппаратуры.
- Производите подключение электроэнергии в соответствии с действующими нормами и законами.
- Над агрегатом предусмотрите однополюсный выключатель с таким расстоянием между контактами, которое позволит полное отключение при возникновении перенапряжения класса III.

Обязательно подключите к агрегату заземление.

До того, как открыть агрегат обязательно выключите электропитание.

Рекомендации по подключению

Устройство оснащено клеммной панелью.
Производите подключение электрической части следуя указаниям настоящего руководства.

Клеммная коробка конвектора разработана для подвода различных управляющих сигналов согласно инструкциям, приведенным в разделе «Управление и электросхемы».

Рекомендуемый размер соединительных кабелей для подключения к электрической сети:

Мод.	НОМИНАЛЬНОЕ НАПРЯЖЕНИЕ (кабель)
1	3G1 (1 mm²)
2 ÷ 6	3G1,5 (1,5 mm²)
7	3G2,5 (2,5 mm²)

ELECTRICAL CONNECTIONS

General instructions

- Before installing the fan coil, make sure the rated voltage of the power supply is 230V - 50 Hz.
- Make sure that, in addition to supplying the working current required by the fan coil, the mains electrical supply is also able to supply the current necessary to operate other household appliances and units.
- Perform electrical connections in accordance with laws and regulations in force in the country concerned.
- Upstream of the unit, a disconnection switch must be provide and shall have a contact separation in all poles, providing full disconnection under overvoltage category III condition.

The unit must always be earthed.

Always disconnect the electrical power supply before opening the unit.

Connection instructions

The unit is fitted with a connection terminal board. To connect, respect the wiring diagrams in this booklet.

The terminal board on the fan coil is designed for connection to the various controls following the instructions provided in the section "Controls and Electrical Wiring Diagrams".

Adviced cross-sectional area of conductors for power connection:

Mod.	Power supply (cable)
1	3G1 (1 mm²)
2 ÷ 6	3G1,5 (1,5 mm²)
7	3G2,5 (2,5 mm²)

BRANCHEMENTS ELECTRIQUES

Instructions

- Avant d'installer le ventilo-convecteur vérifier que la tension d'alimentation nominale est de 230V - 50Hz.
- S'assurer que la puissance de l'installation électrique est suffisante pour fournir le courant de marche pour le ventilo-convecteur ainsi que le courant nécessaire pour alimenter les électroménagers et les appareils déjà utilisés.
- Effectuer les branchements électriques selon la législation et les normes nationales en vigueur.
- En amont de l'unité prévoir un interrupteur unipolaire avec distance d'ouverture des contacts, qui permet complètement la coupure électrique à l'état de la catégorie III de surcharge électrique.

Il faut toujours effectuer la mise à la terre de l'unité.

Débrancher toujours la machine avant d'y accéder.

Indications pour le raccordement

L'appareil est équipé d'un bornier de raccordement. Le raccordement doit être effectué en respectant les schémas électriques donnés dans cette notice.

Le bornier monté sur le ventilo-convecteur est déjà prêt pour la connexion des différentes commandes selon les instructions fournies dans la section "Commandes et Schémas électriques".

Dimension recommandée des câbles pour la connexion électrique:

Mod.	Alimentation (câble)
1	3G1 (1 mm²)
2 ÷ 6	3G1,5 (1,5 mm²)
7	3G2,5 (2,5 mm²)

ELEKTRO-ANSCHLÜSSE

Allgemeine Anweisungen

- Vor der Installation des Klimakonvektors sicherstellen, dass die nominale Versorgungsspannung 230V - 50 Hz beträgt.
- Sicherstellen, dass die Elektroanlage in der Lage ist, neben dem Klimakonvektor auch die anderen Haushaltsgeräte zu versorgen.
- Die Elektroanschlüsse müssen gemäß der einschlägigen Gesetze und Vorschriften hergestellt werden.
- Das Gerät mit einem allpoligen Schalter mit solcher Kontaktöffnung versorgen, dass die totale Unterbrechung unter der Bediengung des Überspannungs-Typs III ermöglicht.

Das Gerät vorschriftsmäßig erden.

Vor dem Zugriff auf das Geräteinnere stets die Spannungsversorgung unterbrechen.

Anleitungen für den Anschluss

Das Gerät ist mit einer Anschlussklemmleiste ausgestattet. Für den Anschluss müssen die in dieser Betriebsanleitung enthaltenen Schaltpläne befolgt werden.

Die am Klimakonvektor montierte Klemmleiste ist bereits für den Anschluss der verschiedenen Steuerungen gemäß der Anleitungen des Kapitels "Steuerungen und Schaltpläne" vorbereitet.

Empfohlene Größe der Elektroanschlüsse zur elektrischen Verbindung:

Mod.	Leistungsaufnahme (Kabel)
1	3G1 (1 mm²)
2 ÷ 6	3G1,5 (1,5 mm²)
7	3G2,5 (2,5 mm²)

ELEKTRISKA ANSLUTNINGAR

Allmänna anvisningar

- Anslut fläktkonvektorn enbart till 1-fas 230V 50 Hz.
- Kontrollera att andra apparater kan köras samtidigt med fläktkonvektorn.
- Kontrollera att elanslutningarna är utförda enligt lag eller gällande instruktioner.
- Elinstallationen måste föregås av en allpolig brytare med >3mm kontaktavstånd och som ger en fullgod brytning även vid överspänningskategori III.

Fläktkonvektorn måste vara jordad.

Kontrollera att strömmen är bruten innan fläktkonvektorn öppnas.

Installationsanvisningar

Enheten är försedd med en kopplingsplint.
Anslut enligt elschemana i detta häfte.

Plintkortet på fläktkonvektorn är konstruerat för att tillåta anslutning av olika reglerutrusningar enligt instruktioner i kapitel Elektriska reglerscheman.

Adviced cross-sectional area of conductors for power connection:

Mod.	Power supply (cable)
1	3G1 (1 mm²)
2 ÷ 6	3G1,5 (1,5 mm²)
7	3G2,5 (2,5 mm²)

ELEKTRISCHE AANSLUITINGEN

Algemene voorschriften

- Alvorens de ventilatorconvector te installeren, wordt gecontroleerd of de nominale voedingsspanning gelijk is aan 230V - 50 Hz.
- Waak erover dat de elektrische installatie in staat is om, naast de bedrijfstroom vereist door de ventilatorconvector, de nodige energie te leveren voor de voeding van de reeds in gebruik zijnde huishoudtoestellen en apparaten.
- De elektrische aansluitingen uitvoeren volgens de geldende nationale wetgevingen en normen.
- In de e-voeding van de unit dient een werkschakelaar geplaatst te worden, welke voeding kan onderbreken bij overvoltage onder condities van Categorie III.

De eenheid moet in elk geval worden uitgerust met een aardaansluiting.

Koppel altijd eerst de elektrische voeding los alvorens aan het apparaat te komen.

Aanwijzingen voor de aansluiting

Het apparaat is uitgerust met een aansluitklemmenbord. De aansluiting dient te worden uitgevoerd conform de schakelschema's in deze handleiding.

Het klemmenbord gemonteerd op de ventilatorconvector is al uitgerust voor de verbinding met de verschillende bedieningen volgens de aanwijzingen in de afdeling "Bedieningen en elektrische schema's".

Adviced cross-sectional area of conductors for power connection:

Mod.	Power supply (cable)
1	3G1 (1 mm²)
2 ÷ 6	3G1,5 (1,5 mm²)
7	3G2,5 (2,5 mm²)

Mod. 1 – 2 – 3 – 4 – 5

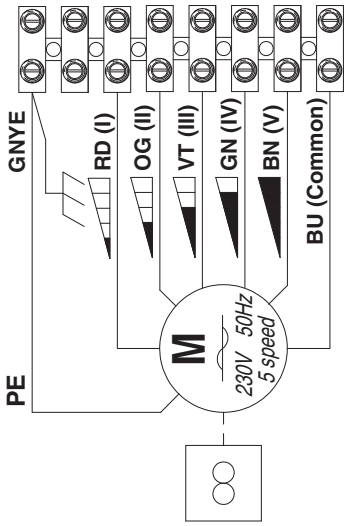

(chassis connection)
Yellow-Green wire

PE (Protective earth)
Yellow-Green wire

Mod. 6 – 7

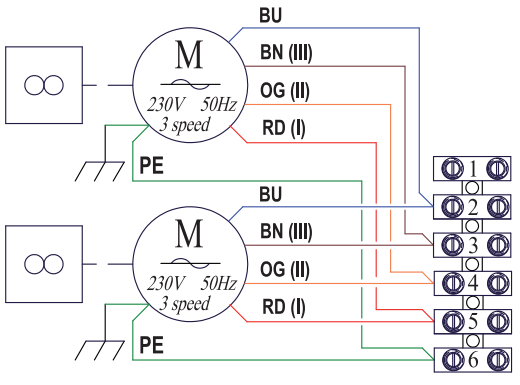

УПРАВЛЕНИЕ И ЭЛЕКТРОСХЕМЫ

- Для электрических соединений рекомендуется изучить электрические схемы.

Перед выполнением электрических соединений с двигателем необходимо убедиться, что главный выключатель прибора находится в положении OFF (ВЫКЛ).

Убедиться в исправности заземления.

К управлению может быть подключен только один вентилятор конвектор. Для того, чтобы управлять несколькими вентиляторами конвекторами от одного блока, необходимо, чтобы каждый агрегат был оснащен переключателем скорости SEL, который по сигналу от централизованного дистанционного управления, будет подавать сигналы на каждый агрегат.

ELECTRICAL CONTROLS AND WIRING DIAGRAMS

- For the electrical connections please study the electric diagrams.

Before establishing the electric connections with the motor please make sure that the main switch of the appliance is in the 0FF position.

Please make sure that the earthing is all right.

Only one fan coil can be connected to the control unit. To control more than one fan coil with a single control unit, each appliance must be fitted with an SEL speed selector which controls that particular unit according to the signal received from the centralised remote control unit.

ОБОЗНАЧЕНИЯ

MC = Клеммная коробка
MFC = электронная плата
M = мотор-вентилятор
E = клапан воды (агрегат с 2 трубами)
E1 = клапан горячей воды или электрического нагревательного сопротивления
E2 = клапан холодной воды
❀ = теплый воздух
● = холодный воздух
CH = Внешний сезонный переключатель
EH = Электрический нагревательный элемент
SA = Воздушный датчик
TMM = TMM термостат отключения при низкой температуре
TME = TME термостат отключения при низкой температуре
GNYE = Желтый / Зеленый
BU = синий
RD = красный
OG = оранжевый
VT = Фиолетовый
BN = коричневый
YE = Желтый
GN = Зеленый
WH = Белый
BK = черный
CD = Конденсатор

LEGEND

MC = Wiring terminal board
MFC = Fan coil terminal board
M = Fan
E = Water valve (two tube unit)
E1 = Hot water valve or electrical heater
E2 = Cold water valve
❀ = Summer - cold air
● = Winter - warm air
CH = External season mode switch-over
EH = Electrical heater
SA = Air probe
TMM = TMM low temperature (cut-out thermostat)
TME = TME low temperature (cut-out thermostat)
GNYE = Yellow/Green
BU = Light blue
RD = Red
OG = Orange
VT = Violett
BN = Brown
YE = Yellow
GN = Green
WH = White
BK = Black
CD = Capacitor

COMMANDES ET SCHEMAS ELECTRIQUES

- Pour les connexions il faut étudier les diagrammes électriques.

Avant d'effectuer les connexions électriques avec le moteur il faut s'assurer que l'interrupteur général à dessus du commutateur soit éteint.

Assurez-vous que la mise à la terre soit correcte.

A la commande ne peut être raccordé qu'un seul ventilo-convecteur. Pour obtenir le contrôle de plusieurs ventilo-convecteurs avec une seule commande, il faut que chaque appareil soit équipé d'un sélecteur de vitesse SEL. Sur signal de la commande à distance centralisée, chaque sélecteur actionnera l'appareil sur lequel il est installé.

STEUERGERÄTE UND SCHALTPLÄNE

- Elektrische Verbindungen (siehe Schaltpläne).

Vor Herstellen der elektrischen Verbindungen mit dem Motor muß der Hauptschalter über dem Kommutator ausgeschaltet werden.

Prüfen Sie nach, ob für eine angemessene Erdung gesorgt wurde.

An der Steuerung kann nur ein Gebläse-konvektor angeschlossen werden. Um mehrere Gebläse-konvektoren mit einer einzigen Steuerung zu bedienen, muss jedes Gerät mit einem Drehzahlwählschalter SEL ausgestattet werden, der auf Signal der zentralisierten Fernbedienung sein Gerät betätigt.

ELEKTRISKA REGLERSCHEMAN

- För de elektriska anslutningarna, se de elektriska kopplingsscheman.

Innan motorns elektriska anslutningar utförs ska du kontrollera med säkerhet att apparatens huvudbrytare är i läget OFF.

Kontrollera att jordningen utförts korrekt.

Endast en fläktkonvektor kan anslutas till styrenheten. För att med en styrenhet styra mer än en fläktkonvektor måste varje fläktkonvektor utrustas med varvtalsväljare SEL. Denna styr varje enskild fläktkonvektor utifrån signalen från den centrala fjärrkontrollenheten.

BEDIENINGEN EN ELEKTRISCHE SCHEMA'S

- Raadpleeg de elektrische aansluitingsschema's voor de elektrische aansluiting.

Vooraleer de elektrische aansluitingen op de motor uit te voeren, moet men controleren of de hoofdschakelaar voor de omschakelaar gedeactiveerd is.

Controleer of het systeem perfect is geaard.

Aan de bediening kan slechts één ventilatorconvector worden gekoppeld; om meerdere ventilatorconvectors te bedienen met één enkele bediening, moet elk apparaat uitgerust zijn met een snelheidsschakelaar SEL die, op een signaal van de centrale afstandsbediening, zijn aangesloten apparaat in werking stelt.

LÉGENDE

MC = Bornier du câblage
MFC = Bornier du ventilo-convecteur
M = Motoventilateur
E = Vanne à eau (installation à 2 tubes)
E1 = Vanne eau chaude ou résistance électrique
E2 = Vanne eau froide
❀ = Eté - air froid
● = Hiver - air chaud
CH = Changement de saison extérieur
EH = Résistance électrique
SA = Sonde air
TMM = Sonde de température minimun TMM
TME = Sonde de température minimun TME
GNYE = Juane/Vert
BU = Bleu
RD = Rouge
OG = Orange
VT = Violett
BN = Marron
YE = Juane
GN = Vert
WH = Blanc
BK = Noir
CD = Condensateur

LEGENDE

MC = Verdrahtungs-Klemmenbrett
MFC = Klemmenbrett des FAN COIL
M = Motorventilator
E = Wasserventil (Anlage mit zwei Rohren)
E1 = Warmwasserventil oder Elektrischer Widerstand
E2 = Kaltwasserventil
❀ = Sommer - kalte Luft
● = Winter - warme Luft
CH = Externer Betriebsartenwechsel
EH = Elektrischer Widerstand
SA = Luftsonde
TMM = Mindesettemperatur-sonde TMM
TME = Mindesettemperatur-sonde TME
GNYE = Gelb/Groen
BU = Hellblau
RD = Rot
OG = Orange
VT = Violet
BN = Braun
YE = Gelb
GN = Groen
WH = Weiß
BK = Schwarz
CD = Kondensator

TECKENFÖRKLARING

MC = Plintkort
MFC = Plintkort fläktkonvektor
M = Fläkt
E = Vattenventil (2-rörsbatteri)
E1 = Varmvattenventil eller värmeresistor
E2 = Kallvattenventil
❀ = Sommar - kallluft
● = Vinter - Varmluft
CH = Extern omkopplare sommar/vinter
EH = Värmeresistor
SA = Luftsensor
TMM = Lågtemperatur-termostaten
TME = Lågtemperatur-termostaten
GNYE = Gul/Grön
BU = Mörkblå
RD = Röd
OG = Orange
VT = Lila
BN = Brun
YE = Yellow
GN = Green
WH = Vit
BK = Svart
CD = Kondensator

LEGENDE

MC = Klemmenbord bekabeling
MFC = Klemmenbord ventilatorconvector
M = Motorventilator
E = Waterklep (2-buizige installatie)
E1 = Klep WARM water of elektrische weerstand
E2 = Klep KOUD water
❀ = Zomer - koude lucht
● = Winter - warme lucht
CH = Externe seizoenomschakeling
EH = Elektrische weerstand
SA = Luchtsonde
TMM = Uitschakel-thermostaat TMM
TME = Uitschakel-thermostaat TME
GNYE = Geel/Groen
BU = Blauw
RD = Rood
OG = Oranje
VT = Violett
BN = Bruin
YE = Geel
GN = Groen
WH = White
BK = Zwart
CD = Capacitor

Type	Code
COM	9053022

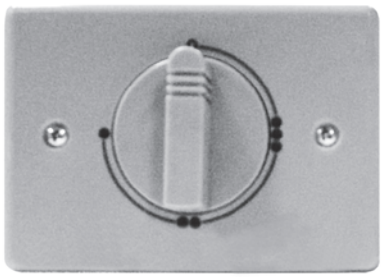

COM – *Код 9053022*

КОММУТАТОРЫ СКОРОСТИ

Коммутаторы с 4 позициями:
- *OFF (ВЫКЛ)*
- *первая скорость*
- *вторая скорость*
- *третья скорость*

COM – *Code 9053022*

SPEED COMMUTATORS

Commutator with 4 positions:
- *OFF*
- *first speed*
- *second speed*
- *third speed*

COM – *Code 9053022*

COMMUTATEUR DE VITESSE

Commutateur avec 4 positions:
- *éteint*
- *première vitesse*
- *deuxième vitesse*
- *troisième vitesse*

COM – *Art. Nr. 9053022*

GESCHWINDIGKEITS-KOMMUTATOREN

Kommutator mit 4 Einstellungen:
- *aus*
- *erste Geschwindigkeit*
- *zweite Geschwindigkeit*
- *dritte Geschwindigkeit*

COM – *Kod 9053022*

HASTIGHETSOMKOPPLARE

Omkopplare med 4 lägen:
- *AV*
- *första hastigheten*
- *andra hastigheten*
- *tredje hastigheten*

COM – *Code 9053022*

SNELHEIDSOMZETTER

Omzetter met 4 standen:
- *uit*
- *eerste snelheid*
- *tweede snelheid*
- *derde snelheid*

Mod. 1 – 2 – 3 – 4 – 5

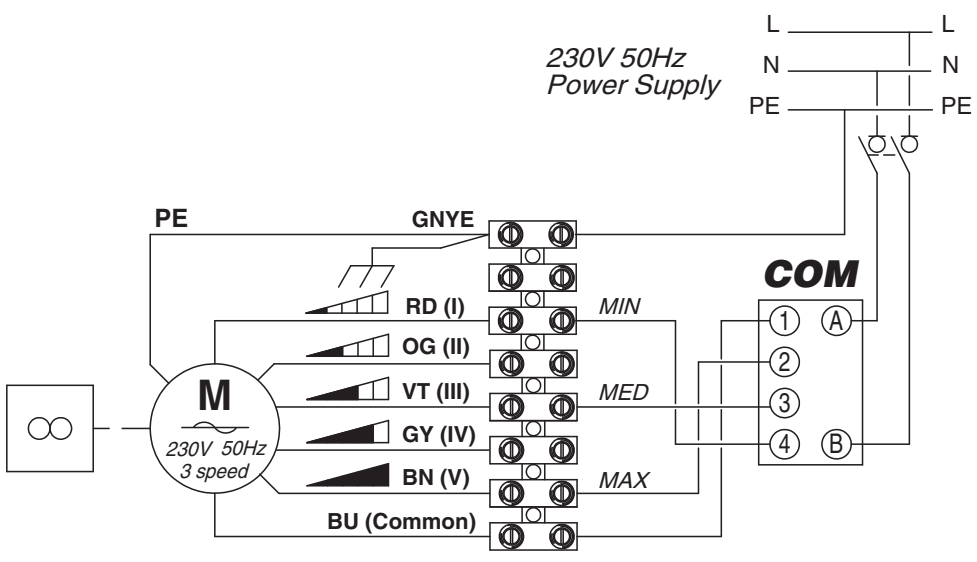

Mod. 6 – 7

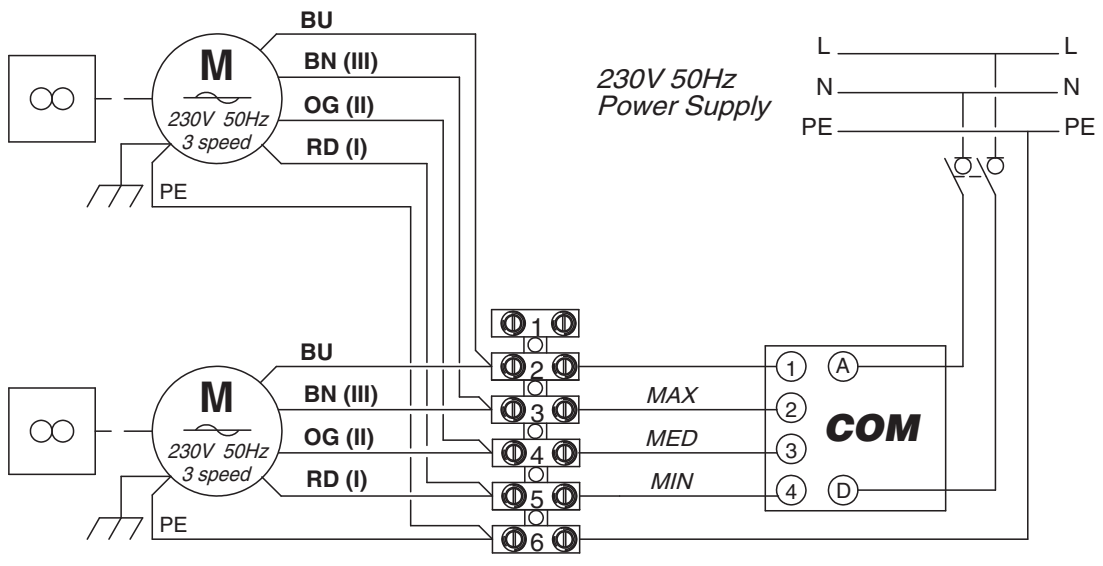

TYPE	CODE
WM-3V	9066642

МОДИФИКАЦИЯ С ИСПОЛЬЗОВАНИЕМ **TMM** ТЕРМОСТАТА ОТКЛЮЧЕНИЯ ПРИ НИЗКОЙ ТЕМПЕРАТУРЕ

VARIANT FOR APPLICATION OF **TMM** LOW TEMPERATURE CUT-OUT THERMOSTAT

VARIANTE POUR L'APPLICATION DU THERMOSTAT DE TEMPÉRATURE MINIMUM **(TMM)**

VARIANTE FÜR DIE ANBRINGUNG DES MINDESTTEMPERATURTHERMOSTATS **TMM**

VARIANT FÖR **TMM** LÅGTEMPERATURTERMOSTAT

VARIANTE VOOR DE TOEPASSING VAN DE UITSCHAKELTHERMOSTAAT **TMM**

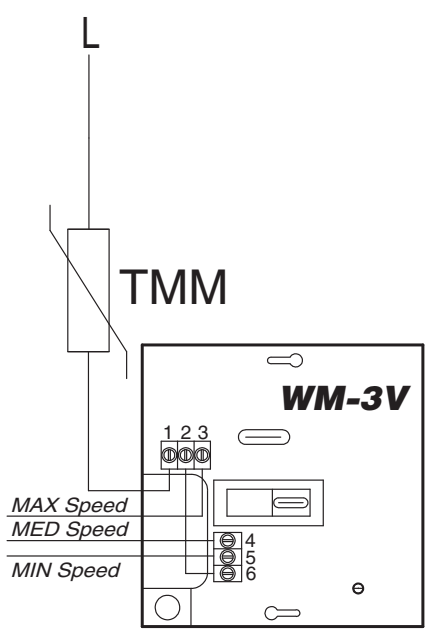

Панель управления с регулятором для настройки вентиляции:
- *выключатель ВКЛ/ВЫКЛ.*
- *ручное управление скоростью вентиляции (3 скорости).*

Control panel connected with speed switch including:
- *ON-OFF switch.*
- *manual 3 speed switch.*

WM-3V

ЭЛЕКТРИЧЕСКАЯ СХЕМА / WIRING DIAGRAM

Mod. 1 – 2

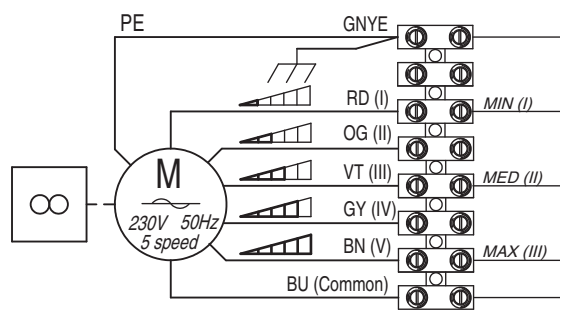

Mod. 3 – 4 – 5

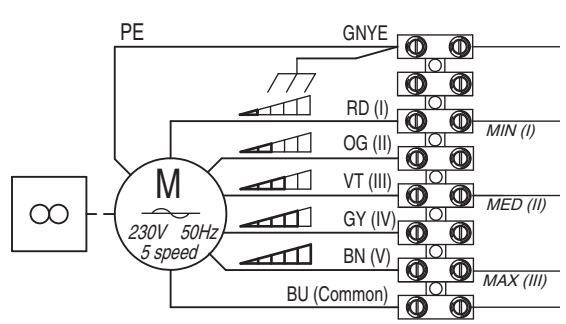

Boîtier de commande avec commutateur de vitesse avec:
- *interrupteur ON-OFF.*
- *commutateur 3 vitesses (manuel).*

Bedientafel mit Umschaltung für die Kontrolle des Ventilators mit:
- *ON-OFF Schalter.*
- *manuelle Umschaltung zwischen den 3 Ventilatordrehzahlen.*

Kontrollpanel med omkopplare för att styra ventilationen med:
- *strömbrytare ON/OFF.*
- *manuell kontroll av ventilationshastigheten (3 hastighetslägen).*

Bedieningspaneel met omschakelaar voor de controle van de ventilatie met:
- *schakelaar AAN/UIT.*
- *handmatige controle van de ventilatiesnelheid (3 snelheden).*

WM-3V

SCHEMA ELECTRIQUE / SCHALTPLÄNE / ELEKTRISKA REGLERSCHEMAN / ELEKTRISCHE SCHEMA'S

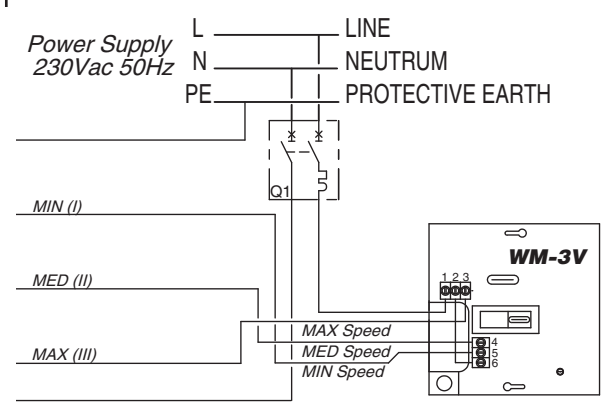

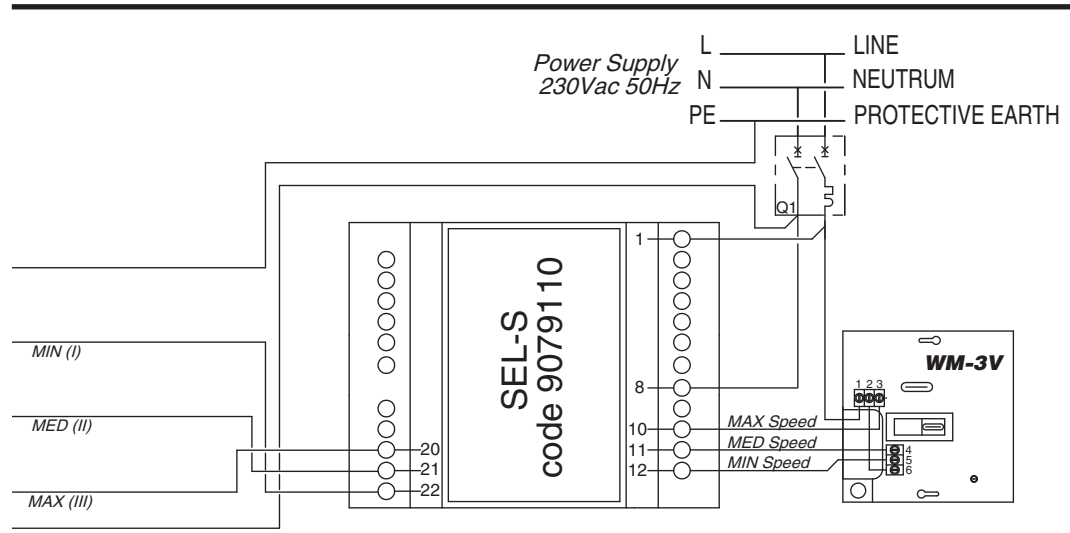

WM-3V

Электрическая Схема / Wiring Diagram

Mod. 6

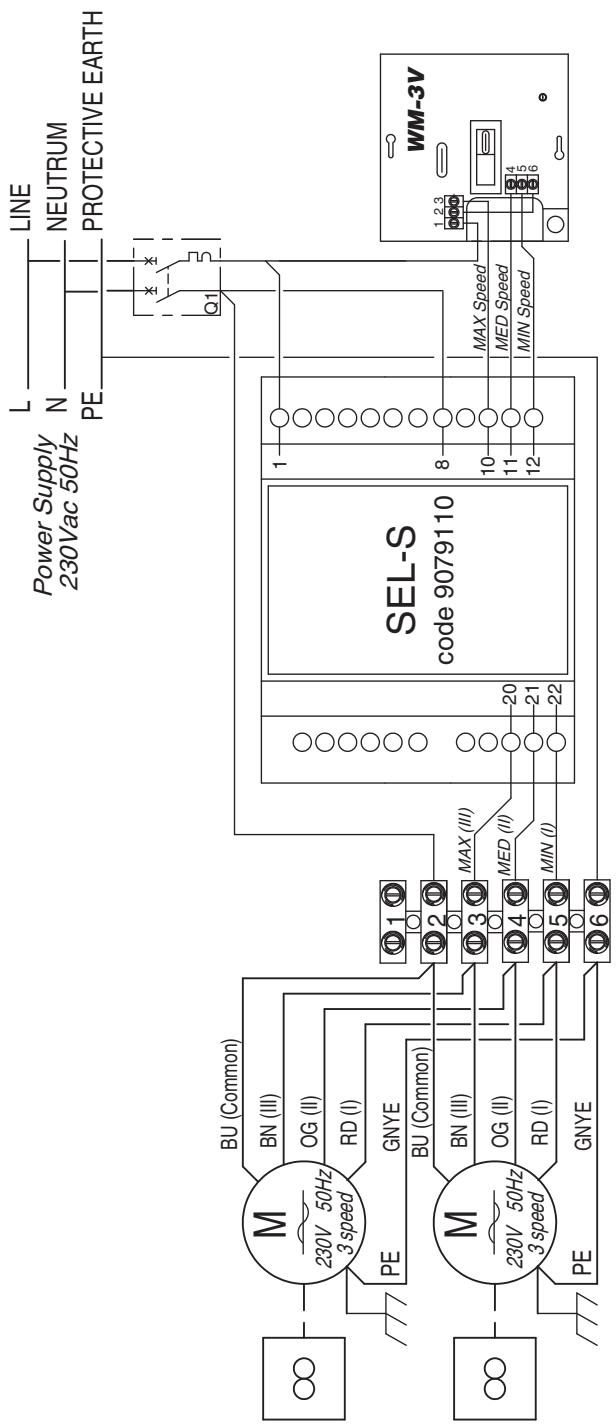

WM-3V

Schema Electrique / Schaltpläne / Elektriska Reglerscheman / Elektrische Schema's

Mod. 7

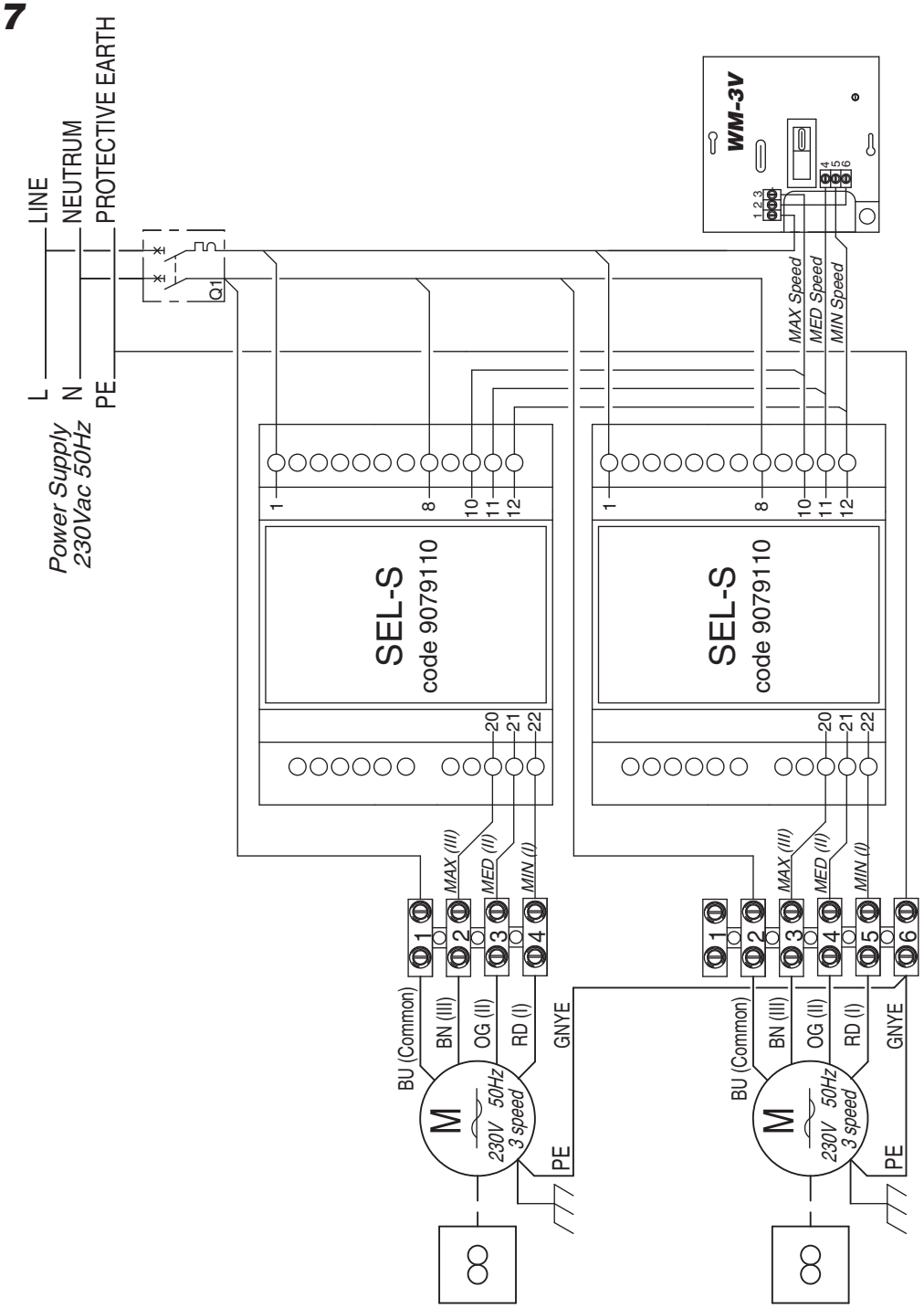

TYPE	CODE
WM-T	9066630E

	Панель управления с электронным термостатом для 2х и 4х трубных установок: *- ручное управление скоростью вентиляции (3 скорости).* *- управление вентилятором через термостат или 1-2 клапана.* *- ручная смена сезонных режимов.* *- зонд минимальной температуры ТММ (факультативно).*	*Control panel with electronic room thermostat for 2-4 tube installations:* *- manual 3 speed switch.* *- electronic room thermostat for fan control or for the control of 1-2 valves.* *- manual Summer/Winter switch.* *- optional low temperature cut-out thermostat TMM.*	*Boîtier de commande avec thermostat électronique pour installations à 2-4 tubes:* *- commutateur 3 vitesses (manuel).* *- controle thermostatique du ventilateur ou de 1-2 vannes.* *- commutateur manuel été/hiver.* *- optionnel thermostat de limitation basse de soufflage TMM.*	*Bedientafel mit elektronischem Thermostat für Anlagen mit 2-4 Leitern:* *- manuelle Umschaltung zwischen den 3 Ventilatordrehzahlen.* *- Temperaturregelung vom Ventilator oder von 1-2 Wasserventilen.* *- manuelle Umschaltung des saisonalen Zyklus (Sommer - Winter).* *- optionaler Mindesttemperatur-fühler TMM.*	*Kontrollpanel med elektronisk termostat för anläggningar med 2 och 4 rör:* *- manuell kontroll av ventilationshastigheten (3 hastighetslägen).* *- termostatisk kontroll på fläkten eller på 1-2 ventiler.* *- manuell årstidsväxling.* *- minimisond TMM (tillbehör).*	*Bedieningspaneel met elektronische thermostaat voor installaties met 2 en met 4 leidingen:* *- handmatige controle van de ventilatiesnelheid (3 snelheden).* *- thermostatische controle van de ventilator of van 1-2 kleppen.* *- handmatige seizoenomschakeling.* *- uitschakelthermostaat TMM (accessoire).*
A	***Агрегат без клапанов. Регулирование температуры двигателем.***	***Without valves installation. Thermostatic control on the motor.***	***Installation sans vannes. Thermostat sur le moteur.***	***Ohne ventile-System. Temperaturregelung am Motor.***	***Installation utan ventiler. Termostatstyrning av fläkten.***	***Installatie zonder kleppen. Thermostatische regeling motor.***
B	***Агрегат с 2 трубами (1 клапан). Термостат управляет клапаном.***	***2-tube installation (1 valve). Thermostatic control on the valve.***	***Installation à 2 tubes (1 vanne). Thermostatation sur le vanne.***	***2-Leiter-Anlage (1 Ventil). Temperaturregelung der Ventil.***	***2-rörssystem (1 ventil). Termostatstyrning av ventil.***	***Installatie met 2 leidingen (1 klep). Thermostatische regeling klep.***
C	***Агрегат с 4 трубами (2 клапана). Термостат управляет клапанами.***	***4-tube installation (2 valves). Thermostatic control on the valves.***	***Installation à 4 tubes (2 vannes). Thermostatation sur les vannes.***	***4-Leiter-Anlage (2 Ventile). Temperaturregelung der Ventile.***	***4-rörssystem (2 ventiler). Termostatstyrning av ventiler.***	***Installatie met 4 leidingen (2 kleppen). Thermostatische regeling kleppen.***
D	***Агрегат без клапанов. Регулирование температуры двигателем. термостатом отключения при низкой температуре связано.***	***Without valves installation. Thermostatic control on the motor. Connected low temperature cut-out thermostat.***	***Installation sans vannes. Thermostat sur le moteur. Lié thermostat de limitation basse de soufflage.***	***Ohne ventile-System. Temperaturregelung am Motor. Verbundener Mindesttemperaturfühler.***	***Installation utan ventiler. Termostatstyrning av fläkten. Connected low temperature cut-out thermostat.***	***Installatie zonder kleppen. Thermostatische regeling motor. Uitschakelthermostaat aangesloten.***
E	***Агрегат с 2 трубами (1 клапан). Термостат управляет клапаном. термостатом отключения при низкой температуре связано.***	***2-tube installation (1 valve). Thermostatic control on the valve. Connected low temperature cut-out thermostat.***	***Installation à 2 tubes (1 vanne). Thermostatation sur le vanne. Lié thermostat de limitation basse de soufflage.***	***2-Leiter-Anlage (1 Ventil). Temperaturregelung der Ventil. Verbundener Mindesttemperaturfühler.***	***2-rörssystem (1 ventil). Termostatstyrning av ventil. Connected low temperature cut-out thermostat.***	***Installatie met 2 leidingen (1 klep). Thermostatische regeling klep. Uitschakelthermostaat aangesloten.***
F	***Агрегат с 4 трубами (2 клапана). Термостат управляет клапанами. термостатом отключения при низкой температуре связано.***	***4-tube installation (2 valves). Thermostatic control on the valves. Connected low temperature cut-out thermostat.***	***Installation à 4 tubes (2 vannes). Thermostatation sur les vannes. Lié thermostat de limitation basse de soufflage.***	***4-Leiter-Anlage (2 Ventile). Temperaturregelung der Ventile. Verbundener Mindesttemperaturfühler.***	***4-rörssystem (2 ventiler). Termostatstyrning av ventiler. Connected low temperature cut-out thermostat.***	***Installatie met 4 leidingen (2 kleppen). Thermostatische regeling kleppen. Uitschakelthermostaat aangesloten.***

WM-T

Электрическая Схема / Wiring Diagram

Mod. 1 – 2

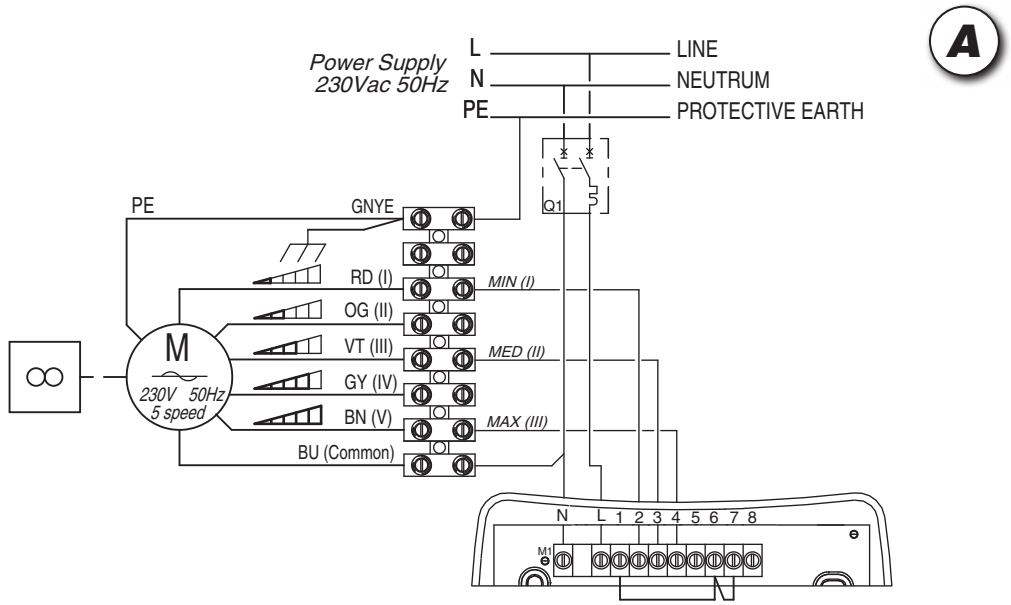

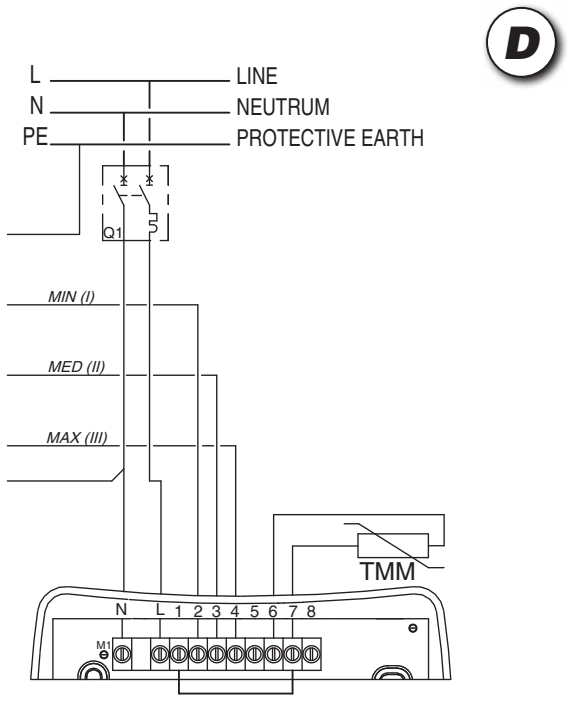

WM-T

Schema Electrique / Schaltpläne / Elektriska Reglerscheman / Elektrische Schema's

Mod. 1 – 2

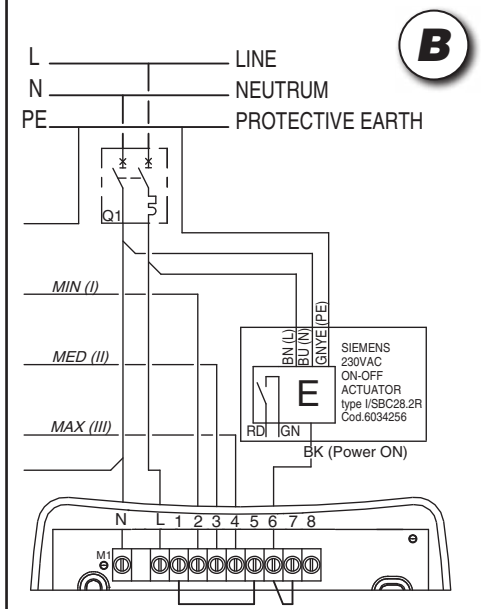

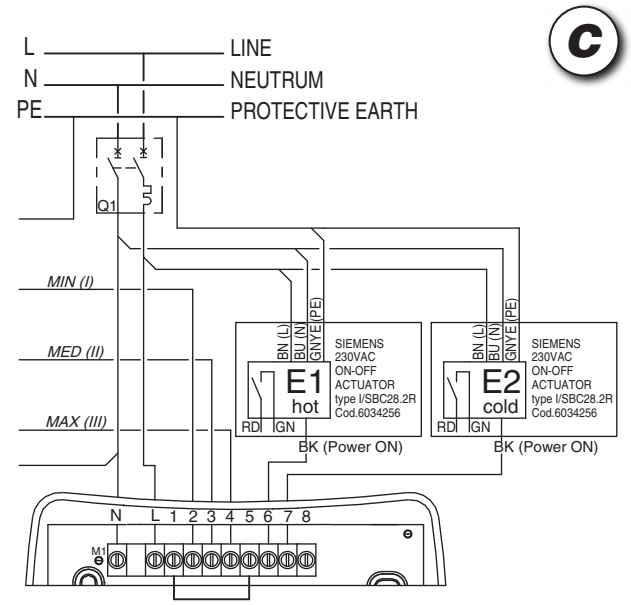

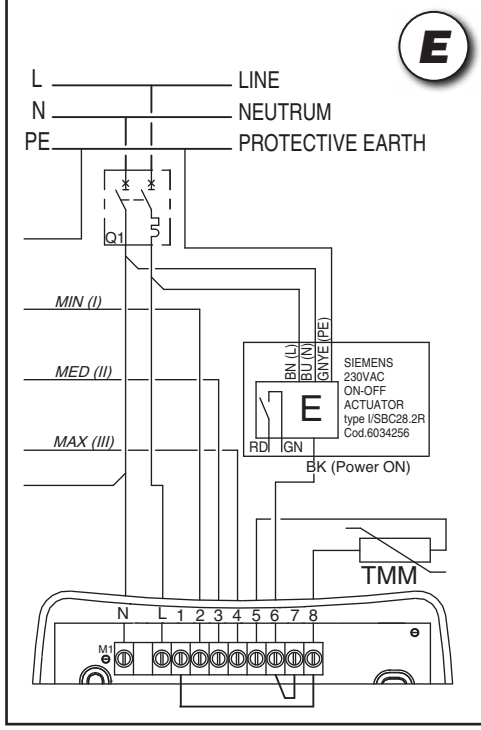

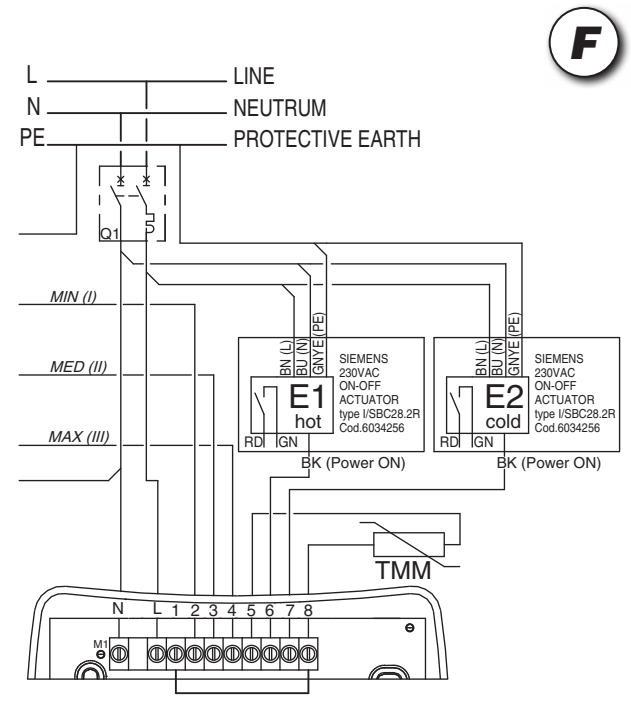

Mod. 3 – 4 – 5

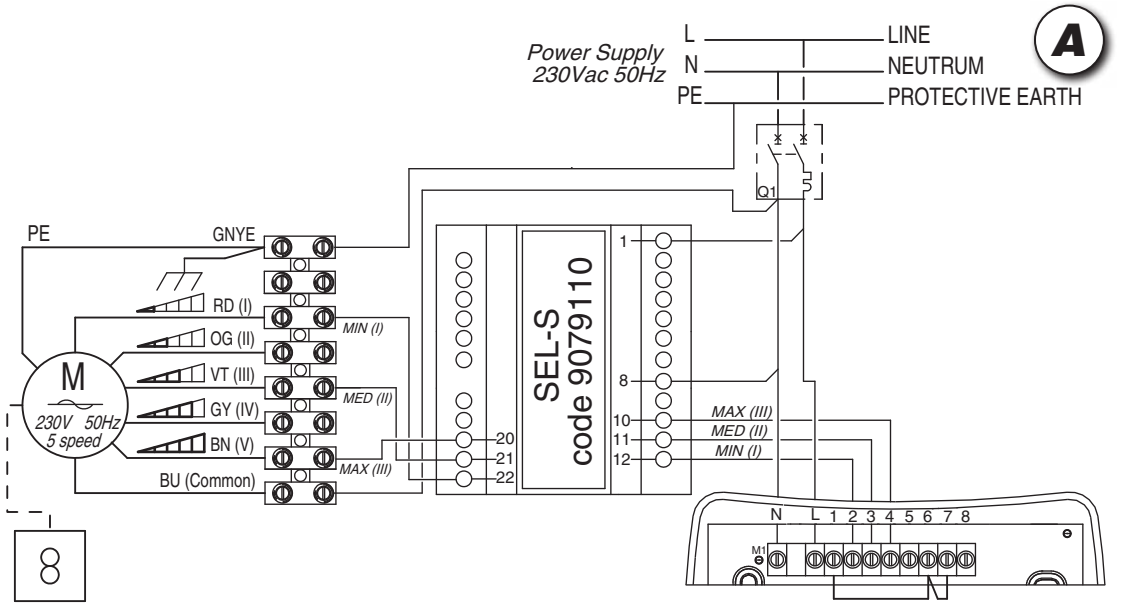

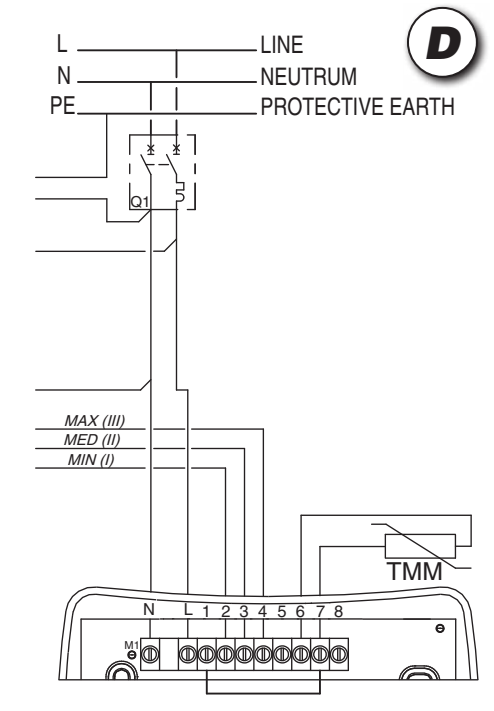

Mod. 3 – 4 – 5

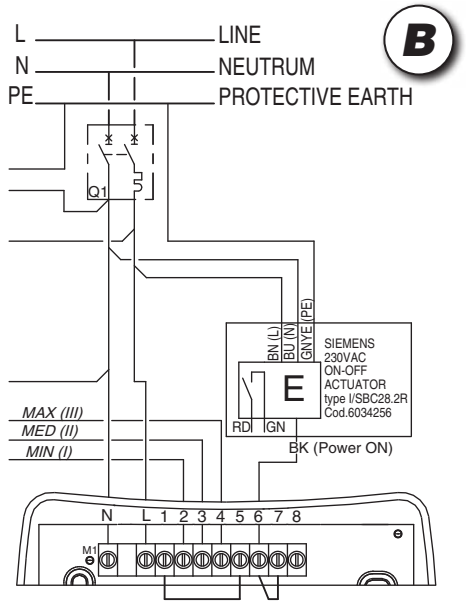

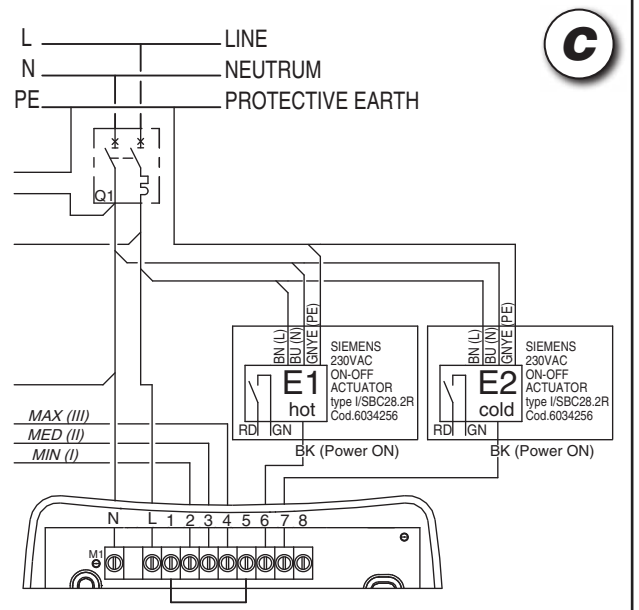

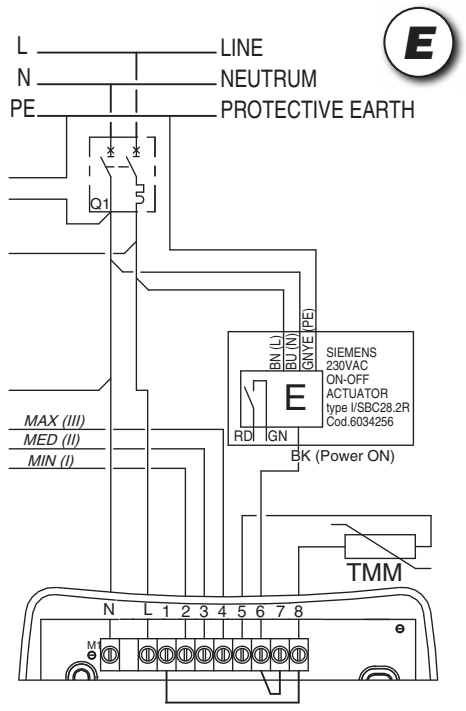

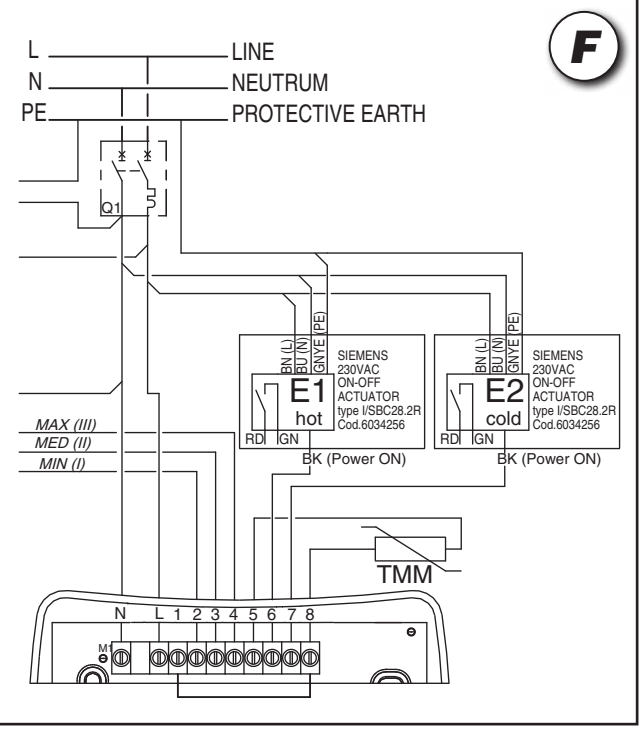

Mod. 6

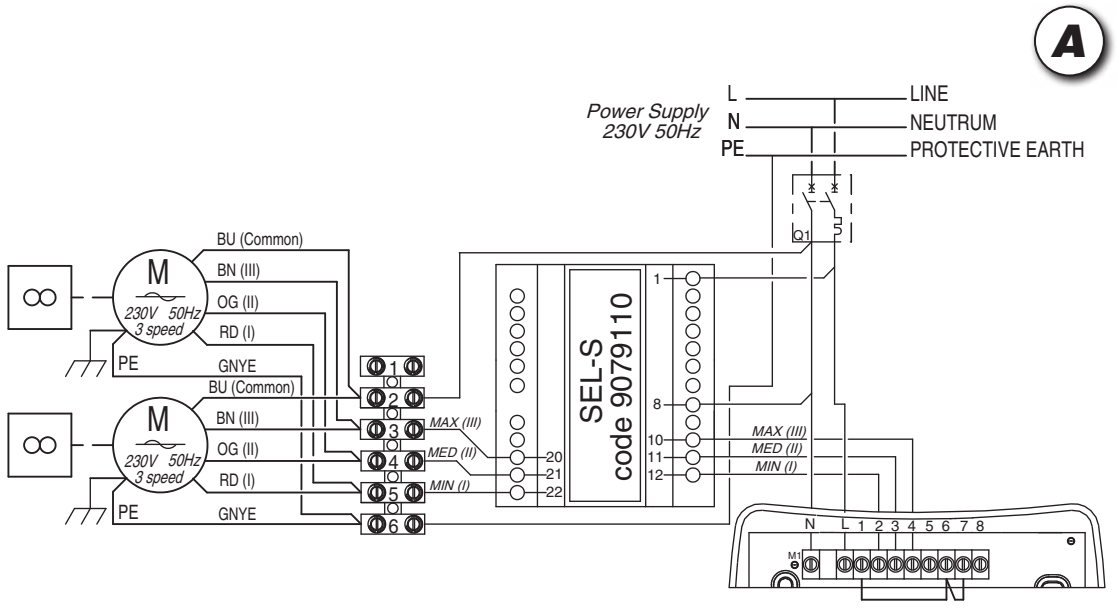
A
Power Supply
230V 50Hz
L
N
PE
LINE
NEUTRUM
PROTECTIVE EARTH
Q1
M
230V 50Hz
3 speed
BU (Common)
BN (III)
OG (II)
RD (I)
PE
GNYE
MAX (III)
MED (II)
MIN (I)
SEL-S
code 9079110
N L 1 2 3 4 5 6 7 8
M1

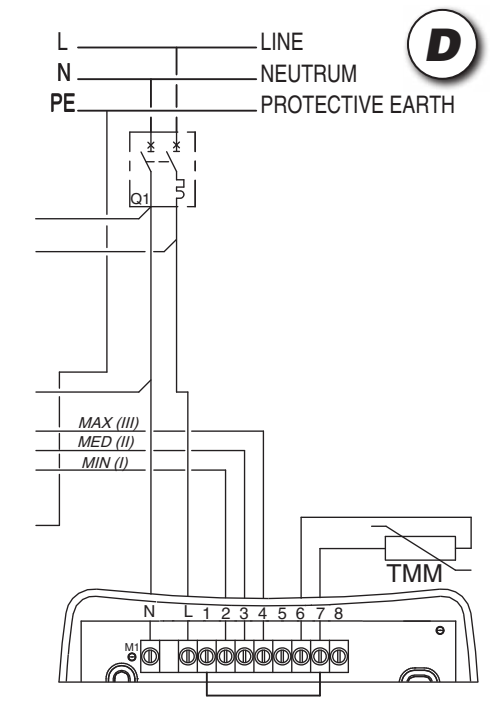
D
L
N
PE
LINE
NEUTRUM
PROTECTIVE EARTH
Q1
MAX (III)
MED (II)
MIN (I)
TMM
N L 1 2 3 4 5 6 7 8
M1

Mod. 6

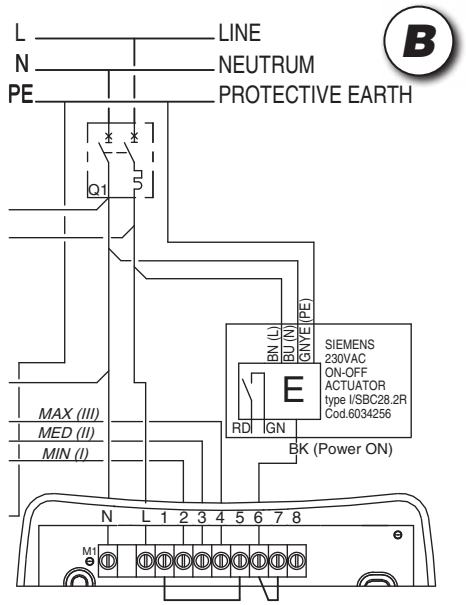
B
L
N
PE
LINE
NEUTRUM
PROTECTIVE EARTH
Q1
BN (L)
BU (N)
GNYE (PE)
E
SIEMENS
230VAC
ON-OFF
ACTUATOR
type I/SBC28.2R
Cod.6034256
RD
GN
BK (Power ON)
MAX (III)
MED (II)
MIN (I)
N L 1 2 3 4 5 6 7 8
M1

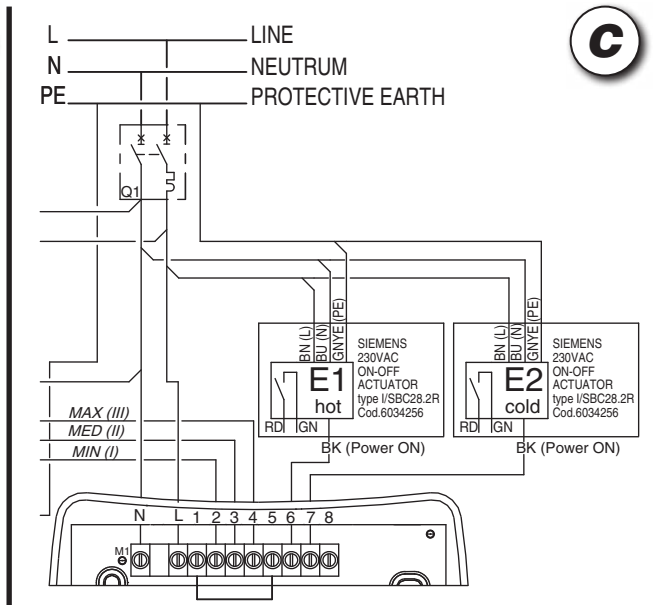
C
L
N
PE
LINE
NEUTRUM
PROTECTIVE EARTH
Q1
BN (L)
BU (N)
GNYE (PE)
E1
hot
E2
cold
SIEMENS
230VAC
ON-OFF
ACTUATOR
type I/SBC28.2R
Cod.6034256
RD
GN
BK (Power ON)
MAX (III)
MED (II)
MIN (I)
N L 1 2 3 4 5 6 7 8
M1

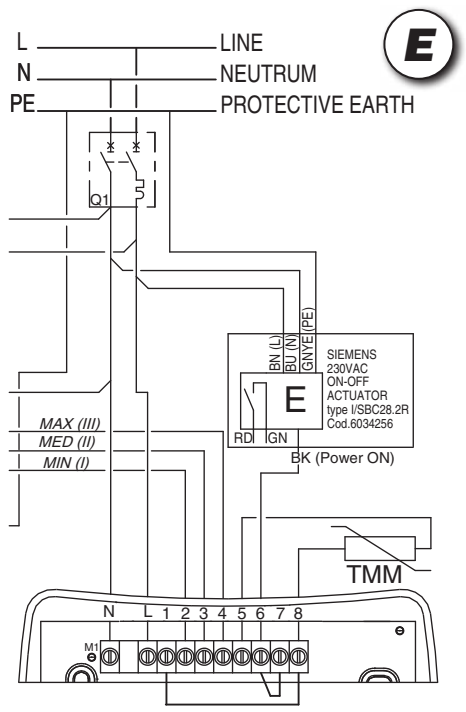
E
L
N
PE
LINE
NEUTRUM
PROTECTIVE EARTH
Q1
BN (L)
BU (N)
GNYE (PE)
E
SIEMENS
230VAC
ON-OFF
ACTUATOR
type I/SBC28.2R
Cod.6034256
RD
GN
BK (Power ON)
MAX (III)
MED (II)
MIN (I)
TMM
N L 1 2 3 4 5 6 7 8
M1

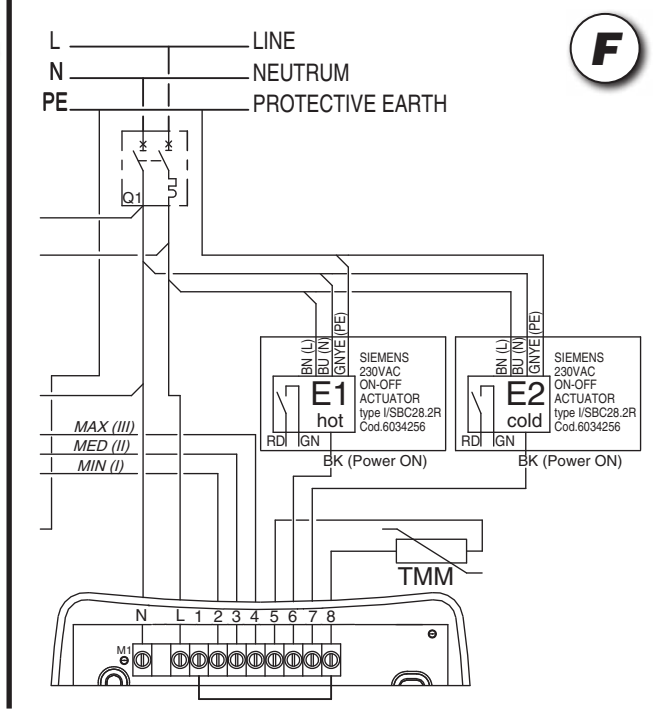
F
L
N
PE
LINE
NEUTRUM
PROTECTIVE EARTH
Q1
BN (L)
BU (N)
GNYE (PE)
E1
hot
E2
cold
SIEMENS
230VAC
ON-OFF
ACTUATOR
type I/SBC28.2R
Cod.6034256
RD
GN
BK (Power ON)
MAX (III)
MED (II)
MIN (I)
TMM
N L 1 2 3 4 5 6 7 8
M1

Mod. 7

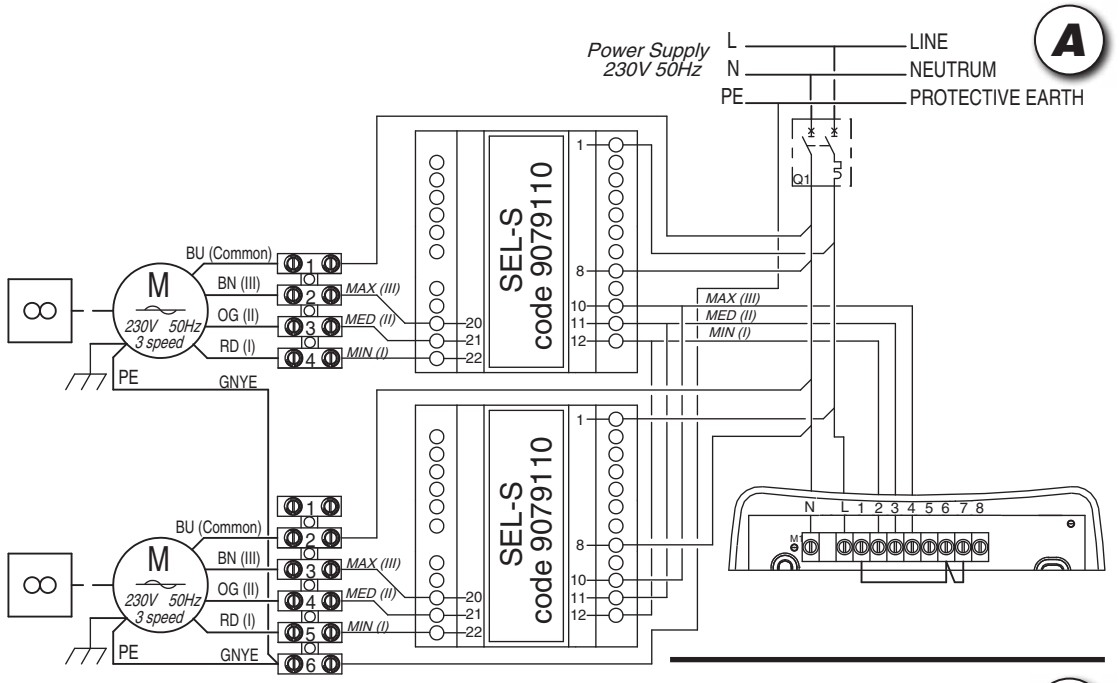
A
Power Supply
230V 50Hz
L
N
PE
LINE
NEUTRUM
PROTECTIVE EARTH
Q1
SEL-S
code 9079110
BU (Common)
BN (III)
OG (II)
RD (I)
PE
GNYE
M
230V 50Hz
3 speed
MAX (III)
MED (II)
MIN (I)
N L 1 2 3 4 5 6 7 8
M1

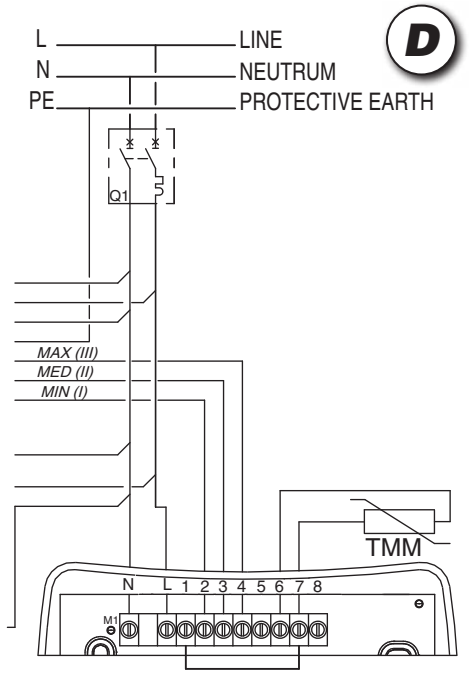
D
L
N
PE
LINE
NEUTRUM
PROTECTIVE EARTH
Q1
MAX (III)
MED (II)
MIN (I)
TMM
N L 1 2 3 4 5 6 7 8
M1

Mod. 7

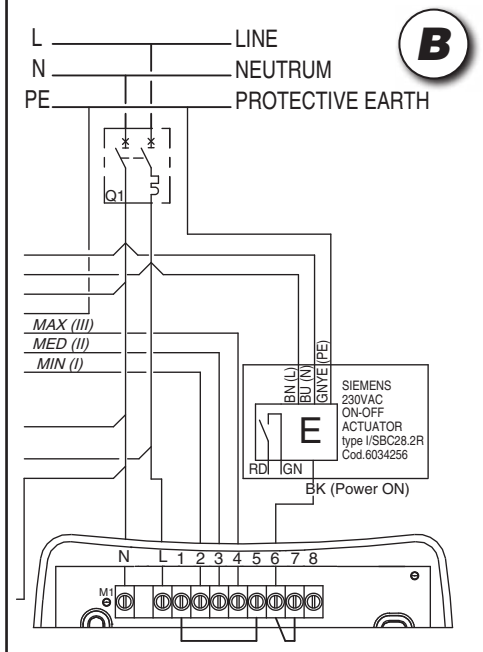
B
L
N
PE
LINE
NEUTRUM
PROTECTIVE EARTH
Q1
MAX (III)
MED (II)
MIN (I)
BN (L)
BU (N)
GNYE (PE)
E
SIEMENS
230VAC
ON-OFF
ACTUATOR
type I/SBC28.2R
Cod.6034256
RD
GN
BK (Power ON)
N L 1 2 3 4 5 6 7 8
M1

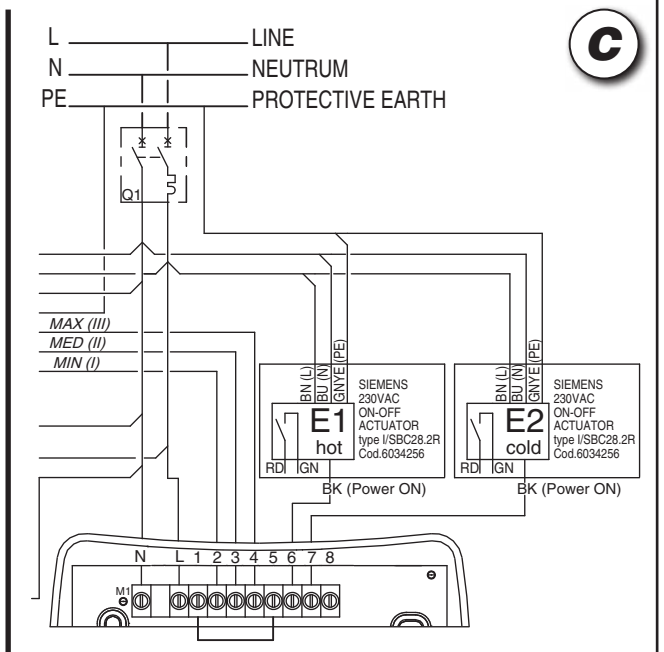
C
L
N
PE
LINE
NEUTRUM
PROTECTIVE EARTH
Q1
MAX (III)
MED (II)
MIN (I)
E1
hot
E2
cold
SIEMENS
230VAC
ON-OFF
ACTUATOR
type I/SBC28.2R
Cod.6034256
RD
GN
BK (Power ON)
N L 1 2 3 4 5 6 7 8
M1

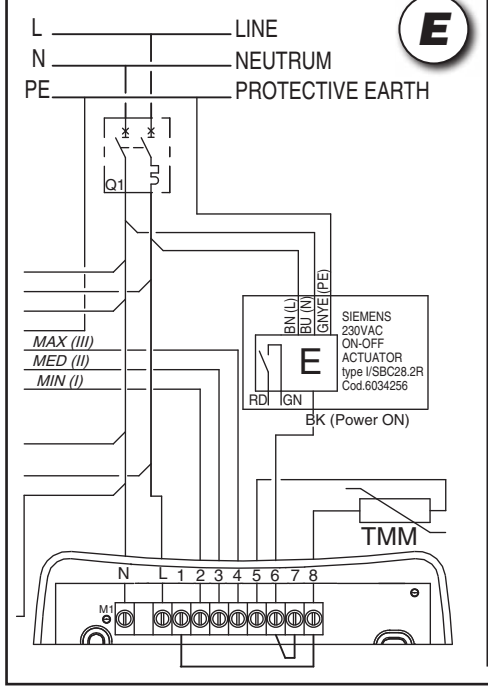
E
L
N
PE
LINE
NEUTRUM
PROTECTIVE EARTH
Q1
MAX (III)
MED (II)
MIN (I)
E
SIEMENS
230VAC
ON-OFF
ACTUATOR
type I/SBC28.2R
Cod.6034256
RD
GN
BK (Power ON)
TMM
N L 1 2 3 4 5 6 7 8
M1

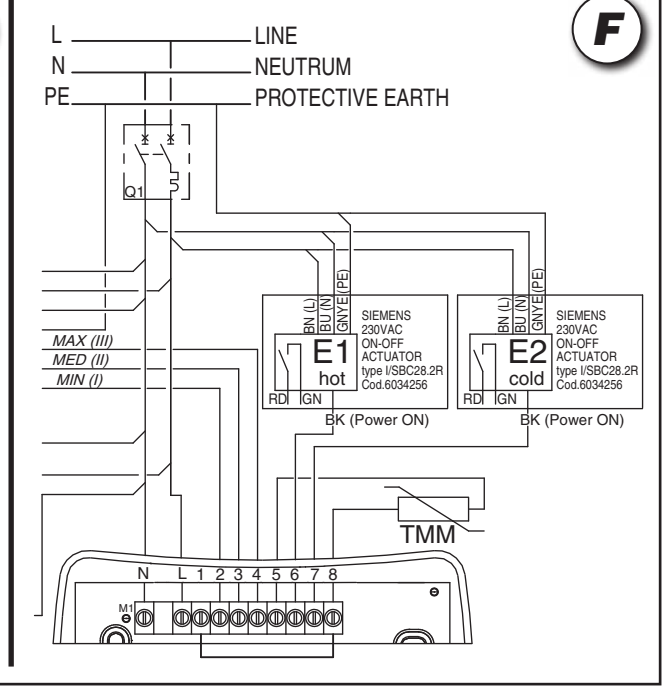
F
L
N
PE
LINE
NEUTRUM
PROTECTIVE EARTH
Q1
MAX (III)
MED (II)
MIN (I)
E1
hot
E2
cold
SIEMENS
230VAC
ON-OFF
ACTUATOR
type I/SBC28.2R
Cod.6034256
RD
GN
BK (Power ON)
TMM
N L 1 2 3 4 5 6 7 8
M1

TYPE	CODE
WM-TQR	9066631E

Панель управления с электронным термостатом для 2х и 4х трубных установок с электрическим нагревательным элементом:
- *ручное управление скоростью вентиляции (3 скорости).*
- *управление вентилятором через термостат или 1-2 клапана.*
- *ручная или автоматическая смена сезонного режима.*
- *зонд минимальной температуры NTC (факультативно).*

Control panel with electronic room thermostat for 2-4 tube installations and electric heater:
- *manual 3 speed switch.*
- *electronic room thermostat for fan control or for the control of 1-2 valves.*
- *manual/automatic Summer/Winter switch.*
- *optional low temperature cut-out thermostat NTC.*

Boîtier de commande avec thermostat électronique pour installations à 2-4 tubes et resistance électrique:
- *commutateur 3 vitesses (manuel).*
- *controle thermostatique du ventilateur ou de 1-2 vannes.*
- *commutateur manuel/automatique été/hiver.*
- *optionnel thermostat de limitation basse de soufflage NTC.*

Bedientafel mit elektronischem Thermostat für Anlagen mit 2-4 Leitern und elektrischer Widerstand:
- *manuelle Umschaltung zwischen den 3 Ventilatordrehzahlen.*
- *Temperaturregelung vom Ventilator oder von 1-2 Wasserventilen.*
- *manuelle/automatische Umschaltung des saisonalen Zyklus (Sommer - Winter).*
- *optionaler Mindesttemperatur-fühler NTC.*

Kontrollpanel med elektronisk termostat för anläggningar med 2 och 4 rör och elektriskt motstånd:
- *manuell kontroll av ventilationshastigheten (3 hastighetslägen).*
- *termostatisk kontroll på fläkten eller på 1-2 ventiler.*
- *manuell eller automatisk årstidsväxling.*
- *minimisond NTC (tillbehör).*

Bedieningspaneel met elektronische thermostaat voor installaties met 2 en met 4 leidingen en elektrische weerstand:
- *handmatige controle van de ventilatiesnelheid (3 snelheden).*
- *thermostatische controle van de ventilator of van 1-2 kleppen.*
- *handmatige of automatische seizoenomschakeling.*
- *uitschakelthermostaat NTC (accessoire).*

A

Агрегат без клапанов. Регулирование температуры двигателем. Изображение CH использование.	***Without valves installation. Thermostatic control on the motor. Picture for the CH use.***	***Installation sans vannes. Thermostat sur le moteur. Image pour l'utilization du CH.***	***Ohne ventile-System. Temperaturregelung am Motor. Abbildung zum CH Einsatz.***

Installation utan ventiler. Termostatstyrning av fläkten. Picture for the CH use.	***Installatie zonder kleppen. Thermostatische regeling motor. Figuur CH gebruik.***		

B

Агрегат с 2 трубами (1 клапан). Термостат управляет клапаном. Изображение CH использование.	***2-tube installation (1 valve). Thermostatic control on the valve. Picture for the CH use.***	***Installation à 2 tubes (1 vanne). Thermostatation sur le vanne. Image pour l'utilization du CH.***	***2-Leiter-Anlage (1 Ventil). Temperaturregelung der Ventil. Abbildung zum CH Einsatz.***

2-rörssystem (1 ventil). Termostatstyrning av ventil. Picture for the CH use.	***Installatie met 2 leidingen (1 klep). Thermostatische regeling klep. Figuur CH gebruik.***		

C

Агрегат с 4 трубами (2 клапана). Термостат управляет клапанами. Изображение CH использование.	***4-tube installation (2 valves). Thermostatic control on the valves. Picture for the CH use.***	***Installation à 4 tubes (2 vannes). Thermostatation sur les vannes. Image pour l'utilization du CH.***	***4-Leiter-Anlage (2 Ventile). Temperaturregelung der Ventile. Abbildung zum CH Einsatz.***

4-rörssystem (2 ventiler). Termostatstyrning av ventiler. Picture for the CH use.	***Installatie met 4 leidingen (2 kleppen). Thermostatische regeling kleppen. Figuur CH gebruik.***		

WM-TQR

Электрическая Схема / Wiring Diagram

Mod. 1 – 2

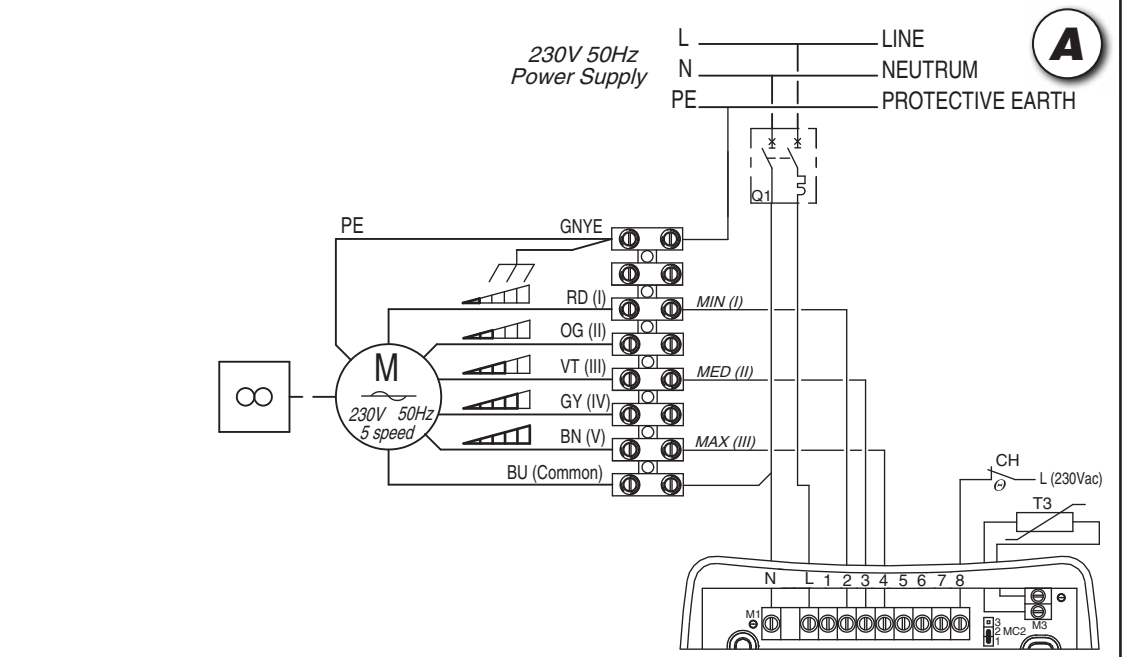

Mod. 3 – 4 – 5

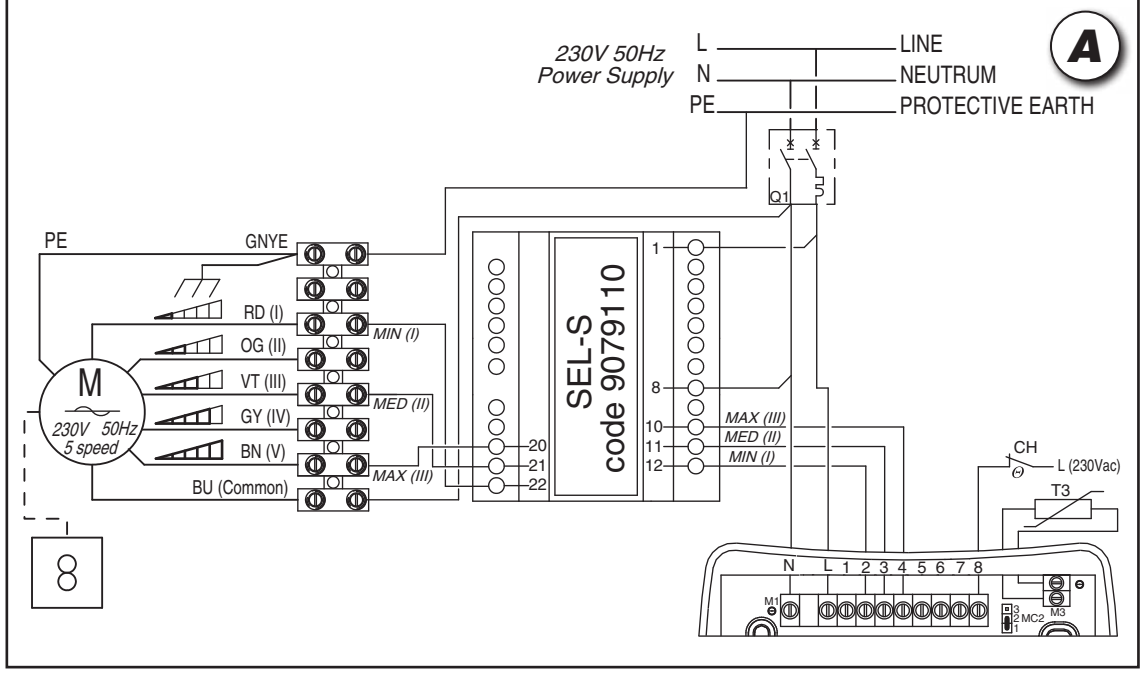

WM-TQR

Schema Electrique / Schaltpläne / Elektriska Reglerscheman / Elektrische Schema's

Mod. 1 – 2

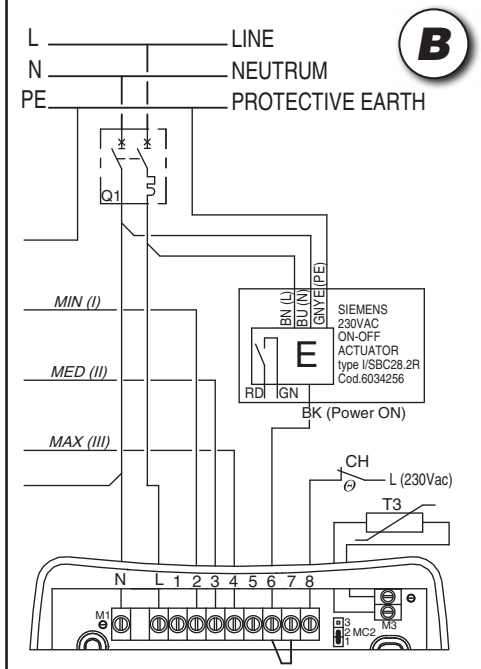

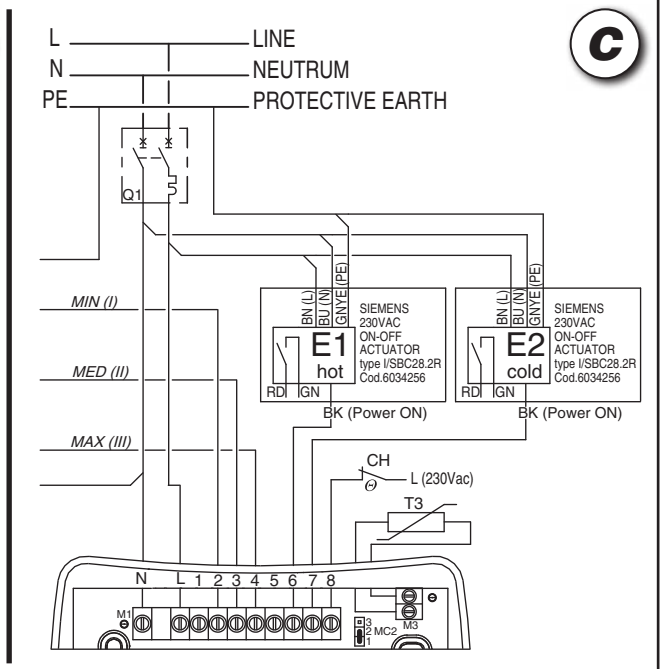

Mod. 3 – 4 – 5

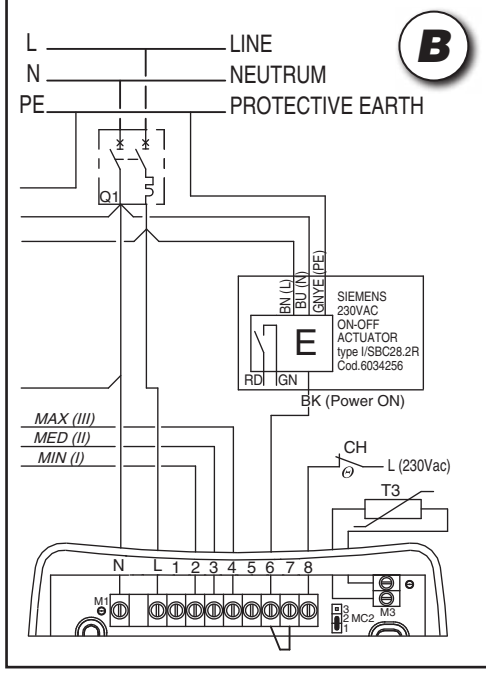

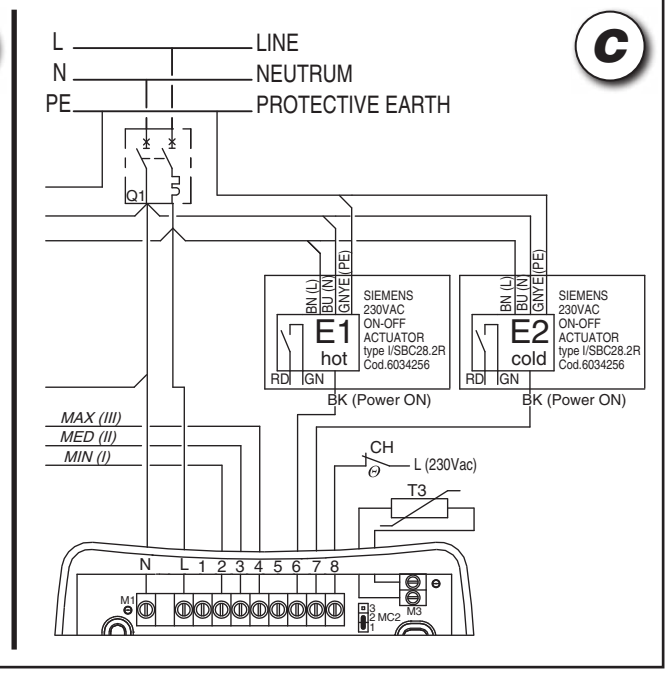

WM-TQR

Электрическая Схема / Wiring Diagram

Mod. 6

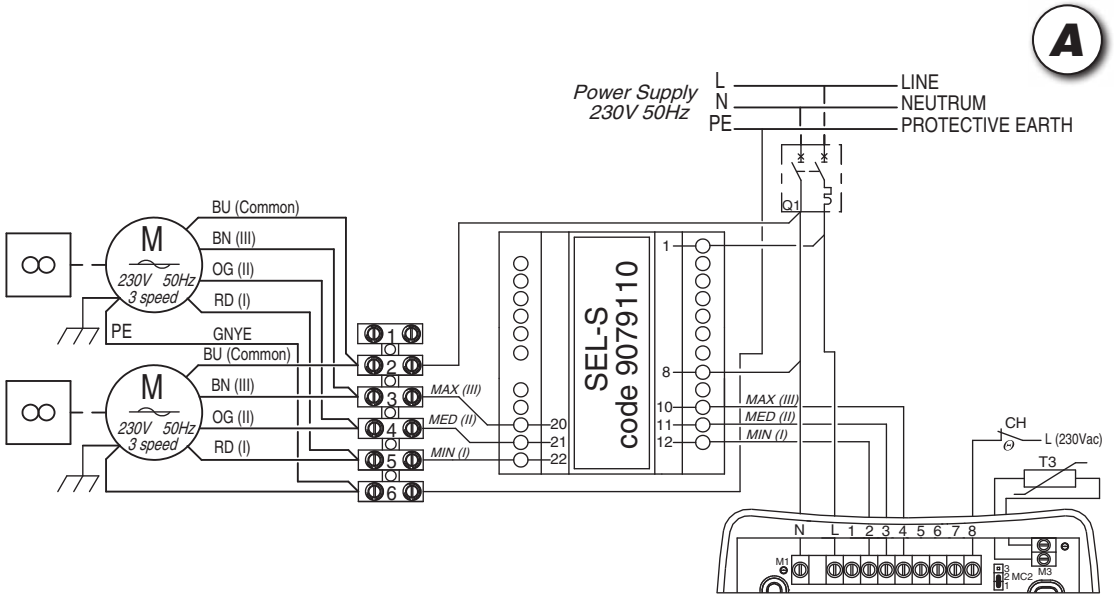

Mod. 7

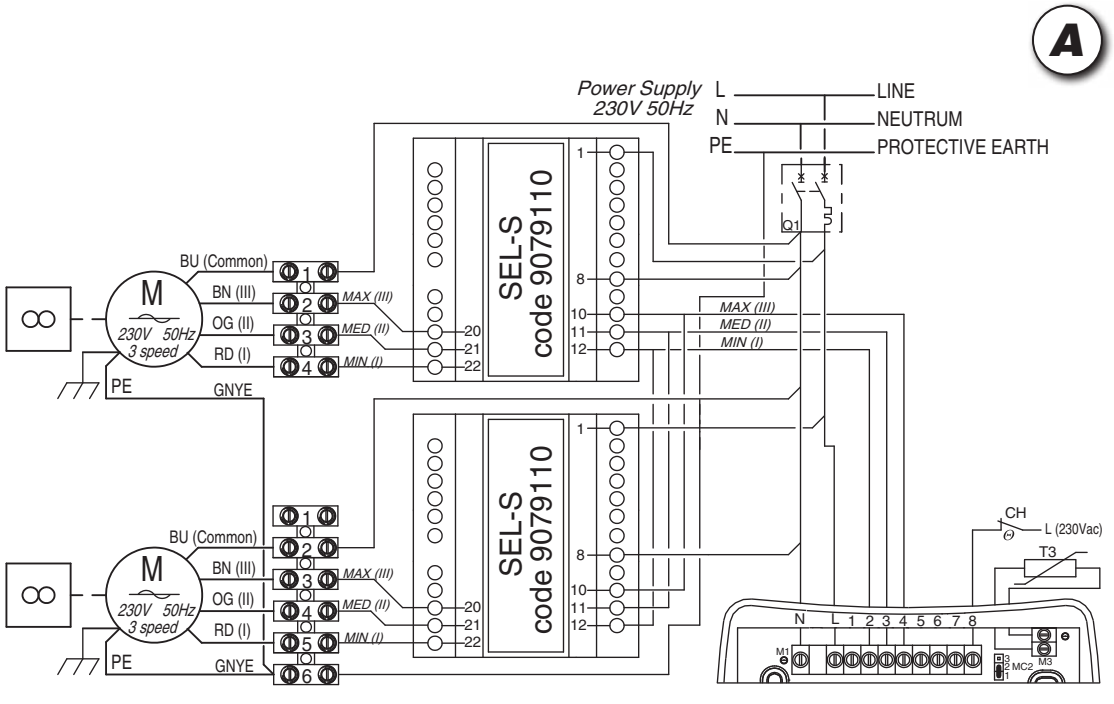

WM-TQR

Schema Electrique / Schaltpläne / Elektriska Reglerscheman / Elektrische Schema's

Mod. 6

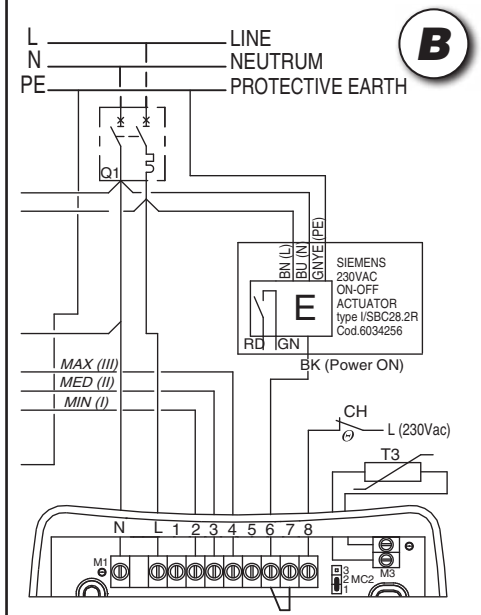

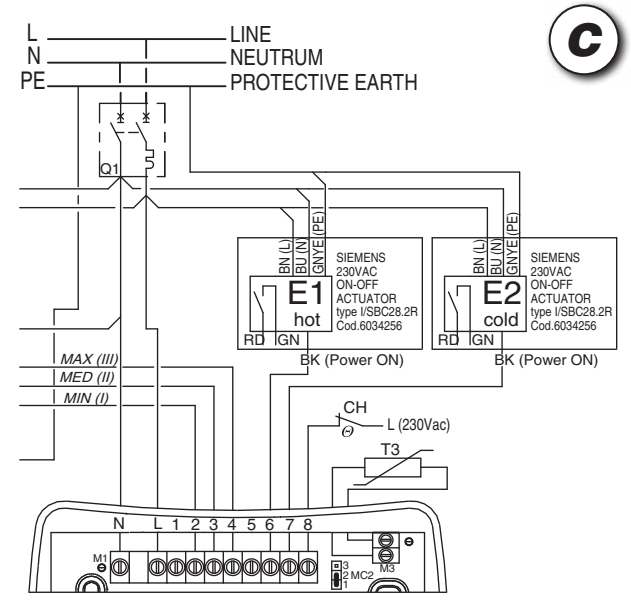

Mod. 7

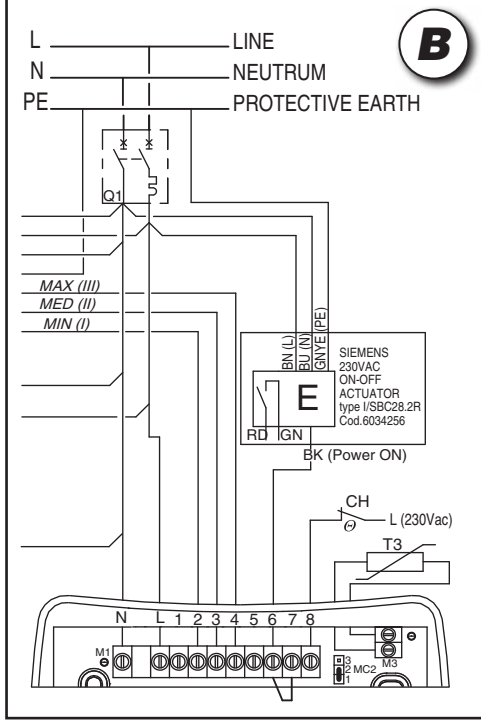

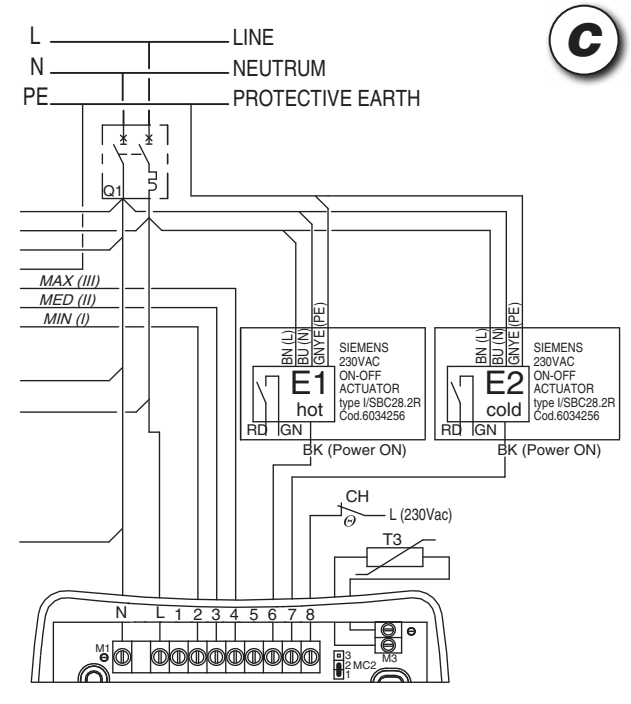

Mod. 1 – 2 – 3 – 4 – 5

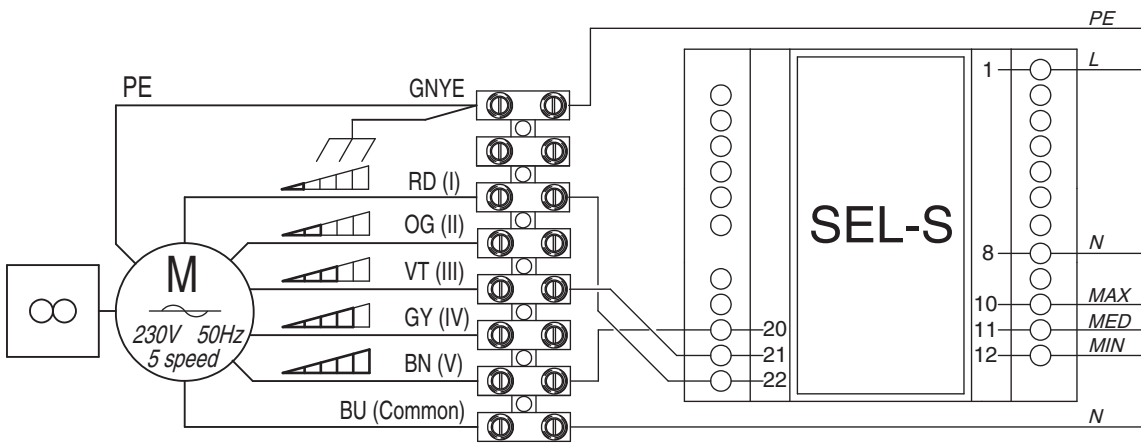
PE
GNYE
RD (I)
OG (II)
VT (III)
GY (IV)
BN (V)
BU (Common)
M
230V 50Hz
5 speed
SEL-S
PE
L
N
MAX
MED
MIN
N
1
8
10
11
12
20
21
22

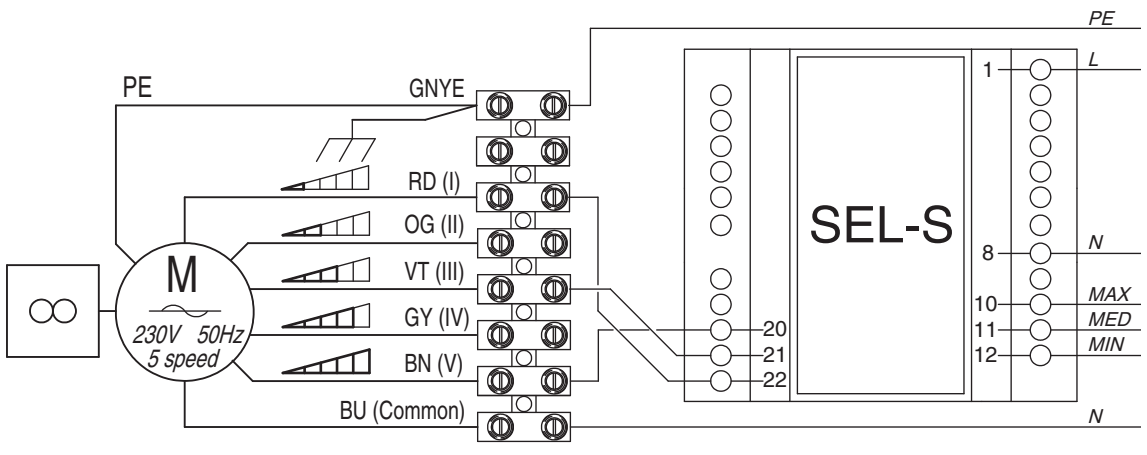
PE
GNYE
RD (I)
OG (II)
VT (III)
GY (IV)
BN (V)
BU (Common)
M
230V 50Hz
5 speed
SEL-S
PE
L
N
MAX
MED
MIN
N
1
8
10
11
12
20
21
22

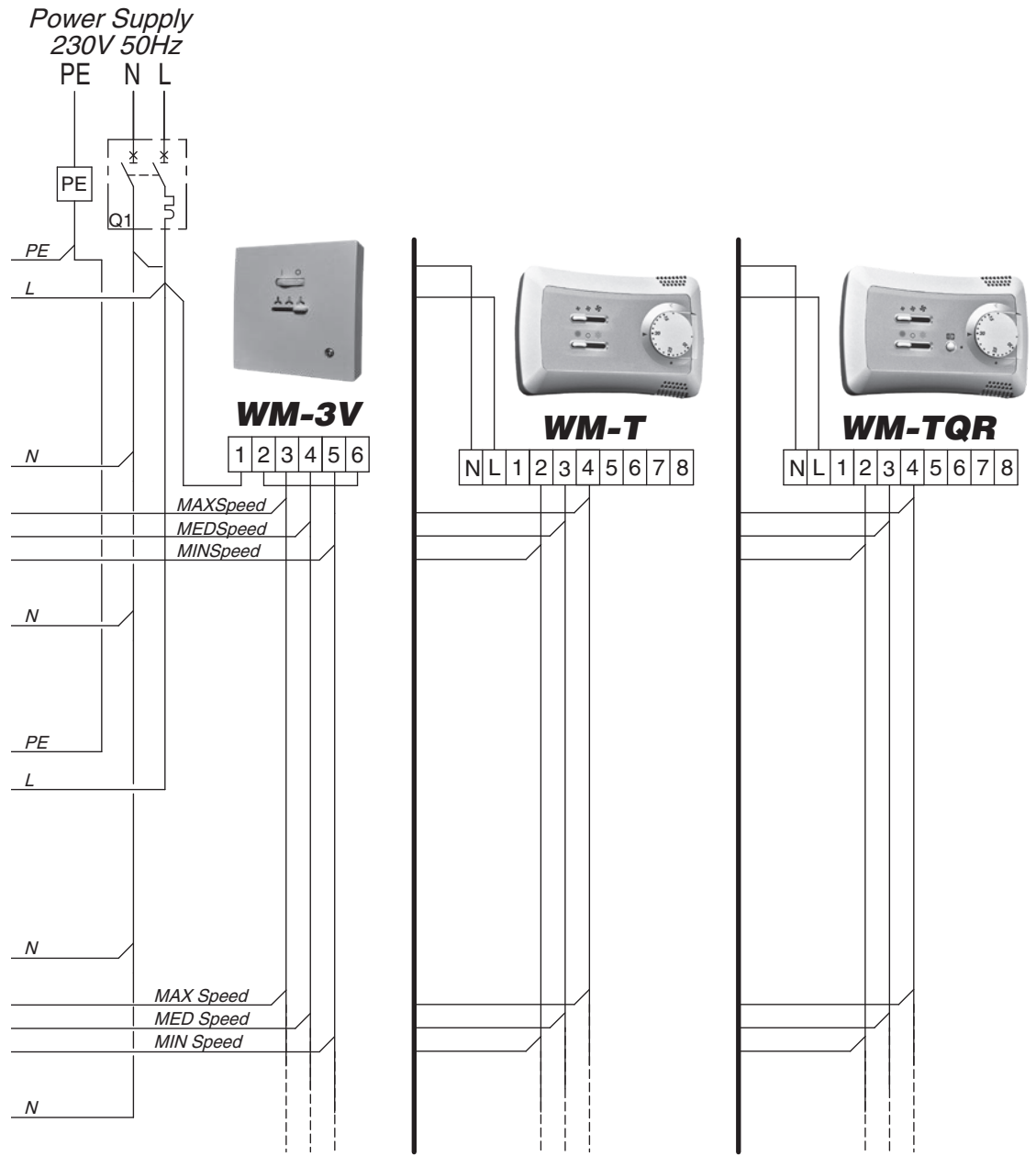
Power Supply
230V 50Hz
PE N L
PE
Q1
PE
L
N
WM-3V
1 2 3 4 5 6
MAXSpeed
MEDSpeed
MINSpeed
N
PE
L
N
MAX Speed
MED Speed
MIN Speed
N
WM-T
N L 1 2 3 4 5 6 7 8
WM-TQR
N L 1 2 3 4 5 6 7 8

Mod. 6

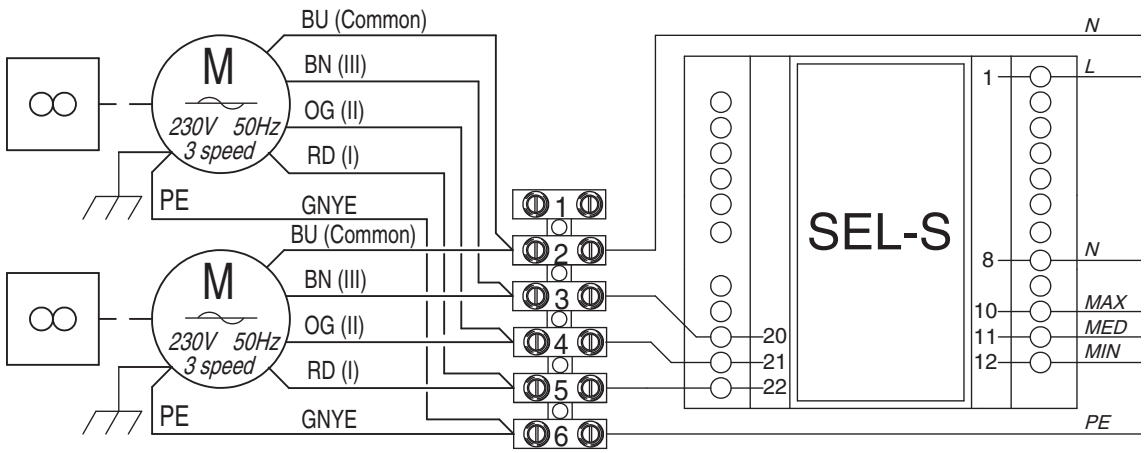
BU (Common)
BN (III)
OG (II)
RD (I)
PE
GNYE
M
230V 50Hz
3 speed
SEL-S
N
L
MAX
MED
MIN
PE

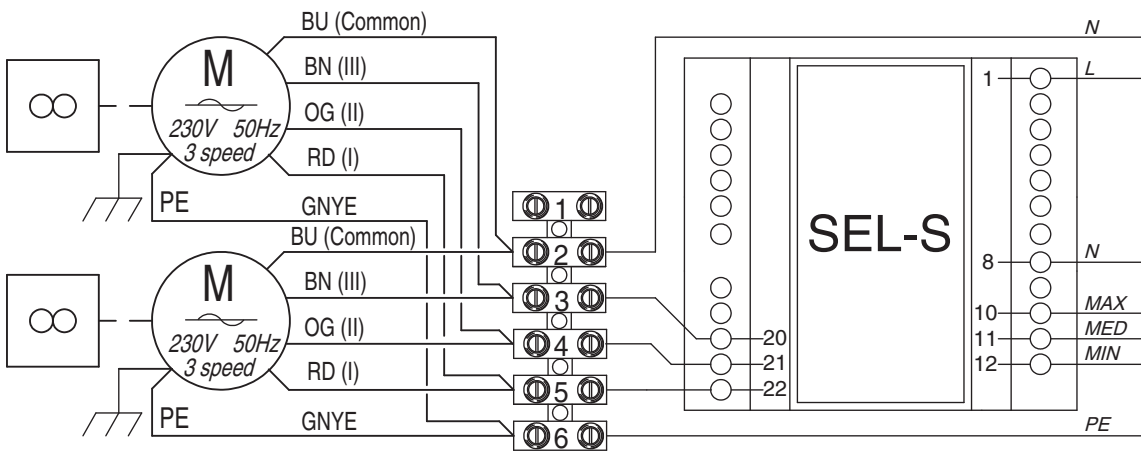
BU (Common)
BN (III)
OG (II)
RD (I)
PE
GNYE
M
230V 50Hz
3 speed
SEL-S
N
L
MAX
MED
MIN
PE

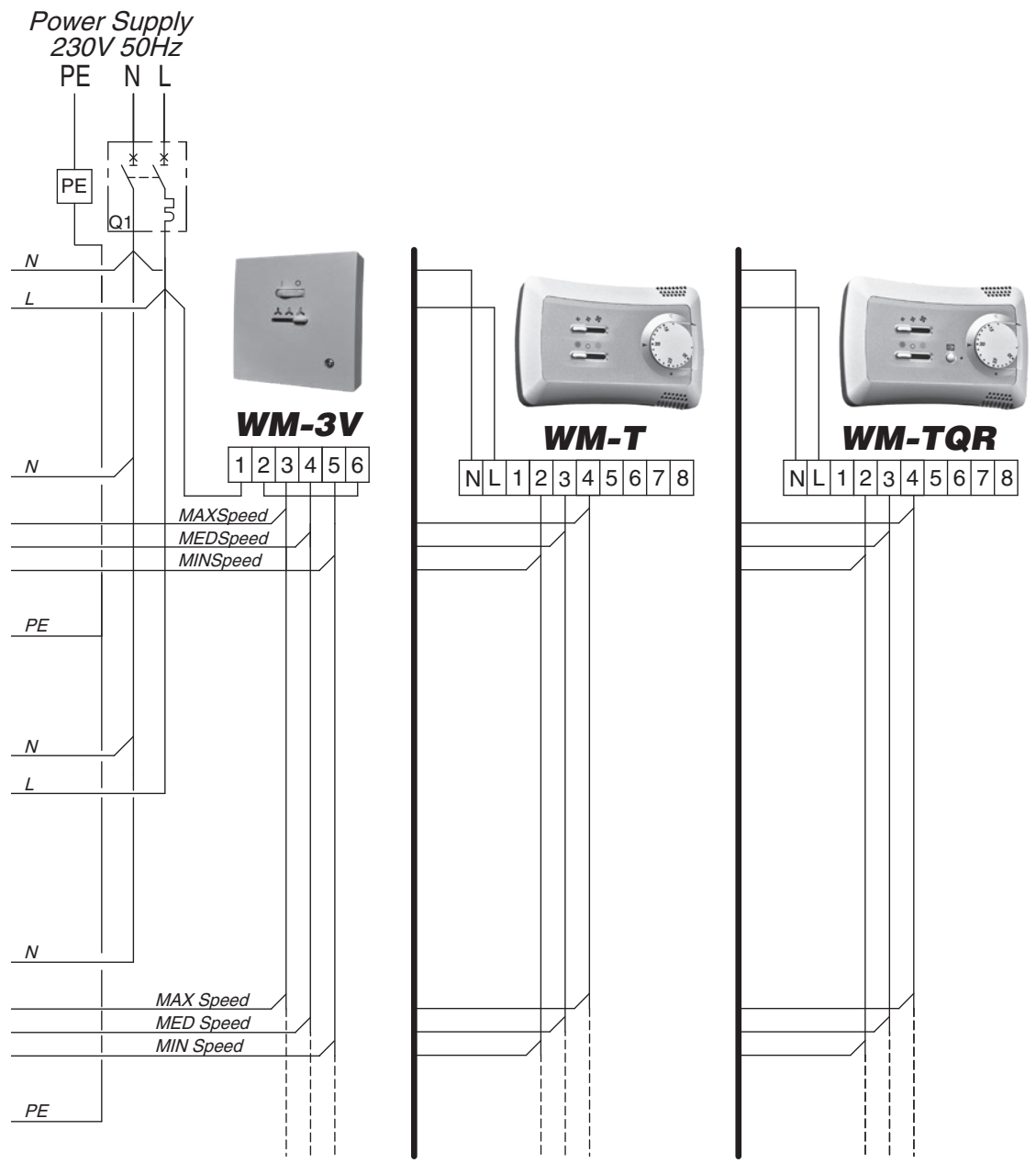
Power Supply
230V 50Hz
PE N L
PE
Q1
N
L
WM-3V
1 2 3 4 5 6
MAXSpeed
MEDSpeed
MINSpeed
PE
N
L
N
MAX Speed
MED Speed
MIN Speed
PE
WM-T
N L 1 2 3 4 5 6 7 8
WM-TQR
N L 1 2 3 4 5 6 7 8

Mod. 7

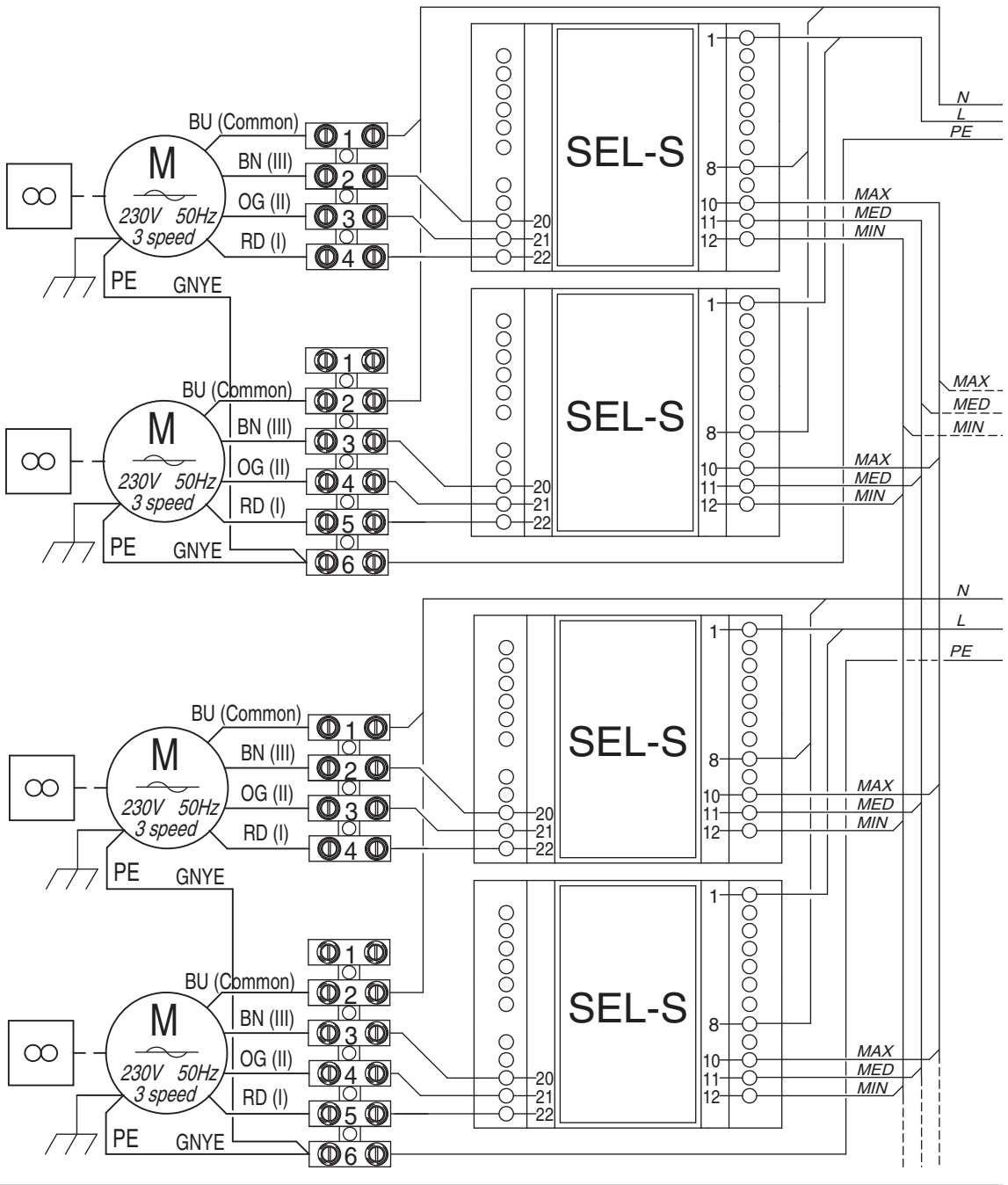
BU (Common)
BN (III)
OG (II)
RD (I)
M
230V 50Hz
3 speed
PE
GNYE
SEL-S
1
8
10
11
12
20
21
22
N
L
PE
MAX
MED
MIN

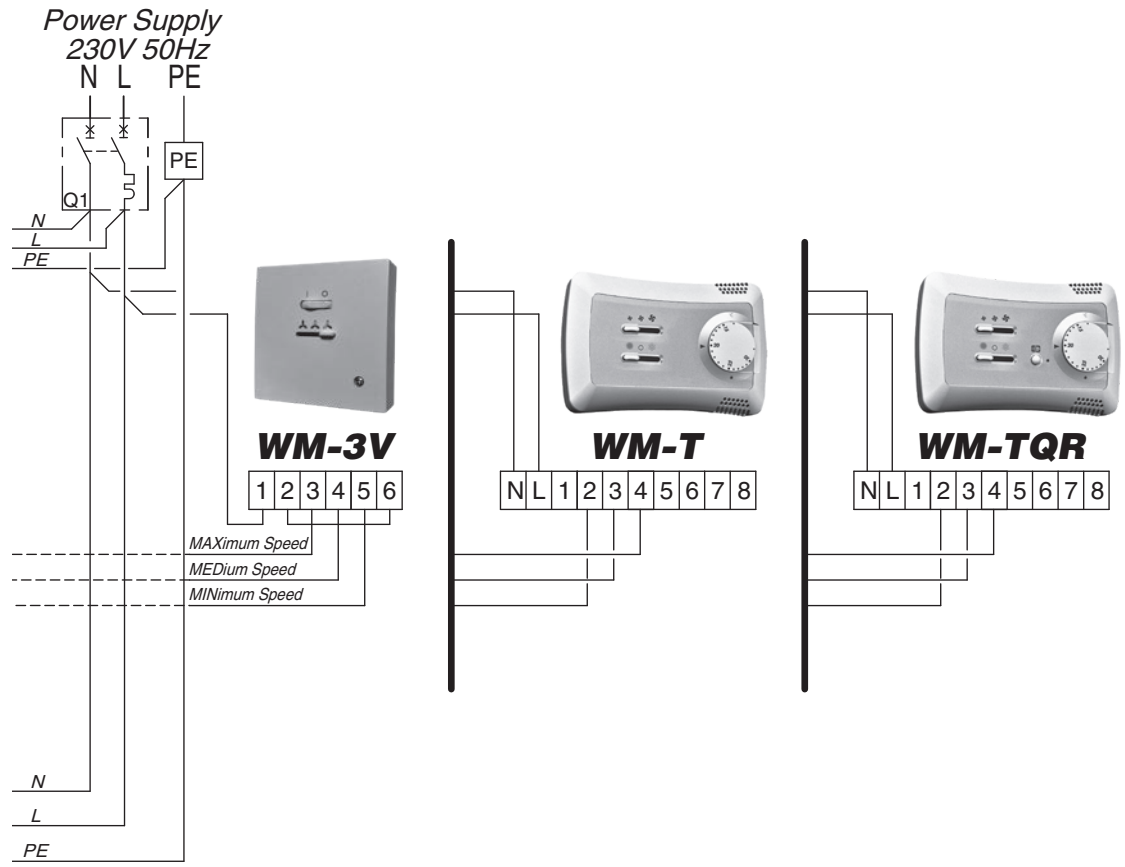
Power Supply
230V 50Hz
N L PE
PE
Q1
N
L
PE
WM-3V
1 2 3 4 5 6
MAXimum Speed
MEDium Speed
MINimum Speed
WM-T
N L 1 2 3 4 5 6 7 8
WM-TQR
N L 1 2 3 4 5 6 7 8

Type	Code
WM-AU	9066632E

Панель управления с электронным термостатом для 2х и 4х трубных установок с электрическим нагревательным элементом: - ручное или автоматическое управление скоростью вентиляции (3 скорости). - управление вентилятором через термостат или 1-2 клапана. - ручная или автоматическая смена сезонного режима. - зонд минимальной температуры NTC (факультативно).	*Control panel with electronic room thermostat for 2-4 tube installations and electric heater: - manual/automatic 3 speed switch. - electronic room thermostat for fan control or for the control of 1-2 valves. - manual/automatic Summer/Winter switch. - optional low temperature cut-out thermostat NTC.*	*Boîtier de commande avec thermostat électronique pour installations à 2-4 tubes et resistance électrique: - commutateur 3 vitesses (manuel/automatique). - controle thermostatique du ventilateur ou de 1-2 vannes. - commutateur manuel/automatique été/hiver. - optionnel thermostat de limitation basse de soufflage NTC.*	*Bedientafel mit elektronischem Thermostat für Anlagen mit 2-4 Leitern und elektrischer Widerstand: - manuelle/automatische Umschaltung zwischen den 3 Ventilatordrehzahlen. - Temperaturregelung vom Ventilator oder von 1-2 Wasserventilen. - manuelle/automatische Umschaltung des saisonalen Zyklus (Sommer - Winter). - optionaler Mindesttemperatur-fühler NTC.*	*Kontrollpanel med elektronisk termostat för anläggningar med 2 och 4 rör och elektriskt motstånd: - manuell eller automatisk kontroll av ventilationshastigheten (3 hastighetslägen). - termostatisk kontroll på fläkten eller på 1-2 ventiler. - manuell eller automatisk årstidsväxling. - minimisond NTC (tillbehör).*	*Bedieningspaneel met elektronische thermostaat voor installaties met 2 en met 4 leidingen en elektrische weerstand: - handmatige of automatische controle van de ventilatiesnel-heid (3 snelheden). - thermostatische controle van de ventilator of van 1-2 kleppen. - handmatige of automatische seizoenomschakeling. - uitschakelthermostaat NTC (accessoire).*

Type	Code
T-MB	9066331E

Панель управления с дисплеем и с электронным термостатом для 2х и 4х трубных установок с электрическим нагревательным элементом: - ручное или автоматическое управление скоростью вентиляции (3 скорости) - управление вентилятором через термостат или 1-2 клапана. - ручная или автоматическая смена сезонного режима. - зонд минимальной температуры NTC (факультативно). - понедельное программирование включения и выключения.	*Control panel with display and with electronic room thermostat for 2-4 tube installations and electric heater: - manual/automatic 3 speed switch. - electronic room thermostat for fan control or for the control of 1-2 valves. - manual/automatic Summer/Winter switch. - optional low temperature cut-out thermostat NTC. - weekly ON/OFF program.*	*Boîtier de commande avec display et thermostat électronique pour installations à 2-4 tubes et resistance électrique: - commutateur 3 vitesses (manuel/automatique). - controle thermostatique du ventilateur ou de 1-2 vannes. - commutateur manuel/automatique été/hiver. - optionnel thermostat de limitation basse de soufflage NTC. - programmation hebdomadaire d'allumage et d'extinction.*	*Bedientafel mit Display und mit elektronischem Thermostat für Anlagen mit 2-4 Leitern und elektrischer Widerstand: - manuelle/automatische Umschaltung zwischen den 3 Ventilatordrehzahlen. - Temperaturregelung vom Ventilator oder von 1-2 Wasserventilen. - manuelle/automatische Umschaltung des saisonalen Zyklus (Sommer - Winter). - optionaler Mindesttemperatur-fühler NTC. - wöchentliche Programmierung des Ein- und Ausschaltens.*	*Kontrollpanel med display och elektronisk termostat för anläggningar med 2 och 4 rör och elektriskt motstånd: - manuell eller automatisk kontroll av ventilationshastigheten (3 hastighetslägen). - termostatisk kontroll på fläkten eller på 1-2 ventiler. - manuell eller automatisk årstidsväxling. - minimisond NTC (tillbehör). - veckovis programmering av till- och frånkoppling.*	*Bedieningspaneel met display en elektronische thermostaat voor installaties met 2 en met 4 leidingen en elektrische weerstand: - handmatige of automatische controle van de ventilatie-snelheid (3 snelheden). - thermostatische controle van de ventilator of van 1-2 kleppen. - handmatige of automatische seizoenomschakeling. - uitschakelthermostaat NTC (accessoire). - weekprogrammering voor inschakeling en uitschakeling.*

A	***Агрегат без клапанов. Регулирование температуры двигателем.***	***Without valves installation. Thermostatic control on the motor.***	***Installation sans vannes. Thermostat sur le moteur.***	***Ohne ventile-System. Temperaturregelung am Motor.***	***Installation utan ventiler. Termostatstyrning av fläkten.***	***Installatie zonder kleppen. Thermostatische regeling motor.***
B	***Агрегат с 2 трубами (1 клапан). Термостат управляет клапаном.***	***2-tube installation (1 valve). Thermostatic control on the valve.***	***Installation à 2 tubes (1 vanne). Thermostatation sur le vanne.***	***2-Leiter-Anlage (1 Ventil). Temperaturregelung der Ventil.***	***2-rörssystem (1 ventil). Termostatstyrning av ventil.***	***Installatie met 2 leidingen (1 klep). Thermostatische regeling klep.***
C	***Агрегат с 4 трубами (2 клапана). Термостат управляет клапанами.***	***4-tube installation (2 valves). Thermostatic control on the valves.***	***Installation à 4 tubes (2 vannes). Thermostatation sur les vannes.***	***4-Leiter-Anlage (2 Ventile). Temperaturregelung der Ventile.***	***4-rörssystem (2 ventiler). Termostatstyrning av ventiler.***	***Installatie met 4 leidingen (2 kleppen). Thermostatische regeling kleppen.***

Mod. 1 – 2

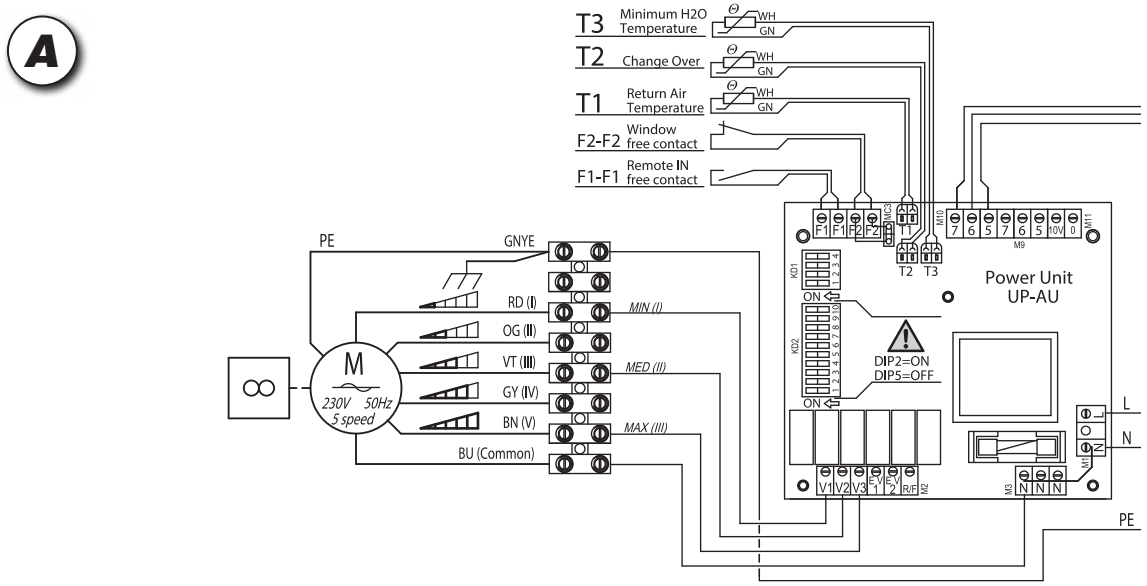

Mod. 3 – 4 – 5

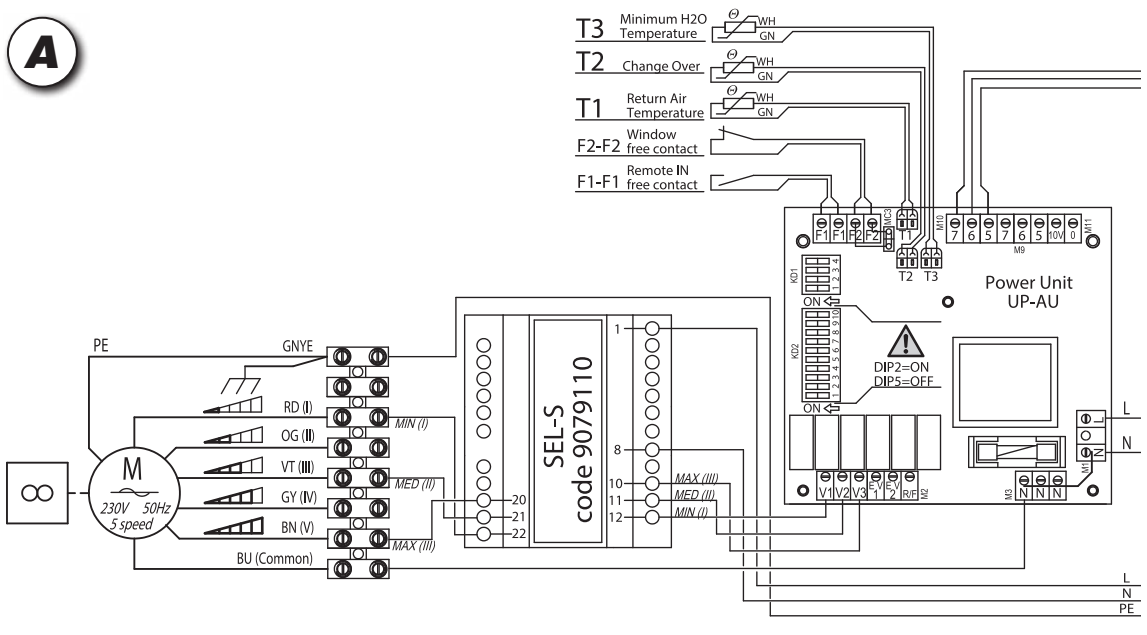

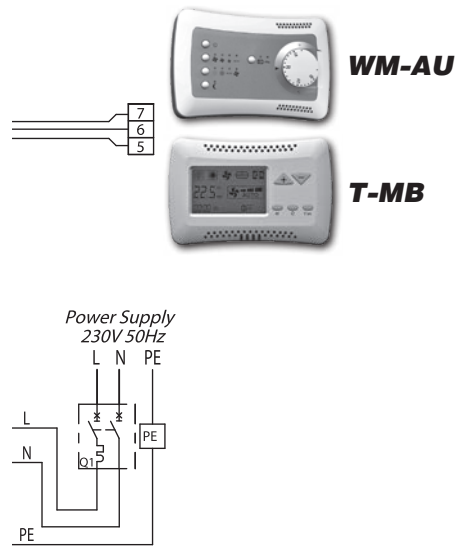

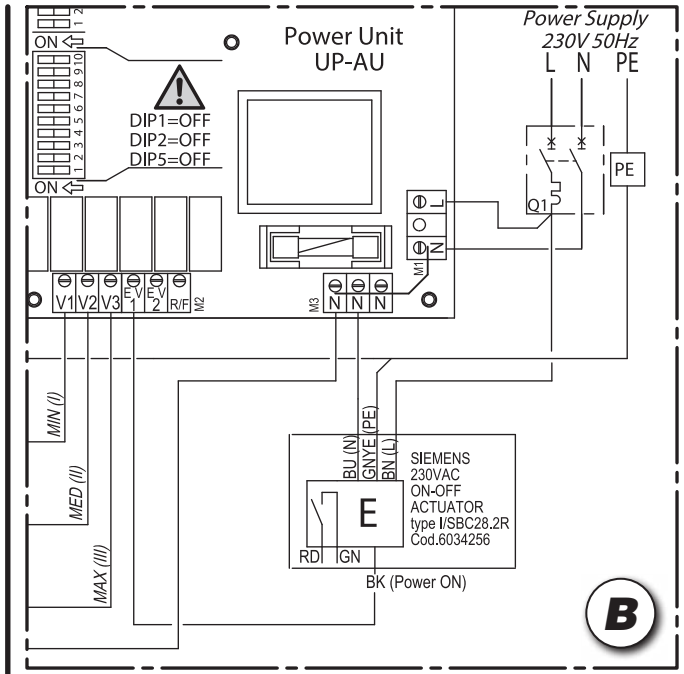

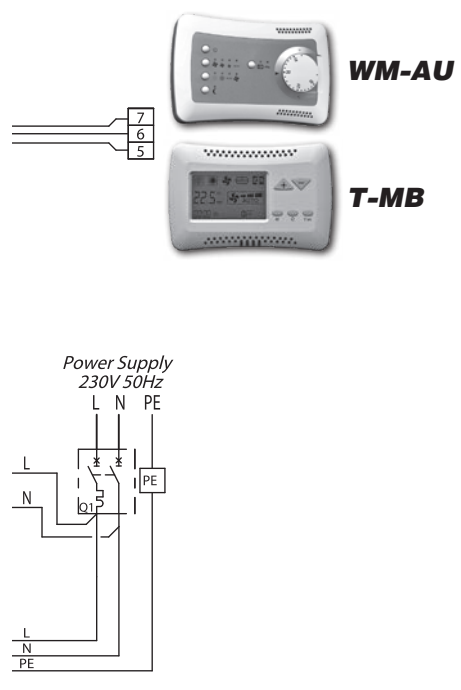

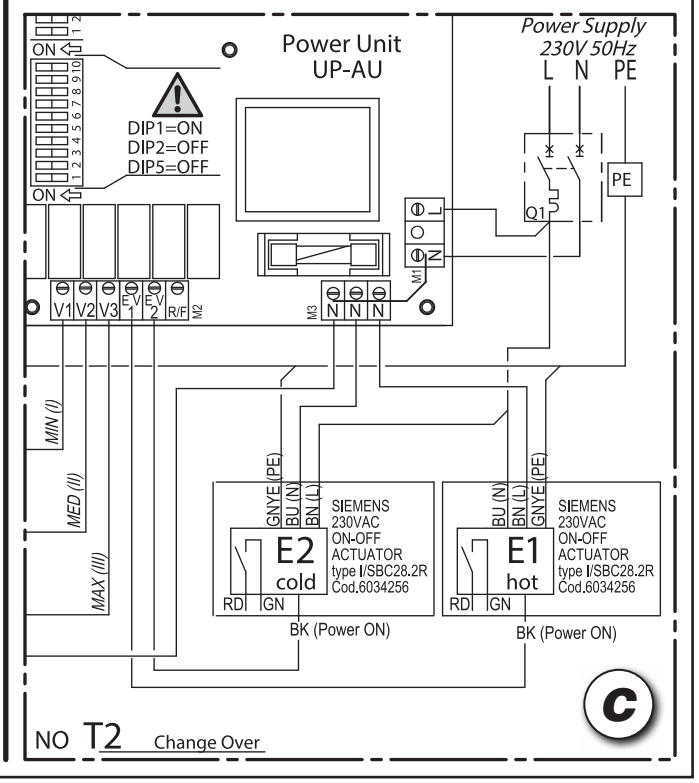

Mod. 6

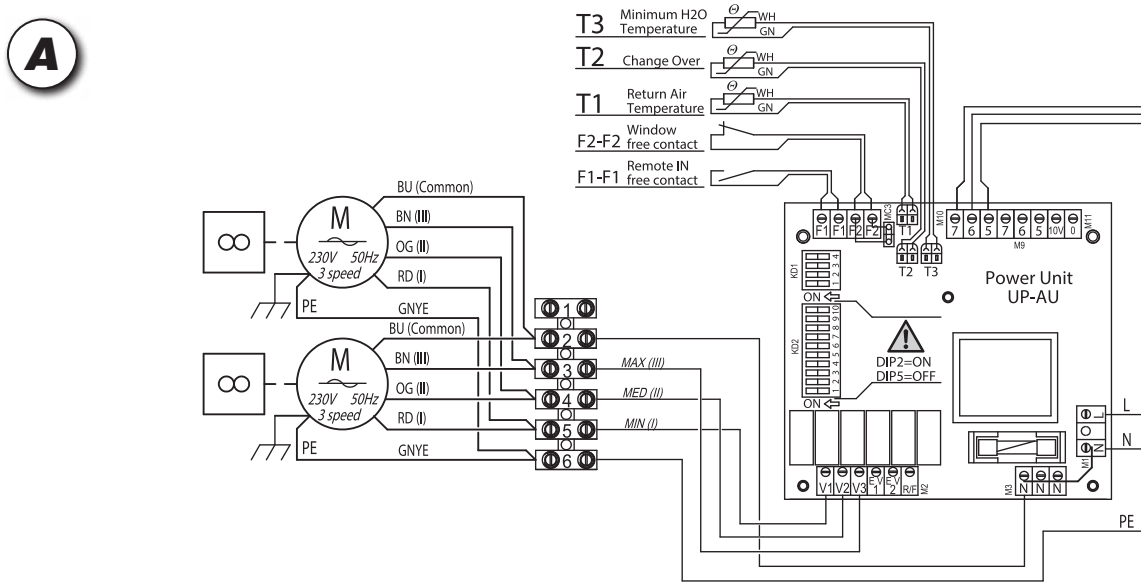
A
T3 Minimum H2O Temperature
T2 Change Over
T1 Return Air Temperature
F2-F2 Window free contact
F1-F1 Remote IN free contact
WH
GN
BU (Common)
BN (III)
OG (II)
RD (I)
GNYE
PE
230V 50Hz
3 speed
MAX (III)
MED (II)
MIN (I)
Power Unit
UP-AU
DIP2=ON
DIP5=OFF
L
N

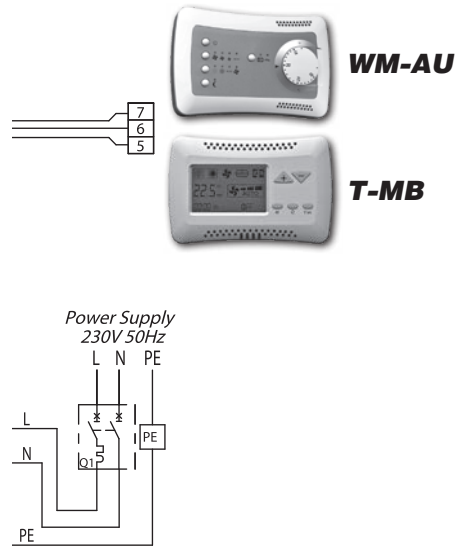
WM-AU
T-MB
Power Supply
230V 50Hz
L N PE
Q1
PE

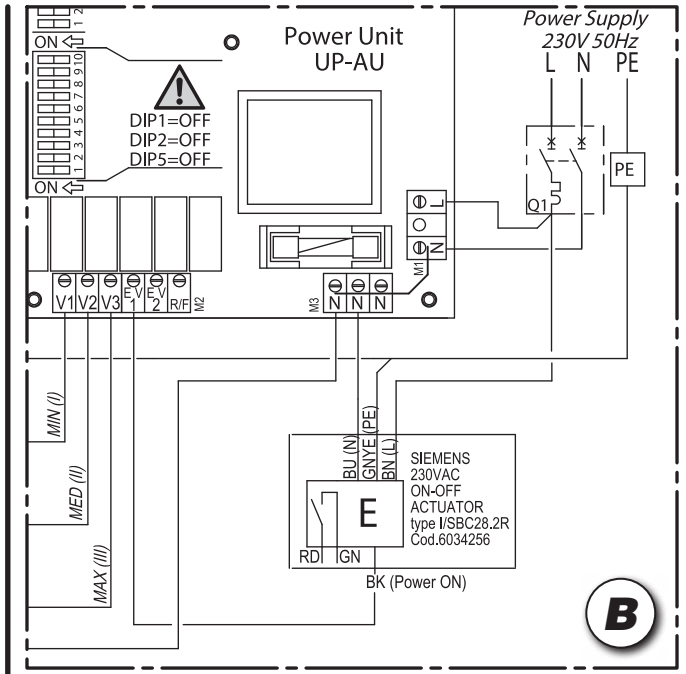
Power Unit
UP-AU
DIP1=OFF
DIP2=OFF
DIP5=OFF
Power Supply
230V 50Hz
L N PE
Q1
PE
MIN (I)
MED (II)
MAX (III)
SIEMENS
230VAC
ON-OFF
ACTUATOR
type I/SBC28.2R
Cod.6034256
BU (N)
GNYE (PE)
BN (L)
RD
GN
BK (Power ON)
B

Mod. 7

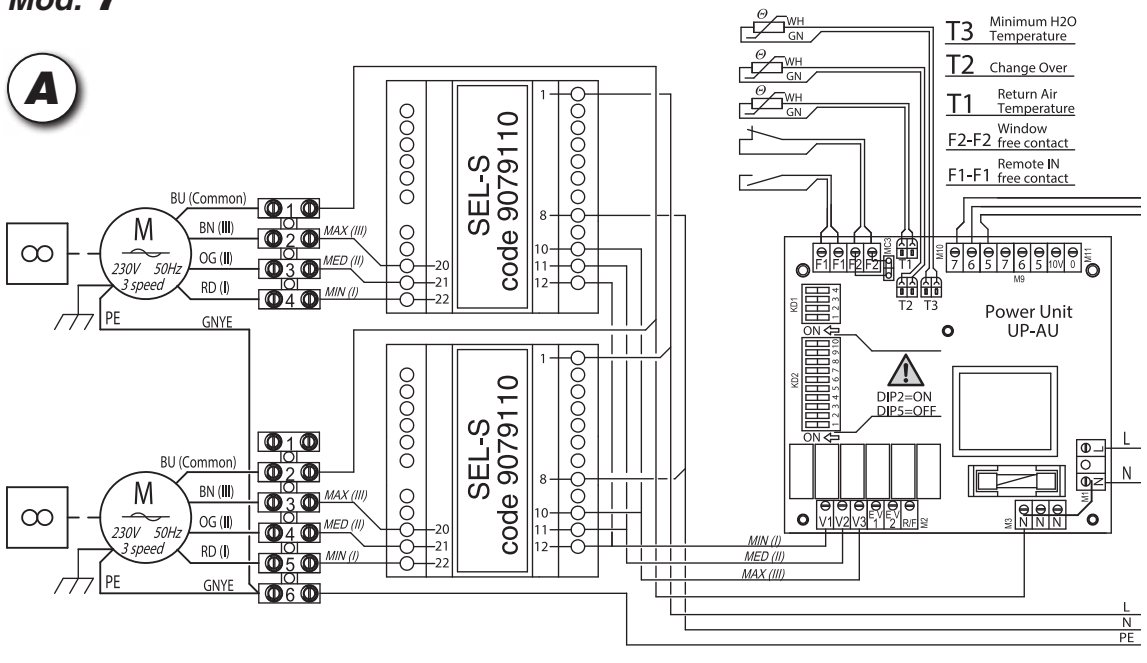
A
T3 Minimum H2O Temperature
T2 Change Over
T1 Return Air Temperature
F2-F2 Window free contact
F1-F1 Remote IN free contact
WH
GN
BU (Common)
BN (III)
OG (II)
RD (I)
GNYE
PE
230V 50Hz
3 speed
MAX (III)
MED (II)
MIN (I)
SEL-S
code 9079110
Power Unit
UP-AU
DIP2=ON
DIP5=OFF
L
N

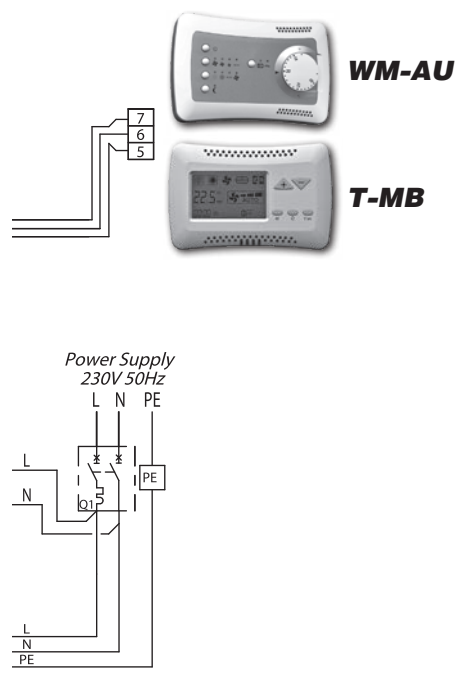
WM-AU
T-MB
Power Supply
230V 50Hz
L N PE
Q1
PE

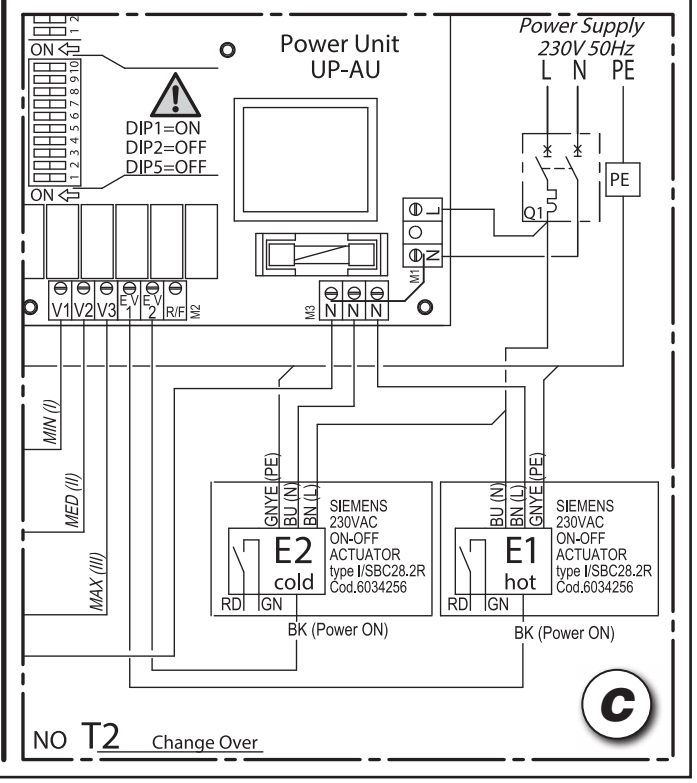
Power Unit
UP-AU
DIP1=ON
DIP2=OFF
DIP5=OFF
Power Supply
230V 50Hz
L N PE
Q1
PE
MIN (I)
MED (II)
MAX (III)
SIEMENS
230VAC
ON-OFF
ACTUATOR
type I/SBC28.2R
Cod.6034256
E2
cold
E1
hot
BU (N)
GNYE (PE)
BN (L)
RD
GN
BK (Power ON)
C
NO T2 Change Over

T-MB

ЗАВОДСКИЕ ПАРАМЕТРЫ

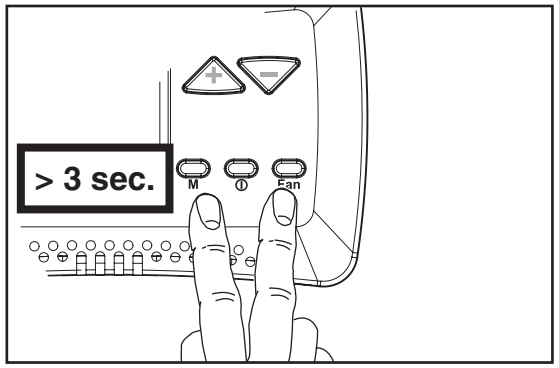

Это меню позволяет изменять оперативные параметры термостата, электрического двигателя, версии +/-3 и многие другие параметры [цикл насоса, RESET (сброс)].

*Когда управление установлено в положение **"OFF"** (ВЫКЛ), одновременно нажать кнопки **M** и **Fan** (Вентилятор) на протяжении 3 секунд.*

Выбрать параметр, который необходимо изменить, нажимая кнопку "+" или "-", и подтвердить нажатием кнопки "M".

Когда параметр выбран, значение отображается на экране. Значение может быть изменено при помощи кнопки "+" или "-".

Нажать кнопку "M", чтобы вернуться в выбору параметров; чтобы покинуть меню, нажать кнопку "M" и удерживать ее более 5 секунд.

ПАРАМЕТРЫ ТЕРМОСТАТА – *Только для версий **T–MB** и **T–MB ± 3°C***			
Функция переключателя	Описание	Диапазон	По умолчанию
OFS	Амплитуда отклонения датчика термостата NTC	± 3°C	0°C
dEds	Центральная точка мертвой зоны	18 ÷ 30°C	22°C
dEdr	Установочный диапазон мертвой зоны	1 ÷ 6°C	2°C
IrL	Гистерезис реле	0,5 ÷ 2,0°C	0,7°C
ПАРАМЕТРЫ ТЕРМОСТАТА – *Только для версии **T–MB ± 3°C*			
Функция переключателя	Описание	Диапазон	По умолчанию
dS	Установить диапазон отклонения с T–MB	± 9°C	± 3°C
ПАРАМЕТРЫ датчика T2, ПЕРЕКЛЮЧЕНИЕ			
Функция переключателя	Описание	Диапазон	По умолчанию
T2-1	Статус переключения с вентиляции на охлаждение	15 ÷ 25°C	< 22°C
T2-2	Статус переключения с вентиляции на обогрев	25 ÷ 35°C	> 32°C
ПАРАМЕТРЫ датчика T3, TME минимальный датчик			
Функция переключателя	Описание	Диапазон	По умолчанию
T3-1	Вентилятор ON (вкл) в режиме обогрева (датчик T3)	> 30 ÷ 40°C	> 36°C
T3-2	Вентилятор ON (вкл) в режиме охлаждения (датчик T3)	< 10 ÷ 25°C	< 22°C
I-T3	Гистерезис датчика T3	2 ÷ 6°C	4°C
ПАРАМЕТРЫ Цикла Стратификации			
Функция переключателя	Описание	Диапазон	По умолчанию
t1ds	Декомпенсация датчика воздуха T1 в режиме обогрева	0,5 ÷ 2,0°C	1,5°C
F-t1	Время отключения Вентилятора - OFF	5 ÷ 13 min.	10 min.
F-t2	Время ВКЛ. RL2	30 ÷ 120 sec.	40 sec.
F-t3	Время после вентиляции	5 ÷ 240 sec.	60 sec.
ПАРАМЕТРЫ ТЕРМОСТАТА – *Только для версии **T–MB–ECM*			
Функция переключателя	Описание	Диапазон	По умолчанию
Slu1	Минимальная скорость напряжения	1 ÷ 6	1 V
SCu2	Средняя скорость напряжения	3 ÷ 8	5 V
SHu3	Максимальная скорость напряжения	6 ÷ 10	10 V
LLSI	Скорость минимального напряжения для автоматического зимнего режима вентилятора	1 ÷ 6	1 V
HLSI	Скорость максимального напряжения для автоматического зимнего режима вентилятора	5 ÷ 10	10 V
LLSE	Скорость минимального напряжения для автоматического летнего режима вентилятора	1 ÷ 6	1 V
HLSE	Скорость максимального напряжения для автоматического летнего режима вентилятора	5 ÷ 10	10 V
PFC	Зона пропорциональности охлаждения	2,0 ÷ 6,0	3,5°C
PFH	Зона пропорциональности обогрева	2,0 ÷ 6,0	3,5°C
ПАРАМЕТРЫ ТаймерНасоса			
Функция переключателя	Описание	Диапазон	По умолчанию
Pt1	Время задержки включения насоса	0 ÷ 300 sec.	150 sec.
Pt2	Время ВЫКЛ. в Летнем режиме	30 ÷ 90 min.	60 min.
Pt3	Время ВКЛ. в Летнем режиме	0 ÷ 5 min.	3 min.
ДРУГИЕ ФУНКЦИИ			
Функция переключателя	Описание	Операция	
rE-t	Общий сброс и переустановка значений по умолчанию	Подтверждение с вводом/выводом и кнопками Вентилятора	

T-MB

FEATURES FOR FACTORY

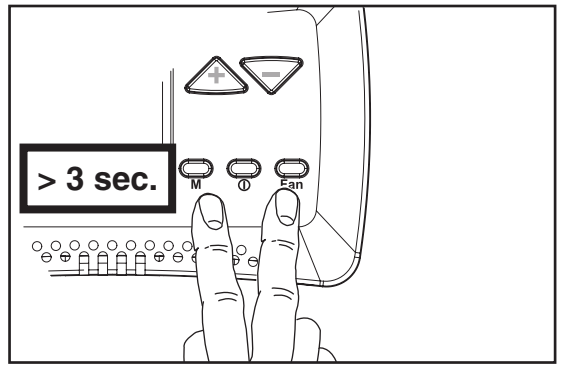

This menu allows modifying the operation parameters of the thermostat, electronic motor, of the +/- 3 version and many other parameters (pump cycle, RESET).

*With the control set on **"OFF"**, press the **M** and **Fan** buttons simultaneously for 3 seconds.*

Select the desired parameter to be modified, pressing button "+" or "-" and confirm using the "M" button.

Once the parameter is selected, the value will be displayed. The value can be modified using button "+" or "-".

Press the "M" button once to turn back to the parameter selection; to exit the menu, press the "M" button for more than 5 seconds.

THERMOSTAT PARAMETERS – *Only for **T–MB** and **T–MB ± 3°C** versions*			
Function	Description	Range	Default
OFS	Thermostat NTC probe offset variation	± 3°C	0°C
dEds	Dead area central point	18 ÷ 30°C	22°C
dEdr	Dead area setting field	1 ÷ 6°C	2°C
IrL	Relay hysteresis	0,5 ÷ 2,0°C	0,7°C
THERMOSTAT PARAMETERS – *Only for **T–MB ± 3°C version***			
Function	Description	Range	Default
dS	Set variation range with T–MB	± 9°C	± 3°C
PARAMETERS of the T2 probe, CHANGE-OVER			
Function	Description	Range	Default
T2-1	Status changeover from ventilation to cooling	15 ÷ 25°C	< 22°C
T2-2	Status changeover from ventilation to heating	25 ÷ 35°C	> 32°C
PARAMETERS of the T3 probe, TME minimum probe			
Function	Description	Range	Default
T3-1	Fan ON in heating mode	> 30 ÷ 40°C	> 36°C
T3-2	Fan ON in cooling mode	< 10 ÷ 25°C	< 22°C
I-T3	T3 probe hysteresis	2 ÷ 6°C	4°C
PARAMETERS of the Stratification Cycle			
Function	Description	Range	Default
t1ds	Decompensation air probe T1 winter cycle (only for Cassette)	0,5 ÷ 2,0°C	1,5°C
F-t1	Fan OFF time	5 ÷ 13 min.	10 min.
F-t2	RL2 ON time	30 ÷ 120 sec.	40 sec.
F-t3	Post ventilation time	5 ÷ 240 sec.	60 sec.
THERMOSTAT PARAMETERS – *Only for **T–MB–ECM version***			
Function	Description	Range	Default
Slu1	Speed min. voltage	1 ÷ 6	1 V
SCu2	Speed medium voltage	3 ÷ 8	5 V
SHu3	Speed max. voltage	6 ÷ 10	10 V
LLSI	Speed min. voltage for winter auto fan	1 ÷ 6	1 V
HLSI	Speed max. voltage for winter auto fan	5 ÷ 10	10 V
LLSE	Speed min. voltage for summer auto fan	1 ÷ 6	1 V
HLSE	Speed max. voltage for summer auto fan	5 ÷ 10	10 V
PFC	Cooling proportional band	2,0 ÷ 6,0	3,5°C
PFH	Heating proportional band	2,0 ÷ 6,0	3,5°C
PARAMETERS of the Pump Timer			
Function	Description	Range	Default
Pt1	Pump intervention delay time	0 ÷ 300 sec.	150 sec.
Pt2	OFF time during Summer	30 ÷ 90 min.	60 min.
Pt3	ON time during Summer	0 ÷ 5 min.	3 min.
OTHER FUNCTIONS			
Function	Description	Operation	
rE-t	General reset and restore of default values	Confirmation with O/I and Fan buttons	

T-MB

CARACTÉRISTIQUES POUR L'USINE

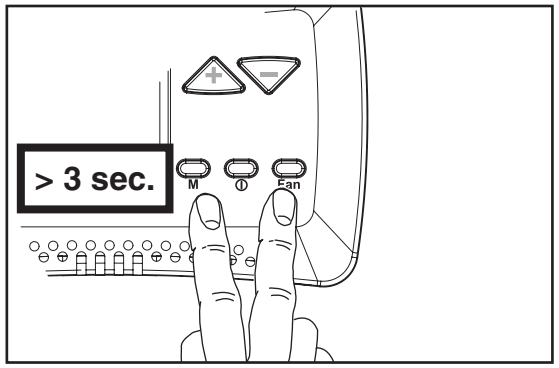

Ce menu permet de modifier les paramètres de fonctionnement du thermostat, moteur électronique, de la version +/- 3 et plusieurs autres paramètres (cycle de la pompe, RÉINITIALISATION).

*Avec le réglage sur **"OFF"**, appuyer simultanément sur les touches **M** et **Ventilation** pendant 3 secondes.*

Sélectionner les paramètres désirés à modifier, en appuyant sur la touche "+" ou "-" et confirmer en utilisant la touche "M".

Une fois que le paramètre est sélectionné, la valeur s'affiche. La valeur peut être modifiée en utilisant la touche "+" ou "-".

Appuyer sur la touche "M" une fois pour retourner à la sélection du paramètre; pour sortir du menu, appuyer sur la touche "M" pendant plus de 5 secondes.

PARAMETRES DU THERMOSTAT – *Version **T–MB** et **T–MB ± 3°C** seule*			
Fonction	*Description*	*Gamme*	*Par défaut*
OFS	Variation de décalage de la sonde NTC du thermostat	± 3°C	0°C
dEds	Point central de zone morte	18 ÷ 30°C	22°C
dEdr	Champ de réglage de la zone morte	1 ÷ 6°C	2°C
IrL	Hystérésis de relais	0,5 ÷ 2,0°C	0,7°C
PARAMETRES DU THERMOSTAT – *Version **T–MB ± 3°C seule***			
Fonction	*Description*	*Gamme*	*Par défaut*
dS	Réglage de gamme de variation avec T–MB	± 9°C	± 3°C
PARAMETRES de la sonde T2, CHANGE-OVER			
Fonction	*Description*	*Gamme*	*Par défaut*
T2-1	Changement de l'état de ventilation à refroidissement	15 ÷ 25°C	< 22°C
T2-2	Changement d'état de la ventilation au chauffage	25 ÷ 35°C	> 32°C
PARAMETRES de la sonde T3, sonde de temperature minimumTME			
Fonction	*Description*	*Gamme*	*Par défaut*
T3-1	Ventilateur MARCHE en mode chauffage	> 30 ÷ 40°C	> 36°C
T3-2	Ventilateur MARCHE en mode refroidissement	< 10 ÷ 25°C	< 22°C
I-T3	Hystérésis de sonde T3	2 ÷ 6°C	4°C
PARAMETRES du cycle de stratification			
Fonction	*Description*	*Gamme*	*Par défaut*
t1ds	Décompensation de la sonde d'air T1 du cycle d'hiver (uniquement pour Cassette)	0,5 ÷ 2,0°C	1,5°C
F-t1	Temps ventilateur ARRÊT	5 ÷ 13 min.	10 min.
F-t2	Temps RL2 MARCHE	30 ÷ 120 sec.	40 sec.
F-t3	Temps post ventilation	5 ÷ 240 sec.	60 sec.
PARAMETRES DU THERMOSTAT – *Version **T–MB–ECM seule***			
Fonction	*Description*	*Gamme*	*Par défaut*
Slu1	Tension min. vitesse	1 ÷ 6	1 V
SCu2	Tension moyenne vitesse	3 ÷ 8	5 V
SHu3	Tension max. vitesse	6 ÷ 10	10 V
LLSI	Tension min. vitesse pour ventilateur automatique hiver	1 ÷ 6	1 V
HLSI	Tension max. vitesse pour ventilateur automatique hiver	5 ÷ 10	10 V
LLSE	Tension min. vitesse pour ventilateur automatique été	1 ÷ 6	1 V
HLSE	Tension max. vitesse pour ventilateur automatique été	5 ÷ 10	10 V
PFC	Bande proportionnelle de refroidissement	2,0 ÷ 6,0	3,5°C
PFH	Bande proportionnelle chauffage	2,0 ÷ 6,0	3,5°C
PARAMETRES of the Pump Timer			
Fonction	*Description*	*Gamme*	*Par défaut*
Pt1	Temps de délai d'intervention de la pompe	0 ÷ 300 sec.	150 sec.
Pt2	Temps ARRÊT au cours de l'été	30 ÷ 90 min.	60 min.
Pt3	Temps MARCHE au cours de l'été	0 ÷ 5 min.	3 min.
AUTRES FONCTIONS			
Fonction	*Description*	*Opération*	
rE-t	Réinitialisation générale et restauration des valeurs de défaut	Confirmation avec O/I et touches du ventilateur	

T-MB

FUNKTIONSEINSTELLUNGEN

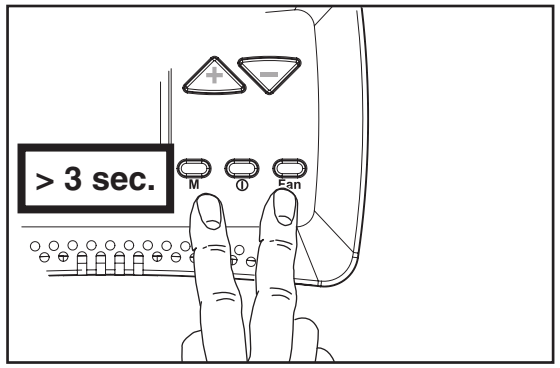

Dieses Menü gestattet die Veränderung der Betriebsparameter des Thermostats, der elektronischen Motorsteuerung, der +/- 3 Version und viele weitere Parameter (Pumpzyklus, RESET).

*Mit der Steuerung auf **"OFF"** die **M-** und **Fan-**Taste gleichzeitig für 3 Sekunden drücken.*

Wählen Sie durch Betätigung der "+" oder "-" Taste die zu verändernden Parameter und bestätigen Sie mit der "M"-Taste.

Sobald der Parameter angewählt ist, erscheint der Wert auf dem Display. Der Wert kann durch Betätigung der "+" oder "-" -Taste verändert werden.

Für die Rückkehr zur Parameterauswahl ist die "M" – Taste einmal zu betätigen. Zum Verlassen des Menüs ist dieselbe für länger als 5 Sekunden zu drücken.

THERMOSTAT PARAMETER – *nur für **T–MB** und **T–MB ± 3°C** Versionen*			
Funktion	*Beschreibung*	*Bereich*	*Default*
OFS	Thermostat NTC-Fühler Offset Variation	± 3°C	0°C
dEds	Zentraler Punkt des toten Bereichs	18 ÷ 30°C	22°C
dEdr	Toter Bereich des Einstellungsfelds	1 ÷ 6°C	2°C
IrL	Relais Hysterese	0,5 ÷ 2,0°C	0,7°C
THERMOSTAT PARAMETER – *nur für **T–MB ± 3°C Versionen***			
Funktion	*Beschreibung*	*Bereich*	*Default*
dS	Variationsbreite setzen mit T–MB	± 9°C	± 3°C
PARAMETERS des T2-Fühlers, CHANGE-OVER			
Funktion	*Beschreibung*	*Bereich*	*Default*
T2-1	Statuswechsel von Lüftung zu Kühlung	15 ÷ 25°C	< 22°C
T2-2	Zustandswechsel von Belüftung zu Heizung	25 ÷ 35°C	> 32°C
Funktion	*Beschreibung*	*Bereich*	*Default*
T3-1	Lüfter ON im Heizbetrieb	> 30 ÷ 40°C	> 36°C
T3-2	Lüfter ON im Kühlbetrieb	< 10 ÷ 25°C	< 22°C
I-T3	T3 Fühler-Hysterese	2 ÷ 6°C	4°C
PARAMETER des Schichtungszyklus			
Funktion	*Beschreibung*	*Bereich*	*Default*
t1ds	Dekompensation Luftfühler T1 Winterzyklus (nur für Kassette)	0,5 ÷ 2,0°C	1,5°C
F-t1	Lüfter OFF Zeit	5 ÷ 13 Min.	10 Min.
F-t2	RL2 ON Zeit	30 ÷ 120 Sek.	40 Sek.
F-t3	Nachbelüftungszeit	5 ÷ 240 Sek.	60 Sek.
THERMOSTAT-PARAMETER – *nur für **T–MB–ECM Version***			
Funktion	*Beschreibung*	*Bereich*	*Default*
Slu1	Geschwindigkeit min. Spannung	1 ÷ 6	1 V
SCu2	Geschwindigkeit Mittelspannung	3 ÷ 8	5 V
SHu3	Geschwindigkeit max. Spannung	6 ÷ 10	10 V
LLSI	Geschwindigkeit min. Spannung für Winter Auto-Lüfter	1 ÷ 6	1 V
HLSI	Geschwindigkeit max. Spannung für Winter Auto-Lüfter	5 ÷ 10	10 V
LLSE	Geschwindigkeit min. Spannung für Sommer Auto-Lüfter	1 ÷ 6	1 V
HLSE	Geschwindigkeit min. Spannung für Sommer Auto-Lüfter	5 ÷ 10	10 V
PFC	Kühl-Proportionalband	2,0 ÷ 6,0	3,5°C
PFH	Heiz-Proportionalband	2,0 ÷ 6,0	3,5°C
PARAMETER des Pumpenzeitschalters			
Funktion	*Beschreibung*	*Bereich*	*Default*
Pt1	Verzögerungszeit Pumpeneinsatz	0 ÷ 300 Sek.	150 Sek.
Pt2	OFF Zeit im Sommer	30 ÷ 90 Min.	60 Min.
Pt3	ON Zeit im Sommer	0 ÷ 5 Min.	3 Min.
WEITERE FUNKTIONEN			
Funktion	*Beschreibung*	*Verfahren*	
rE-t	Allgemeine Rücksetzung und Wiederherstellung von Standardwerten	Bestätigung mit O/I und Lüfter-Tasten	

T-MB

FABRIKSFUNKTIONER

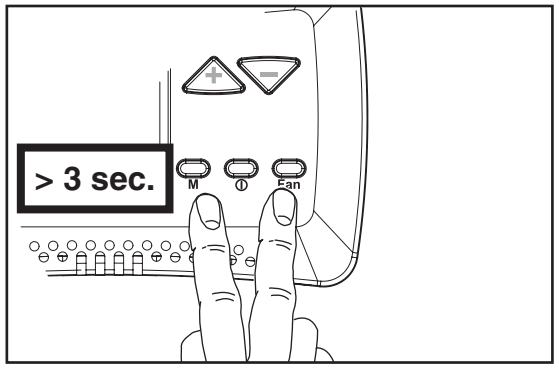

Med denna meny går det att ändra driftparametrarna för termostaten, den elektroniska motorn, versionen +/- 3 och flera andra parametrar (pumpcykeln, RESET).

*Med styrenheten i läget **"OFF",** tryck samtidigt på knapparna **M** och **Fan** i 3 sekunder.*

Välj önskad parameter genom att trycka på knappen "+" eller "-" och bekräfta med knappen "M".

Efter att parametern valts visas värdet. Värdet kan ändras med knapparna "+" eller "-".

Tryck en gång på knappen "M" för att gå tillbaka till parametervalet. För att lämna menyn, tryck in knappen "M" i mer än 5 sekunder.

TERMOSTATPARAMETRAR – *Enbart för versioner **T–MB** och **T–MB ± 3°C***			
Funktion	**Beskrivning**	**Område**	**Standard**
OFS	Ändring av offset termostat NTC sond	± 3°C	0°C
dEds	Dead area central point	18 ÷ 30°C	22°C
dEdr	Dead area setting field	1 ÷ 6°C	2°C
IrL	Relä hysteres	0,5 ÷ 2,0°C	0,7°C
TERMOSTATPARAMETRAR – *Enbart för version **T–MB ± 3°C*			
Funktion	**Beskrivning**	**Område**	**Standard**
dS	Inställt ändringsområde med T–MB	± 9°C	± 3°C
PARAMETRAR för sond T2, CHANGE-OVER			
Funktion	**Beskrivning**	**Område**	**Standard**
T2-1	Ändring av driftläge från ventilation till kylning	15 ÷ 25°C	< 22°C
T2-2	Ändring av driftläge från ventilation till värme	25 ÷ 35°C	> 32°C
PARAMETRAR för sond T3, TME minimumsond			
Funktion	**Beskrivning**	**Område**	**Standard**
T3-1	Fläkt ON i värmeläge	> 30 ÷ 40°C	> 36°C
T3-2	Fläkt ON i kylläge	< 10 ÷ 25°C	< 22°C
I-T3	Sond T3 hysteres	2 ÷ 6°C	4°C
PARAMETRAR för stratifieringscykel			
Funktion	**Beskrivning**	**Område**	**Standard**
t1ds	Dekompensation luftsond T1 i kylläge	0,5 ÷ 2,0°C	1,5°C
F-t1	OFF-tid för fläkten	5 ÷ 13 min.	10 min.
F-t2	RL2 ON time	30 ÷ 120 seg.	40 seg.
F-t3	Post ventilation time	5 ÷ 240 seg.	60 seg.
PARÁMETROS DEL TERMOSTATO – *Sólo para la versión **T–MB–ECM*			
Funktion	**Beskrivning**	**Område**	**Standard**
Slu1	Spänning min hastighet	1 ÷ 6	1 V
SCu2	Spänning medelhög hastighet	3 ÷ 8	5 V
SHu3	Spänning max hastighet	6 ÷ 10	10 V
LLSI	Spänning min hastighet för vinter auto-fläkt	1 ÷ 6	1 V
HLSI	Spänning max hastighet för vinter auto-fläkt	5 ÷ 10	10 V
LLSE	Spänning min hastighet för sommar auto-fläkt	1 ÷ 6	1 V
HLSE	Spänning max hastighet för sommar auto-fläkt	5 ÷ 10	10 V
PFC	Proportionalband vid kylning	2,0 ÷ 6,0	3,5°C
PFH	Proportionalband vid värme	2,0 ÷ 6,0	3,5°C
PARAMETERS of the Pump Timer			
Funktion	**Beskrivning**	**Område**	**Standard**
Pt1	Pump intervention delay time	0 ÷ 300 seg.	150 seg.
Pt2	OFF time during Summer	30 ÷ 90 min.	60 min.
Pt3	ON time during Summer	0 ÷ 5 min.	3 min.
ANDRA FUNKTIONER			
Funktion	**Beskrivning**	**Åtgärd**	
rE-t	Allmän återställning och återställning till standardvärden	Bekräfta med knapparna O/I och Fan	

T-MB

FABRIEKSFUNCTIES

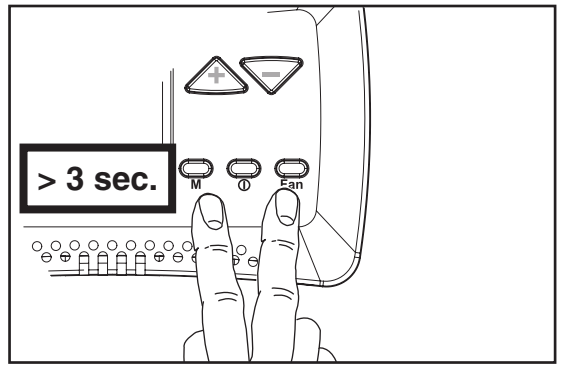

In dit menu kunt u de functioneringsparameters van de thermostaat, de elektromotor, de +/- 3 versie en verschillende andere parameters (pompcyclus, RESET) wijzigen.

*Druk met de bediening op **"OFF"** tegelijkertijd 3 seconden lang op de knoppen **M** de **Ventilator.***

Kies de gewenste parameter, druk op "+" of "-" en bevestig met de knop"M" .

De waarde wordt weergegeven zodra u de parameter gekozen heeft. U kunt de waarde wijzigen met de knop "+" of "-".

Druk eenmaal op de knop "M" om naar de keuze van de parameters terug te keren. Sluit het menu af door de knop "M" meer dan 5 seconden lang ingedrukt te houden.

THERMOSTAAT PARAMETERS – Uitsluitend voor versies ***T–MB** en **T–MB ± 3°C***			
Functie	**Beschrijving**	**Bereik**	**Default**
OFS	Thermostaat NTC meter offset wijzigen	± 3°C	0°C
dEds	Dode zone centraal punt	18 ÷ 30°C	22°C
dEdr	Dode zone instellingsveld	1 ÷ 6°C	2°C
IrL	Relais hysterese	0,5 ÷ 2,0°C	0,7°C
THERMOSTAAT PARAMETERS – Uitsluitend voor versie ***T–MB ± 3°C*			
Functie	**Beschrijving**	**Bereik**	**Default**
dS	Bereik variatie instelling met T–MB	± 9°C	± 3°C
PARAMETERS meter T2 OMSCHAKELING			
Functie	**Beschrijving**	**Bereik**	**Default**
T2-1	Wijziging staat van ventilatie naar koelen	15 ÷ 25°C	< 22°C
T2-2	Wijziging status van ventilatie naar verwarming	25 ÷ 35°C	> 32°C
PARAMETERS meter T3. Uitschakelthermostaat TME			
Functie	**Beschrijving**	**Bereik**	**Default**
T3-1	Ventilator ON op verwarming	> 30 ÷ 40°C	> 36°C
T3-2	Ventilator ON op koeling	< 10 ÷ 25°C	< 22°C
I-T3	Hysterese meter T3	2 ÷ 6°C	4°C
PARAMETERS Stratificatie Cyclus			
Functie	**Beschrijving**	**Bereik**	**Default**
t1ds	Decompensatie luchtmeter T1 wintercyclus (uitsluitend voor Cassette)	0,5 ÷ 2,0°C	1,5°C
F-t1	Ventilator OFF tijd	5 ÷ 13 min.	10 min.
F-t2	RL2 ON tijd	30 ÷ 120 sec.	40 sec.
F-t3	Tijd post-ventilatie	5 ÷ 240 sec.	60 sec.
THERMOSTAAT PARAMETERS – Uitsluitend voor versie ***T–MB–ECM*			
Functie	**Beschrijving**	**Bereik**	**Default**
Slu1	Snelheid min spanning	1 ÷ 6	1 V
SCu2	Snelheid medium spanning	3 ÷ 8	5 V
SHu3	Snelheid max spanning	6 ÷ 10	10 V
LLSI	Snelheid min spanning voor winter auto ventilator	1 ÷ 6	1 V
HLSI	Snelheid max spanning voor winter auto ventilator	5 ÷ 10	10 V
LLSE	Snelheid min spanning voor zomer auto ventilator	1 ÷ 6	1 V
HLSE	Snelheid max spanning voor zomer auto ventilator	5 ÷ 10	10 V
PFC	Proportioneel koelen band	2,0 ÷ 6,0	3,5°C
PFH	Proportioneel verwarmen band	2,0 ÷ 6,0	3,5°C
PARAMETERS Pomp Timer			
Functie	**Beschrijving**	**Bereik**	**Default**
Pt1	Vertraging ingreep pomp	0 ÷ 300 sec.	150 sec.
Pt2	Tijd OFF in Zomer	30 ÷ 90 min.	60 min.
Pt3	Tijd ON in Zomer	0 ÷ 5 min.	3 min.
OVERIGE FUNCTIES			
Functie	**Beschrijving**	**Functionering**	
rE-t	Algemene reset en herstel van de default waarden	Bevestiging met de knoppen O/I en Ventilator	

NTC

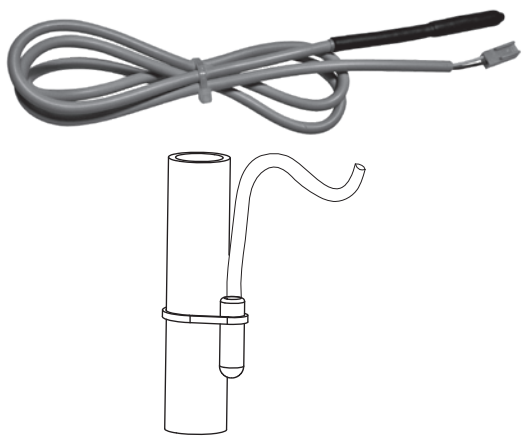

NTC – Код 3021090

ТЕРМОСТАТ ОТКЛЮЧЕНИЯ ПРИ НИЗКОЙ ТЕМПЕРАТУРЕ

Для установки на входной коллектор.

Используется со следующими пультами управления: ***WM-TQR, WM-AU, T-MB.***

При подключении панели управления провод датчика NTC необходимо отсоединить от проводов источника питания.

При работе в «зимнем» режиме производит выключение вентилятора при температуре воды ниже 28°C и запуск вентилятора при температуре выше 33°C.

NTC – Code 3021090

LOW TEMPERATURE CUT-OUT THERMOSTAT

To be placed on manifold entry.

For use with control units: ***WM-TQR, WM-AU, T-MB.***

When connecting the control, the NTC probe cable must be separated from the power supply wires.

During winter operation stops the fan when the water temperature drops below 28°C and starts it up again when the temperature reaches 33°C.

TMM

TMM – Код 9053048

ТЕРМОСТАТ ОТКЛЮЧЕНИЯ ПРИ НИЗКОЙ ТЕМПЕРАТУРЕ

Устанавливается на контакте с контуром горячей воды.

Используется со следующими пультами управления: ***WM-3V, WM-T.***

Для агрегатов, работающих только на обогрев.

Выключение вентилятора при температуре воды ниже 30°C и запуск вентилятора при температуре выше 38°C.

TMM – Code 9053048

LOW TEMPERATURE CUT-OUT THERMOSTAT

Position in contact with the water supply pipe.

For use with control units: ***WM-3V, WM-T.***

Valid for winter mode operation only.

Stops the fan when the water temperature drops below 30°C and starts it up again when the temperature reaches 38°C.

CH 15-25

CH 15-25 – Код 9053049

ПЕРЕКЛЮЧАТЕЛЬ

Автоматический переключатель зима/лето устанавливается в контакте с контуром подачи воды.

Только для 2-х трубных фанкойлов (Не поставляется с 2-х ходового клапана).

Используется со следующими пультами управления: ***WM-TQR.***

CH 15-25 – Code 9053049

CHANGE-OVER

Automatic summer/winter switch to be installed in contact with the water circuit (for 2-tube installations only).

Only for 2 pipe installations (not to be used with 2 way valve).

For use with control units: ***WM-TQR.***

NTC – Code 3021090

SONDE DE TEMPÉRATURE MINIMUM

Pour être placé sur le collecteur entrée.

Associable aux commandes: ***WM-TQR, WM-AU, T-MB.***

Pour le raccordement à la commande, le câble de la sonde NTC doit être séparé des câbles de puissance.

Pendant le fonctionnement hiver arrête le ventilateur quand la température de l'eau est inférieure à 28°C et le fait repartir quand elle atteint 33°C.

NTC – Art. Nr. 3021090

MINDEST-TEMPERATURFÜHLER

Am 3 Wegeventil am Vorlauf zu positionieren.

Kombinierbar mit den Steuerungen: ***WM-TQR, WM-AU, T-MB.***

Für den Anschluss an die Steuerung muss das Kabel des Fühlers NTC von den Leistungsleitungen getrennt sein.

Der Fühler hält bei Winterbetrieb den Ventilator an, wenn die Temperatur des Wassers unter 28°C beträgt und setzt ihn wieder in Betrieb, wenn sie 33°C erreicht hat.

NTC – Kod 3021090

LÅGTEMPERATUR-TERMOSTAT

To be placed on manifold entry.

För användning med styrenheter: ***WM-TQR, WM-AU, T-MB.***

När styrenheten ansluts måste givarledningen från NTC vara åtskild från strömkablarna.

Under vinterdrift stannar fläkten när vattentemperaturen sjunker under 28 °C och startar igen när temperaturen når 33 °C.

NTC – Code 3021090

UITSCHAKEL-THERMOSTAAT

Te plaatsen op de collector bij de ingang.

Combinerend met de bedieningen: ***WM-TQR, WM-AU, T-MB.***

Voor de aansluiting op de besturing, moet de kabel van de NTC-sonde gescheiden zijn van de stroomdraden.

Tijdens de wintercyclus schakelt hij de elektroventilator uit als de temperatuur van het water minder dan 28°C bedraagt, en opnieuw inschakelt als de temperatuur 33°C bereikt.

TMM – Code 9053048

SONDE DE TEMPÉRATURE MINIMUM

Doit être placée en contact avec le tuyau d'alimentation.

Associable aux commandes: ***WM-3V, WM-T.***

Valide pour des appareils fonctionnant uniquement en hiver.

Arrête le ventilateur quand la température de l'eau est inférieure à 30°C et le fait repartir quand elle atteint 38°C.

TMM – Art. Nr. 9053048

MINDEST-TEMPERATURFÜHLER

Diese Sonde wird in Kontakt mit dem Zuleitungsrohr angebracht.

Kombinierbar mit den Steuerungen: ***WM-3V, WM-T.***

Gültig nur für den Heizbetrieb.

Stoppt den Elektroventilator, wenn die Wassertemperatur unter 30°C liegt und setzt ihn wieder in Gang, wenn sie 38°C erreicht.

TMM – Kod 9053048

LÅGTEMPERATUR-TERMOSTAT

Placeras i anslutning till vattenröret.

För användning med styrenheter: ***WM-3V, WM-T.***

Gäller endast för vinterdrift.

Stoppar fläkten när vattentemperaturen sjunker under 30 °C och startar den igen när temperaturen når 38 °C.

TMM – Code 9053048

UITSCHAKEL-THERMOSTAAT

Moet in contact met de voedingsleiding geplaatst worden.

Combinerend met de bedieningen: ***WM-3V, WM-T.***

Alleen van toepassing voor apparaten die alleen op wintercyclus werken.

Schakelt de elektroventilator uit wanneer de watertemperatuur minder dan 30°C bedraagt, en schakelt hem weer in als de temperatuur 38°C bereikt.

CH 15-25 – Code 9053049

CHANGE-OVER

Commutateur saisonnier automatique à installer en contact avec le tube d'alimentation.

Uniquement pour installations à 2 tubes (non compatible avec la vanne à 2 voies).

Associable aux commandes: ***WM-TQR.***

CH 15-25 – Art. Nr. 9053049

CHANGE-OVER

Automatischer Saisonwechsel, in Kontakt mit dem Wasserrohr zu installieren.

Nur für 2-Leiter-Anlagen (nicht verwendbar mit dem 2-Wege-Ventil).

Kombinierbar mit den Steuerungen: ***WM-TQR.***

CH 15-25 – Kod 9053049

CHANGE-OVER

Automatisk växling sommar/vinter ska installeras i anslutning till vattenkretsen (endast för 2-rörssystem).

Endast för 2-rörssystem (kan inte användas ihop med 2-vägs ventil.

För användning med styrenheter: ***WM-TQR.***

CH 15-25 – Code 9053049

CHANGE-OVER

Automatische seizoenwisseling die in contact met de voedingsleiding moet worden geplaatst.

Enkel voor installaties met twee leidingen (not to be used with 2 way valve).

Combinerend met de bedieningen: ***WM-TQR.***

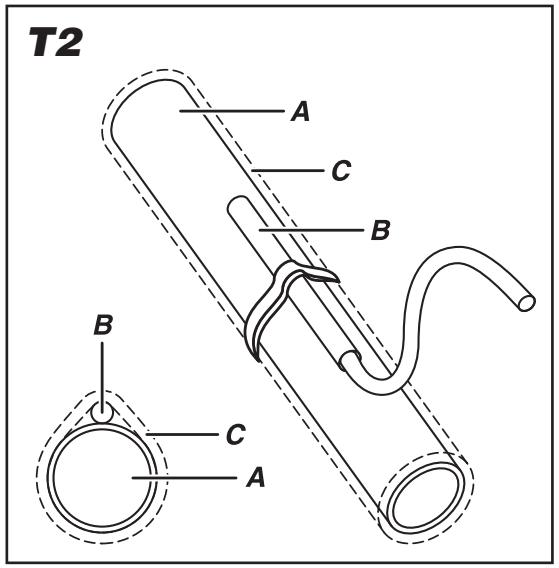

T2 – *Код 9025310*

ДАТЧИК T2
CHANGE-OVER

Автоматическое переключение лето/зима может производиться только в вентиляторах конвекторах Cassette с двумя трубами. Для этого на трубы с водой питания батареи устанавливается дополнительный датчик Change-Over T2. Датчик устанавливается до трехнаправленного клапана.
В зависимости от температуры, определенной датчиком прибор переключается в летний или зимний режим работы. Если датчик T2 используется с агрегатами Master и Slave, датчик T2 должен быть установлен на все агрегаты.

A *= трубы для воды*
B *= датчик*
C *= противоконденсатная изоляция*

T2 – *Code 9025310*

CHANGE-OVER
PROBE T2

Only on the fan coil units designed for two-pipe systems, the heating/cooling changeover can be performed automatically by installing, on the water pipe supplying the coil, the Change Over probe T2 (optional). The probe should be installed before the three-way valve.
Based on the temperature measured by the probe, the appliance will switch to heating or cooling operation. If using probe T2 in installations with Master and Slave units, probe T2 must be fitted on all the appliances.

A *= Water pipe*
B *= Probe*
C *= Anti-condensation insulation*

Логическая последовательность работы при использовании датчика T2
Operating logic with probe T2
Logique de fonctionnement avec la sonde T2

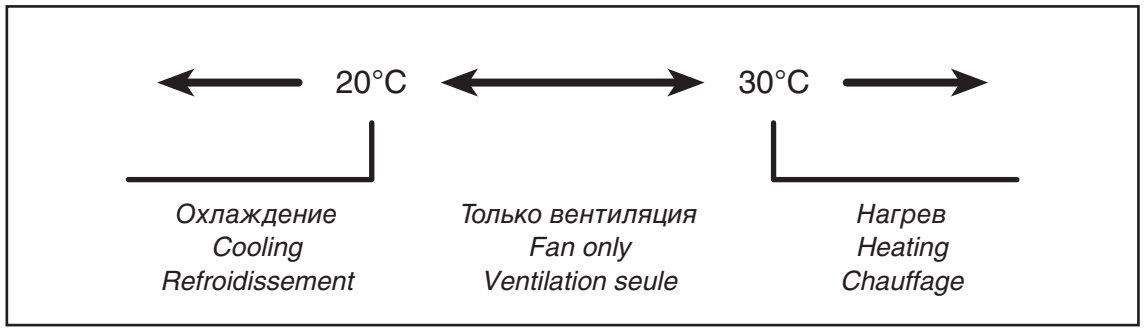

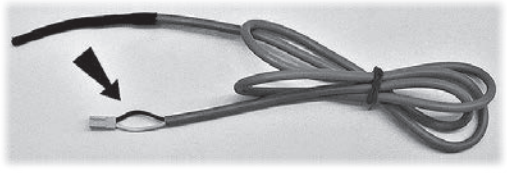

Датчик T2

Тип: NTC 10K Ohm
(25°C = 10000 Ohm)

Длина датчика 1800 мм.

Probe T2

Type: NTC 10K Ohm
(25°C = 10000 Ohm)

Probe length 1800 mm.

T2 – *Code 9025310*

SONDE T2
POUR CHANGE-OVER

Seulement sur les ventilo-convecteurs pour installations à deux tubes, la commutation été/hiver peut se faire automatiquement en appliquant, sur la tuyauterie eau qui alimente la batterie, la sonde Change Over T2 (option). La sonde doit être placée avant la vanne à trois voies.
Selon la température relevée par la sonde, l'appareil se met en fonctionnement été ou hiver. Si on utilise la sonde T2 dans des installations avec Unités Maître et Esclaves la sonde T2 doit être montée sur tous les appareils.

A *= Tuyauterie eau*
B *= Sonde*
C *= Isolante anti-condensation*

T2 – *Art. Nr. 9025310*

FÜHLER T2
FÜR CHANGE-OVER

Bei den Klimakonvektoren in 2-Leiter-Ausführung kann die Umschaltung zwischen Kühl-/Heizbetrieb automatisch erfolgen, indem an der Wasser-leitung zum Register ein Change Over-Fühler T2 (Option) angebracht wird. Dieser Fühler muss dem 3-Wege-Ventil vorgeschaltet werden.
Je nach der von dem Fühler gemessenen Temperatur stellt sich das Gerät auf Kühl- oder Heizbetrieb. Falls ein Fühler T2 in einer Installation mit Master und Slave-Gerät verwendet wird, muss der Fühler T2 an allen Geräten montiert werden.

A *= Rohrleitung*
B *= Fühler*
C *= Anti-Beschlag-Isolierung*

T2 – *Kod 9025310*

SONDA T2
PARA CHANGE-OVER

Endast på fläktkonvektorer-enheterna som formgetts för system med två rör, kan växlingen värme/kyla utföras automatiskt genom en installering av växlingsproben T2 på vattenröret som försörjer spolen (tillval).
Proben skall installeras innan 3-vägsventilen.
Baserad på temperaturen som mäts av proben, kommer apparaten att växla till värme eller kyla. Om proben T2 används i installationer med huvud- och underenheter, måste proben T2 monteras på alla apparater.

A *= Vattenrör*
B *= Givare*
C *= Kondensisolering*

T2 – *Code 9025310*

T2-SONDE
VOOR CHANGE-OVER

Uitsluitend voor de ventilators-convectors voorzien voor installaties met twee buizen, kan de omschakeling zomer/winter automatisch gebeuren door de sonde Change Over T2 (optie) te monteren op de waterleiding die de batterij voedt. De sonde wordt vóór de driewegskleppen gemonteerd.
In functie van de temperatuur gemeten door de sonde, zal het apparaat zich afstemmen op de zomer- of winter-werking. Wanneer de T2-sonde gebruikt wordt in installaties met eenheden Master en Slave, wordt de T2-sonde gemonteerd op alle apparaten.

A *= Waterleiding*
B *= Sonde*
C *= Condensvrij isolatiemateriaal*

Funktionslogik mit Fühler T2
Funktionslogik med givare T2
Werkingslogica van de sonde T2

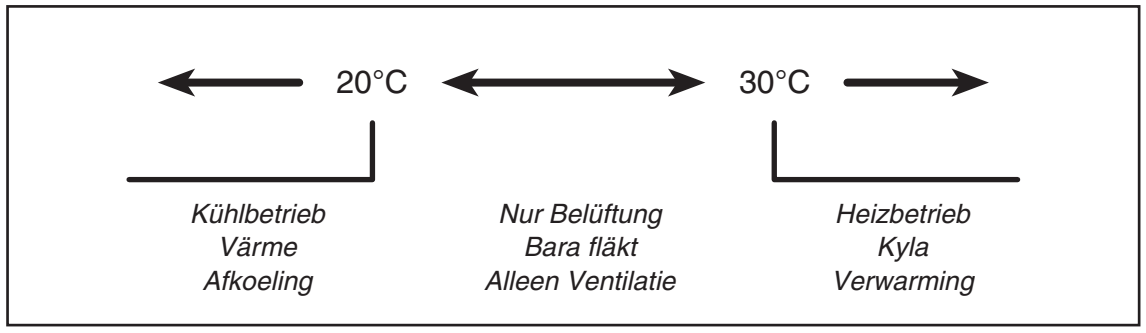

Sonde T2

Type: NTC 10K Ohm
(25°C = 10000 Ohm)

Longueur de la sonde 1800 mm.

Fühler T2

Typ: NTC 10K Ohm
(25°C = 10000 Ohm)

Länge Fühler 1800 mm.

Givare T2

Typ: NTC 10K Ohm
(25°C = 10000 Ohm)

Sondens längd 1800 mm.

Sonde T2

Type: NTC 10K Ohm
(25°C = 10000 Ohm)

Lengte van de sonde 1800 mm.

BEM

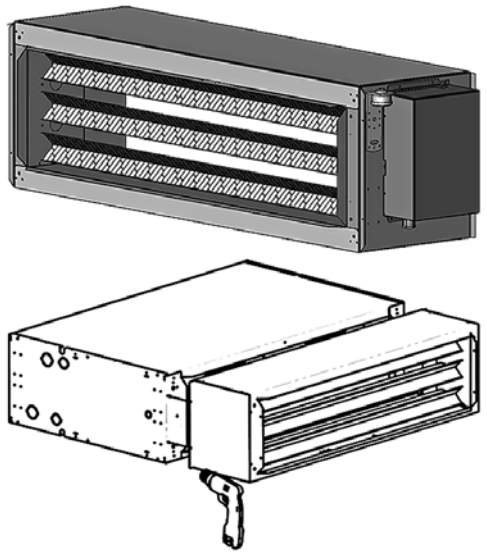

ПРИНАДЛЕЖНОСТИ

РАЗРЕЗ ЭЛЕКТРОНАГРЕВАТЕЛЯ **(только для Размеров 1÷7)**

Электроспираль BEM состоит из электронагревателя и предохранительного термостата в корпусе из оцинкованной стали.

ACCESSORIES

SECTION OF THE ELECTRIC HEATER **(only for Sizes 1÷7)**

The BEM electric coil consists of electric resistances and a security thermostat, which are inside a galvanized steel and insulated casing.

Размер Size Taille Größe Storlek Grootte	A	B	C	Watt	V	Код Code Code Art. Nr. Kod Code
1	1098	297	300	3000	230	9034201
2	1098	297	300	4500	230	9034210
1	1098	297	300	3000	400	9034202
2	1098	297	300	4500	400	9034211
3	1098	347	300	7500	400	9034222
4	1410	347	300	7500	400	9034232
5	1410	422	300	15000	400	9034242
6	1500	472	300	15000	400	9034204
7	1500	572	300	15000	400	9034205

ACCESSOIRES

SECTION DE LA BATTERIE ELECTRIQUE **(seulement pour Taille 1÷7)**

La section de la batterie électrique consiste en résistances électriques avec thermostat de sûreté qui se trouvent dans un bâti en tôle galvanisée.

ZUBEHÖRE

SEKTION DER ELEKTRISCHEN BATTERIE **(nur für Größe 1÷7)**

Die Sektion der elektrischen Batterie besteht aus elektrischen Widerständen und einem Sicherheitsthermostat. Die Widerstände sind in einem verzinkten Blechgehäuse untergebracht.

TILLBEHÖR

SEKTION PÅ DEN ELEKTRISKA VÄRMAREN **(bara för storlekar 1÷7)**

Det elektriska elementet BEM består av ett elektriskt motstånd och en säkerhetstermostat, vilka är skyddade i ett hölje av galvaniserad stål.

INHOUD

ELEKTRISCHE BATTERIJ **(alleen voor de groottes 1÷7)**

Het deel van de elektrische batterij bestaat uit weerstanden met beveiligingen, die in een behuizing zitten van verzinkte, geïsoleerde staalplaat.

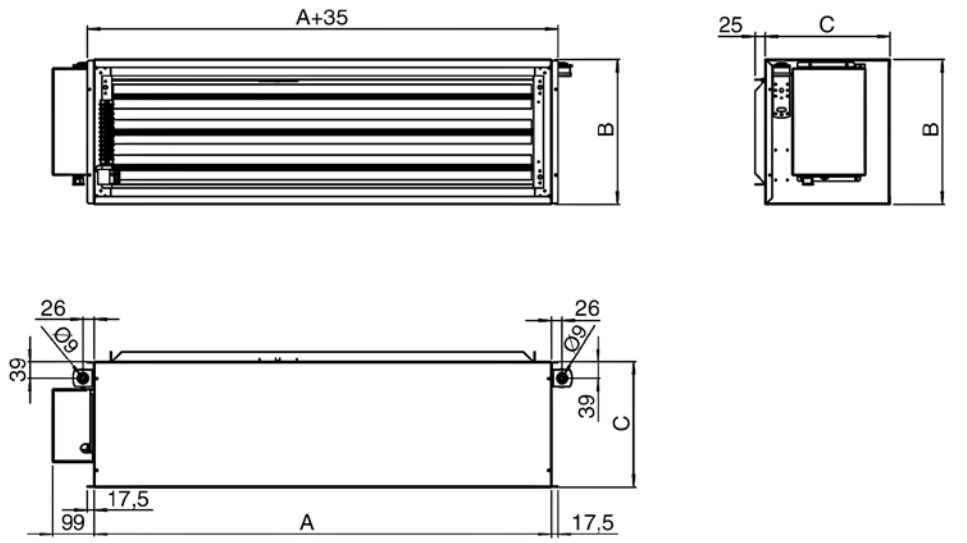

BEM

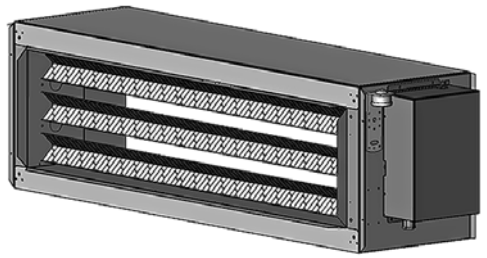

ПРИНАДЛЕЖНОСТИ

ОБОЗНАЧЕНИЯ

B1 = Предохранительный термостат
Q2 = R1/R2 контакт переключения энергии (1й шаг)
Q3 = R3 контакт переключения энергии (макс. энергия)
S1 = Q2 внешний выключатель ВКЛ (1й шаг)
S2 = Q3 внешний выключатель ВКЛ (макс. энергия)

ACCESSORIES

LEGEND

B1 = Safety thermostat
Q2 = R1/R2 power switch contact (1st step)
Q3 = R3 power switch contact (max. power)
S1 = Q2 external switch ON (1st step)
S2 = Q3 external switch ON (max. power)

ACCESSOIRES

LÉGENDE

B1 = Thermostat de securité
Q2 = Contacteur de commande pour résistances R1 et R2 (1ère allure)
Q3 = Contacteur de commande pour résistance R3 (max. puissance)
S1 = Interrupteur Q2 (1ère allure)
S2 = Interrupteur Q3 (max. puissance)

ZUBEHÖRE

ERLÄUTERUNG

B1 = Sicherheitsthermostat
Q2 = R1/R2 Leistungsschütz (Stufe 1)
Q3 = R3 Leistungsschütz (max. Stufe)
S1 = Q2 Schalter (1. Stufe)
S2 = Q3 Schalter (max. Leistung)

TILLBEHÖR

TECKENFÖRKLARING

B1 = Säkerhetstermostat
Q2 = R1/R2 strömbrytare (steg 1)
Q3 = R3 strömbrytare (max effekt)
S1 = Q2 extern brytare ON (steg 1)
S2 = Q3 extern brytare ON (max effekt)

INHOUD

LEGENDE

B1 = Veiligheidsthermostaat
Q2 = Commandocontactgever voor weerstanden R1 en R2 (1e stadium)
Q3 = Commandocontactgever voor weerstand R3 (vol vermogen)
S1 = Consensus excitatie spoel contactgever Q2 (insertie 1e weerstandstadium)
S2 = Consensus excitatie spoel contactgever Q3 (insertie vol weerstandvermogen)

Version 230 V

Размер / Size / Taille / Größe / Storlek / Grootte **1-2**

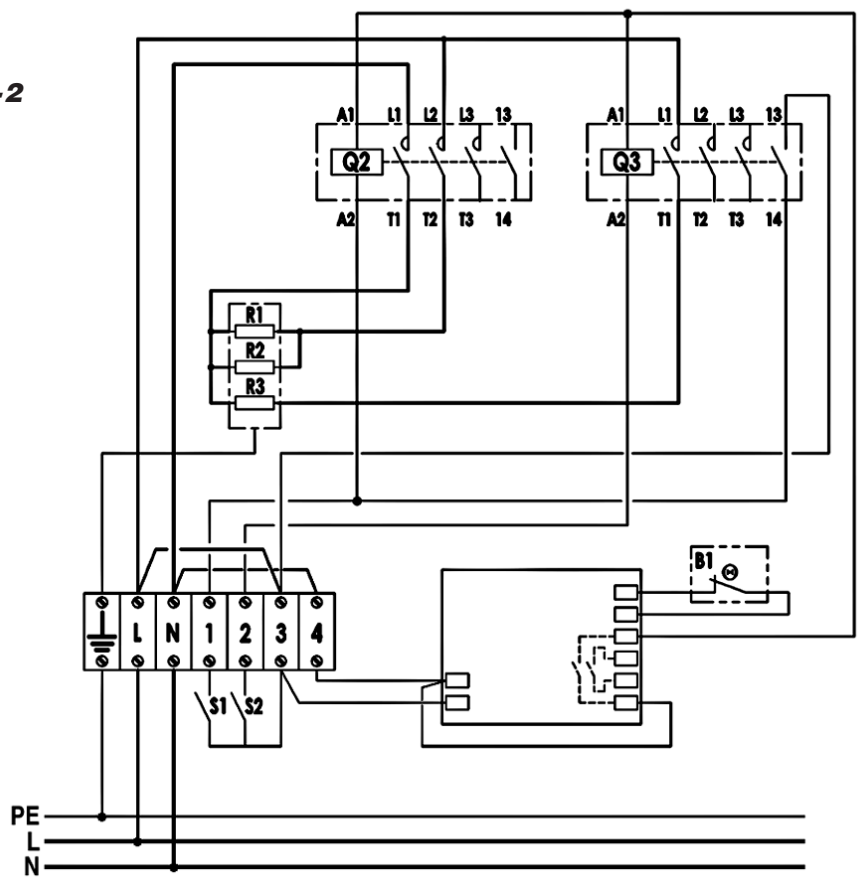

Размер / Size / Taille / Größe / Storlek / Grootte	МАКСИМАЛЬНЫЙ ПОТРЕБЛЯЕМЫЙ ТОК (МОТОР-ВЕНТИЛЯТОР) / FAN / PUISSANCE ABSORBÉE MOTEUR / MOTORLEISTUNG / STRÖMFÖRSÖRJNING (FLAKT) / OPGENOMEN VERMOGEN VOOR HAPPARAAT		POWER INPUT (ELECTRIC CHARGE AC1) @230VAC / POWER INPUT (ELECTRIC CHARGE AC1) @230VAC / PUISSANCE ABSORBÉE (CHARGE ÉLECTRIQUE AC1) @230VAC / LEISTUNGSAUFNAHME (ELEKTRISCHE LAST AC1) @230VAC / POWER INPUT (ELECTRIC CHARGE AC1) @230VAC / POWER INPUT (ELEKTRISCHE BELASTING AC1) @230VAC		РЕКОМЕНДУЕМЫЙ РАЗМЕР СОЕДИНИТЕЛЬНЫХ КАБЕЛЕЙ ДЛЯ ПОДКЛЮЧЕНИЯ К ЭЛЕКТРИЧЕСКОЙ СЕТИ / ADVICED CROSS-SECTIONAL AREA OF CONDUCTORS FOR POWER CONNECTION / DIMENSION RECOMMANDÉE DES CÂBLES POUR LA CONNEXION ÉLECTRIQUE / EMPFOHLENE GRÖSSE DER ELEKTROANSCHLÜSSE ZUR ELEKTRISCHEN VERBINDUNG / ADVICED CROSS-SECTIONAL AREA OF CONDUCTORS FOR POWER CONNECTION / ADVICED CROSS-SECTIONAL AREA OF CONDUCTORS FOR POWER CONNECTION	
					НОМИНАЛЬНОЕ НАПРЯЖЕНИЕ МОТОР-ВЕНТИЛЯТОР / POWER SUPPLY TO THE UNIT / ALIMENTATION ÉLECTRIQUE DE L'UNITÉ / SPANNUNG-VERSORGUNG DER EINHEIT / STROMFORSORJNINGS-ANSLUTNING TILL FLAKTKONVEKTOR / ELEKTRISCHE VOEDING VOOR HAPPARAAT	ЭЛЕКТРОПИТАНИЕ СОПРОТИВЛЕНИЙ / ELECTRIC HEATER POWER SUPPLY / PUISSANCE RÉSISTANCE ÉLECTRIQUE / SPANNUNGS-VERSORGUNG HEIZWIDERSTANDS / STROMFORSORJNINGEN TILL VARMERESISTORERNA / ELEKTRISCHE VOEDING ELEKTRISCHE WEERSTAND
	Номинальное напряжение электропитания / Power / Puissance / Leistungsaufnahme / Stromforsorjningen / Vermogen	Максимальный потребляемый ток / Current / Courant / Stromaufnahme / Stromforbrukning / Stroom	Номинальное напряжение электропитания / Power / Puissance / Leistungsaufnahme / Stromforsorjningen / Vermogen	Максимальный потребляемый ток / Current / Courant / Stromaufnahme / Stromforbrukning / Stroom	Кабелей питания / Interconnection cord / Câble d'alimentation / Netzkabel / Stromkablarna / Voedingskabel	
	W	A	W	A		
1	245	1,1	3000	13,2	3G1 (1 mm²)	3G4 (4 mm²)
2	340	1,6	4500	20,0	3G1,5 (1,5 mm²)	3G6 (6 mm²)

BEM

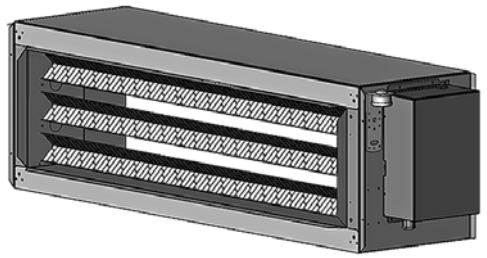

ПРИНАДЛЕЖНОСТИ

ОБОЗНАЧЕНИЯ

B1 = Предохранительный термостат
Q2 = R1/R2 контакт переключения энергии (1й шаг)
Q3 = R3 контакт переключения энергии (макс. энергия)
S1 = Q2 внешний выключатель ВКЛ (1й шаг)
S2 = Q3 внешний выключатель ВКЛ (макс. энергия)

ACCESSORIES

LEGEND

B1 = Safety thermostat
Q2 = R1/R2 power switch contact (1st step)
Q3 = R3 power switch contact (max. power)
S1 = Q2 external switch ON (1st step)
S2 = Q3 external switch ON (max. power)

ACCESSOIRES

LÉGENDE

B1 = Thermostat de securité
Q2 = Contacteur de commande pour résistances R1 et R2 (1ère allure)
Q3 = Contacteur de commande pour résistance R3 (max. puissance)
S1 = Interrupteur Q2 (1ère allure)
S2 = Interrupteur Q3 (max. puissance)

ZUBEHÖRE

ERLÄUTERUNG

B1 = Sicherheitsthermostat
Q2 = R1/R2 Leistungsschütz (Stufe 1)
Q3 = R3 Leistungsschütz (max. Stufe)
S1 = Q2 Schalter (1. Stufe)
S2 = Q3 Schalter (max. Leistung)

TILLBEHÖR

TECKENFÖRKLARING

B1 = Säkerhetstermostat
Q2 = R1/R2 strömbrytare (steg 1)
Q3 = R3 strömbrytare (max effekt)
S1 = Q2 extern brytare ON (steg 1)
S2 = Q3 extern brytare ON (max effekt)

INHOUD

LEGENDE

B1 = Veiligheidsthermostaat
Q2 = Commandocontactgever voor weerstanden R1 en R2 (1e stadium)
Q3 = Commandocontactgever voor weerstand R3 (vol vermogen)
S1 = Consensus excitatie spoel contactgever Q2 (insertie 1e weerstandstadium)
S2 = Consensus excitatie spoel contactgever Q3 (insertie vol weerstandvermogen)

Version 400 V

Размер / Size / Taille / Größe / Storlek / Grootte **1÷4**

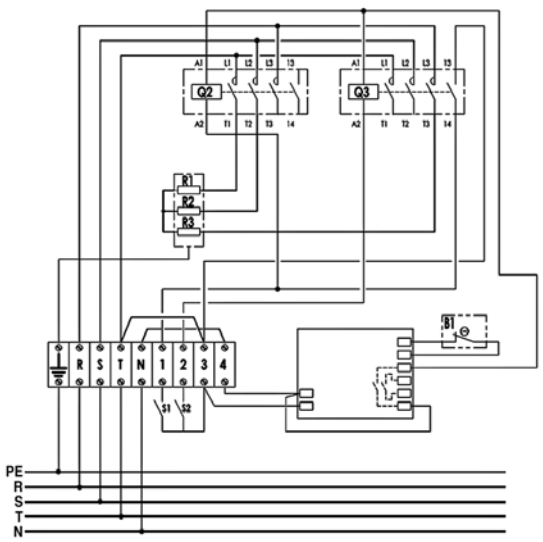

Version 400 V

Размер / Size / Taille / Größe / Storlek / Grootte **5÷7**

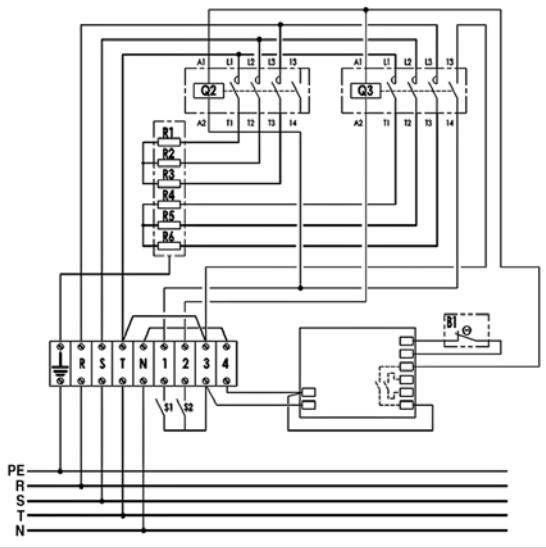

РЕКОМЕНДУЕМЫЙ РАЗМЕР СОЕДИНИТЕЛЬНЫХ КАБЕЛЕЙ ДЛЯ ПОДКЛЮЧЕНИЯ К ЭЛЕКТРИЧЕСКОЙ СЕТИ
ADVICED CROSS-SECTIONAL AREA OF CONDUCTORS FOR POWER CONNECTION
DIMENSION RECOMMANDÉE DES CÂBLES POUR LA CONNEXION ÉLECTRIQUE
EMPFOHLENE GRÖSSE DER ELEKTROANSCHLÜSSE ZUR ELEKTRISCHEN VERBINDUNG
ADVICED CROSS-SECTIONAL AREA OF CONDUCTORS FOR POWER CONNECTION
ADVICED CROSS-SECTIONAL AREA OF CONDUCTORS FOR POWER CONNECTION

Размер / Size / Taille / Größe / Storlek / Grootte	МАКСИМАЛЬНЫЙ ПОТРЕБЛЯЕМЫЙ ТОК (МОТОР-ВЕНТИЛЯТОР) / FAN / PUISSANCE ABSORBÉE MOTEUR / MOTORLEISTUNG / STRÖMFÖRSÖRJNING (FLAKT) / OPGENOMEN VERMOGEN VOOR HAPPARAAT		POWER INPUT (ELECTRIC CHARGE AC1) @230VAC / POWER INPUT (ELECTRIC CHARGE AC1) @230VAC / PUISSANCE ABSORBÉE (CHARGE ÉLECTRIQUE AC1) @230VAC / LEISTUNGSAUFNAHME (ELEKTRISCHE LAST AC1) @230VAC / POWER INPUT (ELECTRIC CHARGE AC1) @230VAC / POWER INPUT (ELEKTRISCHE BELASTING AC1) @230VAC		НОМИНАЛЬНОЕ НАПРЯЖЕНИЕ МОТОР-ВЕНТИЛЯТОР / POWER SUPPLY TO THE UNIT / ALIMENTATION ÉLECTRIQUE DE L'UNITÉ / SPANNUNG-VERSORGUNG DER EINHEIT / STROMFORSORJNINGS-ANSLUTNING TILL FLAKTKONVEKTOR / ELEKTRISCHE VOEDING VOOR HAPPARAAT	ЭЛЕКТРОПИТАНИЕ СОПРОТИВЛЕНИЙ / ELECTRIC HEATER POWER SUPPLY / PUISSANCE RÉSISTANCE ÉLECTRIQUE / SPANNUNGS-VERSORGUNG HEIZWIDERSTANDS / STROMFORSORJNINGEN TILL VARMERESISTORERNA / ELEKTRISCHE VOEDING ELEKTRISCHE WEERSTAND
	Номинальное напряжение электропитания / Power / Puissance / Leistungsaufnahme / Stromforsorjningen / Vermogen	Максимальный потребляемый ток / Current / Courant / Stromaufnahme / Stromforbrukning / Stroom	Номинальное напряжение электропитания / Power / Puissance / Leistungsaufnahme / Stromforsorjningen / Vermogen	Максимальный потребляемый ток / Current / Courant / Stromaufnahme / Stromforbrukning / Stroom	Кабелей питания / Interconnection cord / Câble d'alimentation / Netzkabel / Stromkablarna / Voedingskabel	
	W	A	W	A		
1	245	1,1	3000	4,5	3G1 (1 mm²)	5G1,5 (1,5 mm²)
2	340	1,6	4500	7,0	3G1,5 (1,5 mm²)	5G1,5 (1,5 mm²)
3	580	2,7	7500	11,0	3G1,5 (1,5 mm²)	5G2,5 (2,5 mm²)
4	705	2,8	7500	11,0	3G1,5 (1,5 mm²)	5G2,5 (2,5 mm²)
5	890	4,0	15000	22,0	3G1,5 (1,5 mm²)	5G6 (6 mm²)
6	1440	6,4	15000	22,0	3G1,5 (1,5 mm²)	5G6 (6 mm²)
7	2820	12,5	15000	22,0	3G2,5 (2,5 mm²)	5G6 (6 mm²)

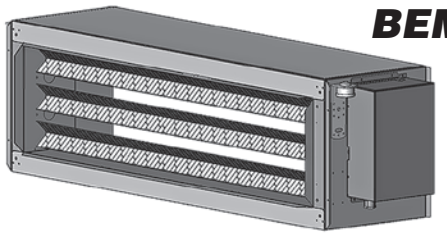

BEM

ОБОЗНАЧЕНИЯ
B1 = Предохранительный термостат
Q2 = R1/R2 контакт переключения энергии (1й шаг)
Q3 = R3 контакт переключения энергии (макс. энергия)
S1 = Q2 внешний выключатель ВКЛ (1й шаг)
S2 = Q3 внешний выключатель ВКЛ (макс. энергия)

LEGEND
B1 = Safety thermostat
Q2 = R1/R2 power switch contact (1st step)
Q3 = R3 power switch contact (max. power)
S1 = Q2 external switch ON (1st step)
S2 = Q3 external switch ON (max. power)

LÉGENDE
B1 = Thermostat de securité
Q2 = Contacteur de commande pour résistances R1 et R2 (1ère allure)
Q3 = Contacteur de commande pour résistance R3 (max. puissance)
S1 = Interrupteur Q2 (1ère allure)
S2 = Interrupteur Q3 (max. puissance)

ERLÄUTERUNG
B1 = Sicherheitsthermostat
Q2 = R1/R2 Leistungsschütz (Stufe 1)
Q3 = R3 Leistungsschütz (max. Stufe)
S1 = Q2 Schalter (1. Stufe)
S2 = Q3 Schalter (max. Leistung)

TECKENFÖRKLARING
B1 = Säkerhetstermostat
Q2 = R1/R2 strömbrytare (steg 1)
Q3 = R3 strömbrytare (max effekt)
S1 = Q2 extern brytare ON (steg 1)
S2 = Q3 extern brytare ON (max effekt)

LEGENDE
B1 = Veiligheidsthermostaat
Q2 = Commandocontactgever voor weerstanden R1 en R2 (1e stadium)
Q3 = Commandocontactgever voor weerstand R3 (vol vermogen)
S1 = Consensus excitatie spoel contactgever Q2 (insertie 1e weerstandstadium)
S2 = Consensus excitatie spoel contactgever Q3 (insertie vol weerstandvermogen)

РАЗРЕЗ ЭЛЕКТРОНАГРЕВАТЕЛЯ С ***WM-TQR***
(только для Размеров 1-2, 230В)

Возможность термостатического контроля (ВКЛ - ВЫКЛ) клапана холодной воды и электронагревателя.

SECTION OF THE ELECTRIC HEATER WITH ***WM-TQR***
(only for Sizes 1-2, 230V)

Possibility of thermostatic control (ON-OFF) of a cold water valve and an electric heater.

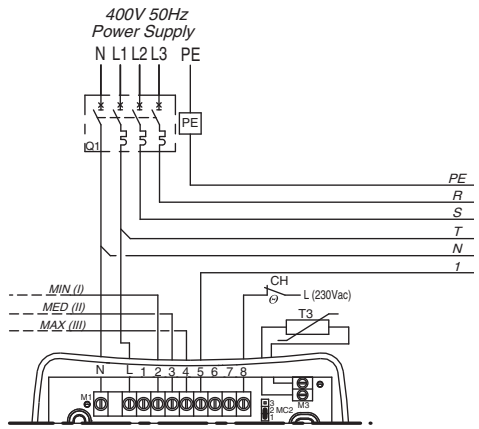

SECTION DE LA BATTERIE ELECTRIQUE AVEC ***WM-TQR***
(seulem. pour Taille 1-2, 230V)

Possibilité de contrôle thermostatique (ON-OFF) d'une vanne sur l'eau froide et d'une résistance électrique de chauffage.

SEKTION DER ELEKTRISCHEN BATTERIE MIT ***WM-TQR***
(nur für Größe 1-2, 230V)

Möglichkeit der Thermostatsteuerung (ON-OFF) eines Ventils am Kaltwasser und eines elektrischen Heizwiderstands.

SEKTION PÅ DEN ELEKTRISKA VÄRMAREN MED ***WM-TQR***
(bara för storlekar 1-2, 230V)

Möjlighet till termostatstyrning (ON-OFF) av en kallvattenventil och en elektrisk värmare.

ELEKTRISCHE BATTERIJ MET ***WM-TQR***
(alleen voor de groottes 1-2, 230V)

Mogelijkheid voor thermostatische besturing (ON-OFF) van een klep op het koud water en een elektrische verwarmingsweerstand.

ELECTRICAL HEATER 400V CONTROL BOX ***SIZE 1÷4***

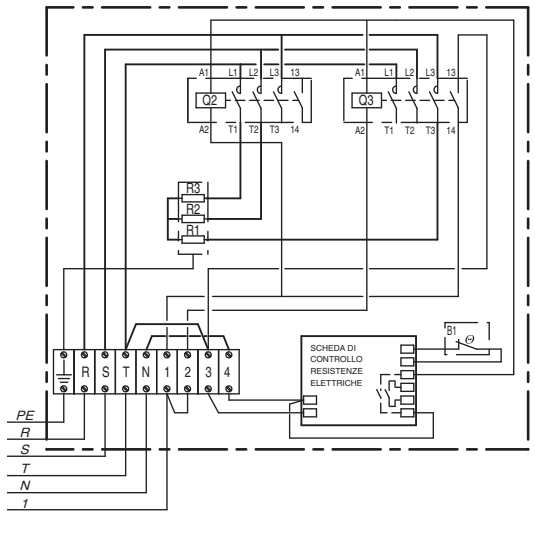

ELECTRICAL HEATER 400V CONTROL BOX ***SIZE 5÷7***

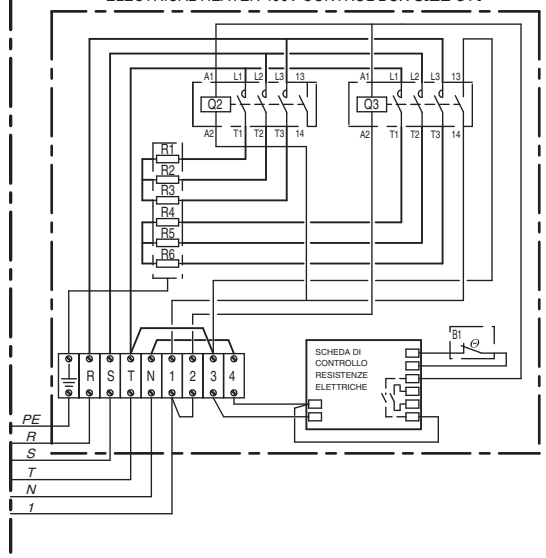

ELECTRICAL HEATER 230V CONTROL BOX ***SIZE 1-2***

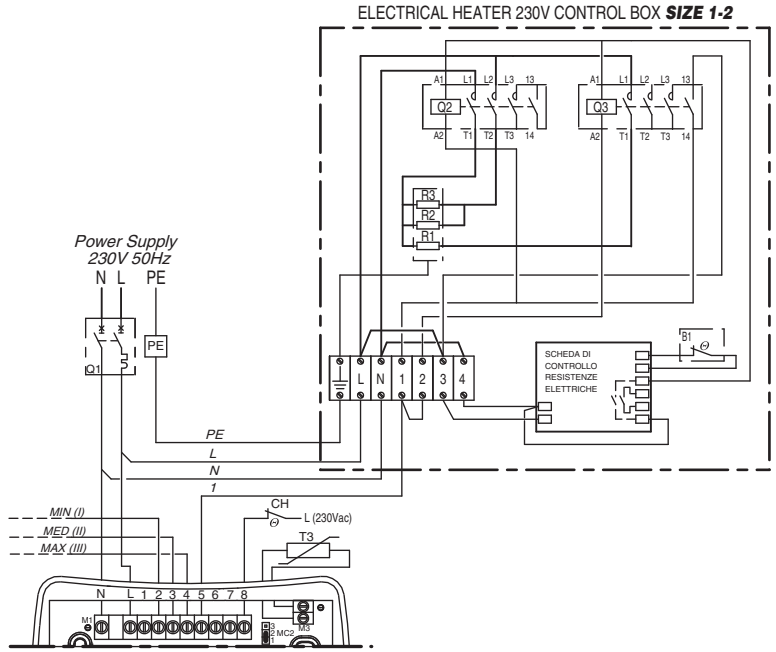

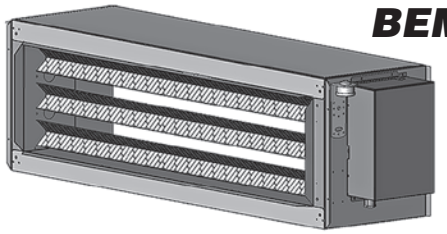

BEM

РАЗРЕЗ ЭЛЕКТРОНАГРЕВАТЕЛЯ С ***WM-AU*** *и* ***T-MB***
(только для Размеров 1-2, 230В)

Возможность термостатического контроля (ВКЛ - ВЫКЛ) клапана холодной воды и электронагревателя.

SECTION OF THE ELECTRIC HEATER WITH ***WM-AU*** *and* ***T-MB***
(only for Sizes 1-2, 230V)

Possibility of thermostatic control (ON-OFF) of a cold water valve and an electric heater.

SECTION DE LA BATTERIE ELECTRIQUE AVEC ***WM-AU*** *et* ***T-MB***
(seulem. pour Taille 1-2, 230V)

Possibilité de contrôle thermostatique (ON-OFF) d'une vanne sur l'eau froide et d'une résistance électrique de chauffage.

SEKTION DER ELEKTRISCHEN BATTERIE MIT ***WM-AU*** *und* ***T-MB***
(nur für Größe 1-2, 230V)

Möglichkeit der Thermostatsteuerung (ON-OFF) eines Ventils am Kaltwasser und eines elektrischen Heizwiderstands.

SEKTION PÅ DEN ELEKTRISKA VÄRMAREN MED ***WM-AU*** *och* ***T-MB***
(bara för storlekar 1-2, 230V)

Möjlighet till termostatstyrning (ON-OFF) av en kallvattenventil och en elektrisk värmare.

ELEKTRISCHE BATTERIJ MET ***WM-AU*** *en* ***T-MB***
(alleen voor de groottes 1-2, 230V)

Mogelijkheid voor thermostatische besturing (ON-OFF) van een klep op het koud water en een elektrische verwarmingsweerstand.

ОБОЗНАЧЕНИЯ
B1 = Предохранительный термостат
Q2 = R1/R2 контакт переключения энергии (1й шаг)
Q3 = R3 контакт переключения энергии (макс. энергия)
S1 = Q2 внешний выключатель ВКЛ (1й шаг)
S2 = Q3 внешний выключатель ВКЛ (макс. энергия)

LEGEND
B1 = Safety thermostat
Q2 = R1/R2 power switch contact (1st step)
Q3 = R3 power switch contact (max. power)
S1 = Q2 external switch ON (1st step)
S2 = Q3 external switch ON (max. power)

LÉGENDE
B1 = Thermostat de securité
Q2 = Contacteur de commande pour résistances R1 et R2 (1ère allure)
Q3 = Contacteur de commande pour résistance R3 (max. puissance)
S1 = Interrupteur Q2 (1ère allure)
S2 = Interrupteur Q3 (max. puissance)

ERLÄUTERUNG
B1 = Sicherheitsthermostat
Q2 = R1/R2 Leistungsschütz (Stufe 1)
Q3 = R3 Leistungsschütz (max. Stufe)
S1 = Q2 Schalter (1. Stufe)
S2 = Q3 Schalter (max. Leistung)

TECKENFÖRKLARING
B1 = Säkerhetstermostat
Q2 = R1/R2 strömbrytare (steg 1)
Q3 = R3 strömbrytare (max effekt)
S1 = Q2 extern brytare ON (steg 1)
S2 = Q3 extern brytare ON (max effekt)

LEGENDE
B1 = Veiligheidsthermostaat
Q2 = Commandocontactgever voor weerstanden R1 en R2 (1e stadium)
Q3 = Commandocontactgever voor weerstand R3 (vol vermogen)
S1 = Consensus excitatie spoel contactgever Q2 (insertie 1e weerstandstadium)
S2 = Consensus excitatie spoel contactgever Q3 (insertie vol weerstandvermogen)

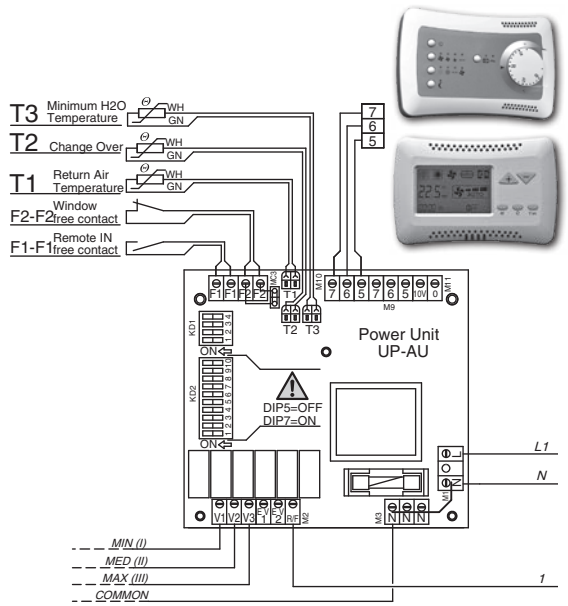

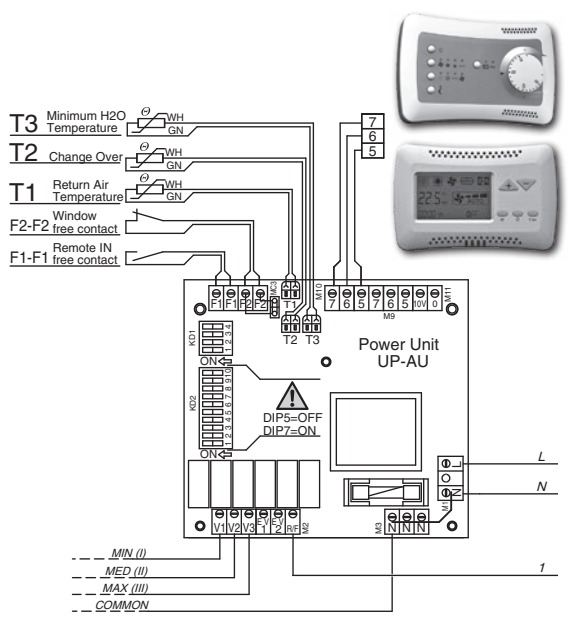

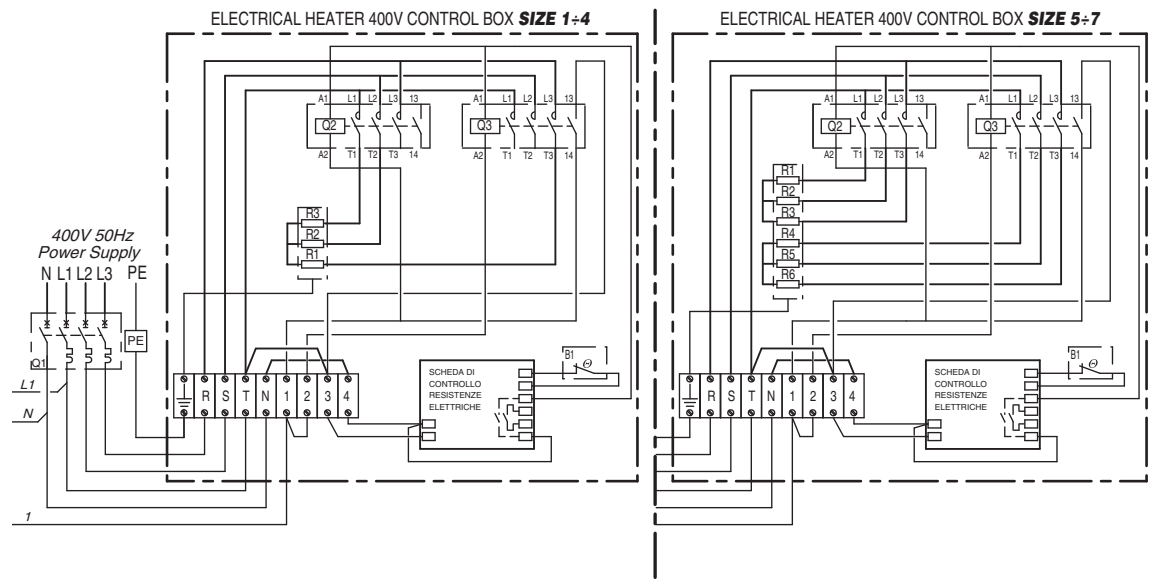

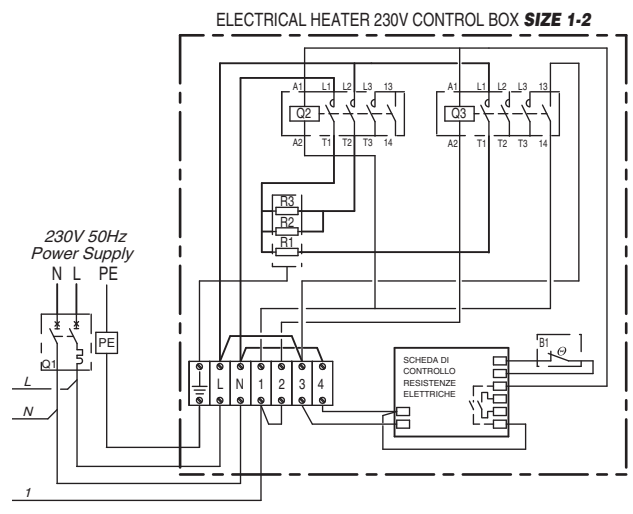

24V КОМПЛЕКТ КЛАПАНА
24V VALVE KIT
VENTILSET 24V
KIT VANNE 24V
24V VENTILSATS
KIT KLEPPEN 24V

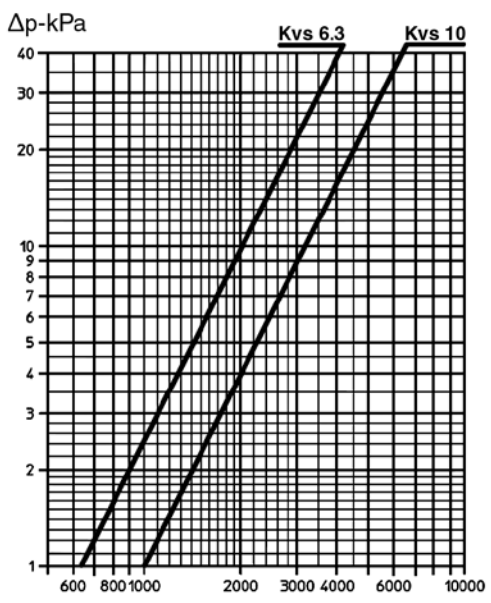

Расход воды (л/ч) / Water flow (l/h)
Débit d'eau (l/h) / Wassermenge (l/h)
Vattenflöde (l/s) / Waterhoeveelheid (l/h)

***24V** КОМПЛЕКТ КЛАПАНА*

Клапан с 3 пунктами - привод 24Вольт (доступен только с QCV-MB контролем).

***24V** VALVE KIT*

Valve with 3 points - 24 Volt actuator (available with QCV-MB control only).

ГЛАВНОГО ТЕПЛООБМЕННИКА | **MAIN BATTERY**

Размер Size Taille Größe Storlek Grootte	Соединения Connections Raccords Anschlüsse Anslutningar Koppelingen				Код Code Code Art. Nr. Kod Code
	H	L	Ø	Kvs	
1	54	245	1”	6,3	9034250
2	54	245	1”	6,3	9034251
3	54	295	1”	6,3	9034251
4	58	291	1”	10	9034252
5	58	367	1”	10	9034252
6	59	416	1”	10	9034270
7	59	516	1”	10	9034272

ДОПОЛНИТЕЛЬНОГО ТЕПЛООБМЕННИКА | **AUXILIARY BATTERY**

Размер Size Taille Größe Storlek Grootte	Соединения Connections Raccords Anschlüsse Anslutningar Koppelingen				Код Code Code Code Art. Nr. Kod Code
	M	N	Ø	Kvs	
1	50	249	1”	6,3	9034253
2	50	249	1”	6,3	9034253
3	50	299	1”	6,3	9034253
4	54	295	1”	10	9034254
5	54	370	1”	10	9034254
6	55	421	1”	10	9034271
7	55	521	1”	10	9034273

*KIT VANNE **24V***

Vannes avec activateurs flottants 24 Volt - 3 points (utiliser seulement avec commande QCV-MB).

*VENTILSET **24V***

Ventile mit stufenlosen Stellantrieben 24 Volt - 3-Punkt (nur für QCV-MB elektronische Steuerungen).

***24V** VENTILSATS*

Ventil med 3 punkter - ställdon 24 Volt (enbart tillgänglig med QCV-MB-styrning).

*KIT KOPPELINGEN **24V***

Kleppen met vlottende actuators 24 Volt - 3 punten (alleen bruikbaar met schakelbord QCV-MB).

BATTERIE PRINCIPALE | **HAUPTREGISTER** | **HUVUDBATTERI** | **HOOFDBATTERJI**

Стандартные левые соединения / Standard left connections / Exécution standard gauche Ausführung links (Standard) / Standardanslutningar till vänster / Uitvoering links (standaard)

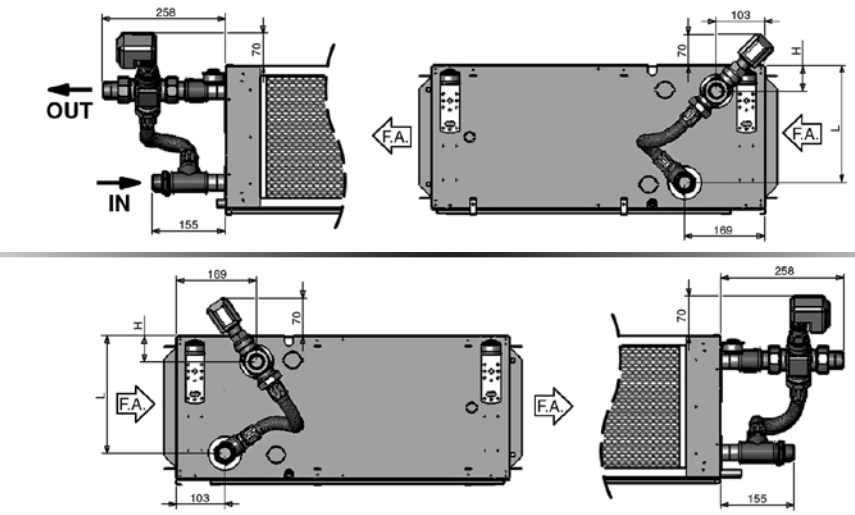

Правые соединения (по заказу) / Right connections (on request) / Exécution droite (sur demande) Ausführung rechts (auf Nachfrage) / Högeranslutningar (på begäran) / Uitvoering rechts (op aanvraag)

BATTERIE ADDITIONNELLE | **ZUSATZREGISTER** | **RESERVBATTERI** | **EXTRA BATTERJI**

Стандартные левые соединения / Standard left connections / Exécution standard gauche Ausführung links (Standard) / Standardanslutningar till vänster / Uitvoering links (standaard)

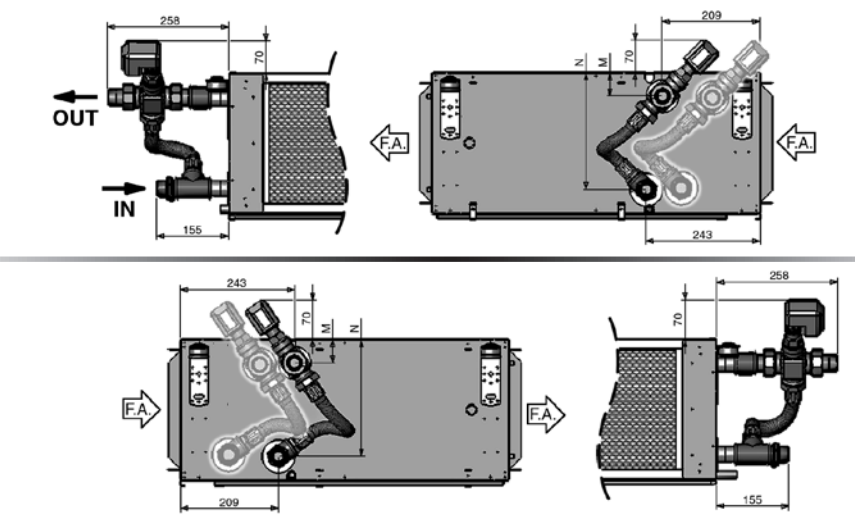

Правые соединения (по заказу) / Right connections (on request) / Exécution droite (sur demande) Ausführung rechts (auf Nachfrage) / Högeranslutningar (på begäran) / Uitvoering rechts (op aanvraag)

230V КОМПЛЕКТ КЛАПАНА
230V VALVE KIT
VENTILSET 230V
KIT VANNE 230V
230V VENTILSATS
KIT KLEPPEN 230V

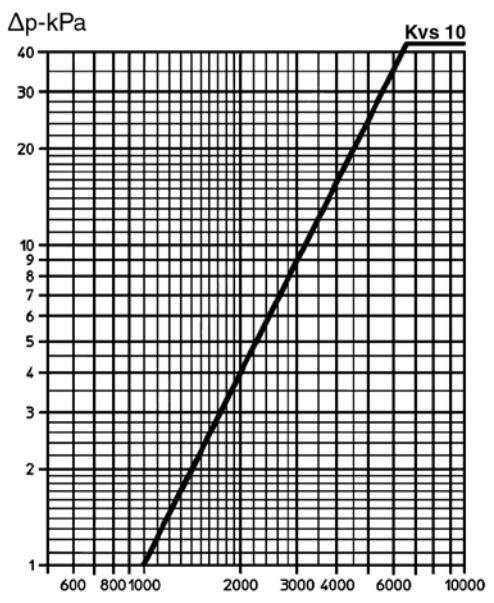

Расход воды (л/ч) / Water flow (l/h)
Débit d'eau (l/h) / Wassermenge (l/h)
Vattenflöde (l/s) / Waterhoeveelheid (l/h)

230V ВКЛ - ВЫКЛ КОМПЛЕКТ КЛАПАНА (доступен с QCV-MB, WM-T, WM-TQR контролем).	**230V** ON-OFF VALVE KIT (Available with QCV-MB, WM-T and WM-TQR controls).
ГЛАВНОГО ТЕПЛООБМЕННИКА	MAIN BATTERY

Размер / Size / Taille / Größe / Storlek / Grootte	H	L	Соединения / Connections / Raccords / Anschlüsse / Anslutningar / Koppelingen Ø	Kvs	Код / Code / Code / Art. Nr. / Kod / Code
1	54	245	3/4”	10	9034255
2	54	245	1”	10	9034256
3	54	295	1”	10	9034256
4	58	291	1 – 1/4”	10	9034257
5	58	367	1 – 1/4”	10	9034257
6	59	416	1 – 1/4”	10	9034259
7	59	516	1 – 1/4”	10	9034259

ДОПОЛНИТЕЛЬНОГО ТЕПЛООБМЕННИКА	AUXILIARY BATTERY

Размер / Size / Taille / Größe / Storlek / Grootte	M	N	Соединения / Connections / Raccords / Anschlüsse / Anslutningar / Koppelingen Ø	Kvs	Код / Code / Code / Art. Nr. / Kod / Code
1	50	249	3/4”	10	9034255
2	50	249	3/4”	10	9034255
3	50	299	3/4”	10	9034255
4	54	295	1”	10	9034256
5	54	370	1”	10	9034256
6	55	421	1”	10	9034258
7	55	521	1”	10	9034258

KIT VANNE **230V** ON-OFF (Utiliser avec commandes QCV-MB, WM-T et WM-TQR).	VENTILSET **230V** ON-OFF (Verwenden an Tafel QCV-MB, WM-T und WM-TQR).	**230V** VENTILSATS ON-OFF (enbart tillgänglig med QCV-MB, WM-T, WM-TQR-styrning).	KIT KOPPELINGEN **230V** ON-OFF (Bruikbaar met schakelbord QCV-MB, WM-T en WM-TQR).
BATTERIE PRINCIPALE	HAUPTREGISTER	HUVUDBATTERI	HOOFDBATTERJI

Стандартные левые соединения / Standard left connections / Exécution standard gauche
Ausführung links (Standard) / Standardanslutningar till vänster / Uitvoering links (standaard)

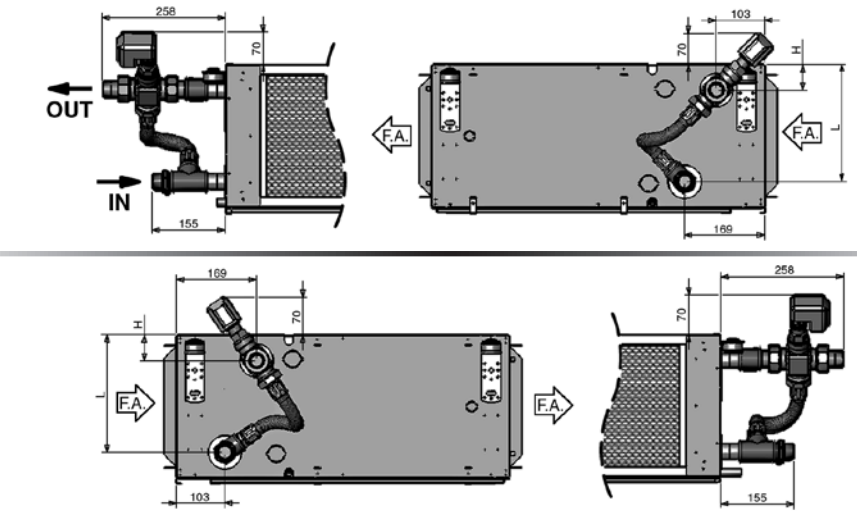

Правые соединения (по заказу) / Right connections (on request) / Exécution droite (sur demande)
Ausführung rechts (auf Nachfrage) / Högeranslutningar (på begäran) / Uitvoering rechts (op aanvraag)

BATTERIE ADDITIONNELLE	ZUSATZREGISTER	RESERVBATTERI	EXTRA BATTERJI

Стандартные левые соединения / Standard left connections / Exécution standard gauche
Ausführung links (Standard) / Standardanslutningar till vänster / Uitvoering links (standaard)

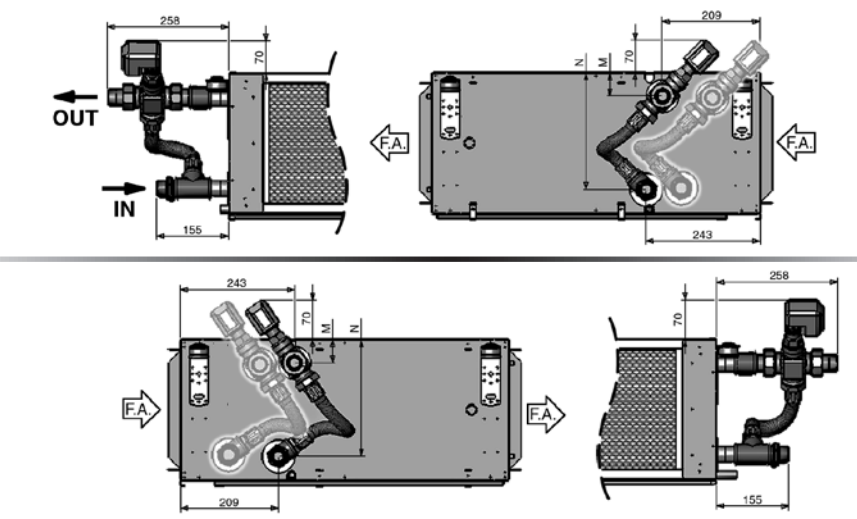

Правые соединения (по заказу) / Right connections (on request) / Exécution droite (sur demande)
Ausführung rechts (auf Nachfrage) / Högeranslutningar (på begäran) / Uitvoering rechts (op aanvraag)

PMM

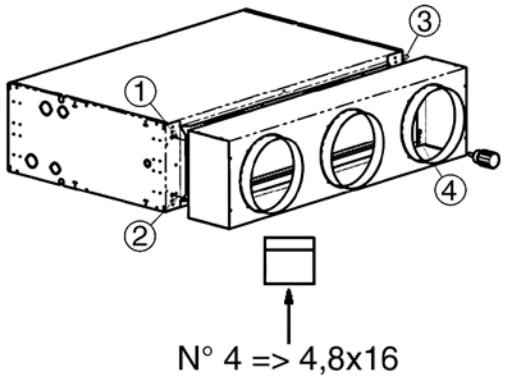

ВЫВОД/ВВОД КОРОБКА С КОЛЬЦЕВЫМИ РАСПРЕДЕЛИТЕЛЯМИ	OUTLET/INLET BOX WITH CIRCULAR DIFFUSERS
3 втулки (Мод. 1-2-3)	3 spigots (Mod. 1-2-3)
4 втулки (Мод. 4-5-6-7)	4 spigots (Mod. 4-5-6-7)

PLÉNUM DE SOUFFLAGE/REPRIS AVEC SORTIES CIRCULAIRES	AUSLAßPLENUM MIT RUNDEN DIFFUSOREN	UTLOPPS-/INLOPPSKAMMARE MED RUNDA SPRIDARE	PLENUM AANVOER/HERNEMEN MET VERDELER
3 sorties circulaires (Mod. 1-2-3) 4 sorties circulaires (Mod. 4-5-6-7)	3 Ausläße (gr. 1-2-3) 4 Ausläße (gr. 4-5-6-7)	3 öppningar (Mod. 1-2-3) 4 öppningar (Mod. 4-5-6-7)	met 3 ronde openingen (Mod. 1-2-3) met 4 ronde openingen (Mod. 4-5-6-7)

Размер Size Taille Größe Storlek Grootte				Кольцевые распределители Circular diffusers Runden Diffusoren Sorties circulaires Runda spridare Ronde verdelers		Код Code Code Art. Nr. Kod Code
	A	B	C	N°	Ø	
1 – 2	1133	182	298	3	250	9034200
3	1133	182	348	3	250	9034220
4	1445	300	348	4	250	9034230
5	1445	300	442	4	300	9034240
6	1535	300	472	4	355	9034280
7	1535	300	572	4	355	9034290

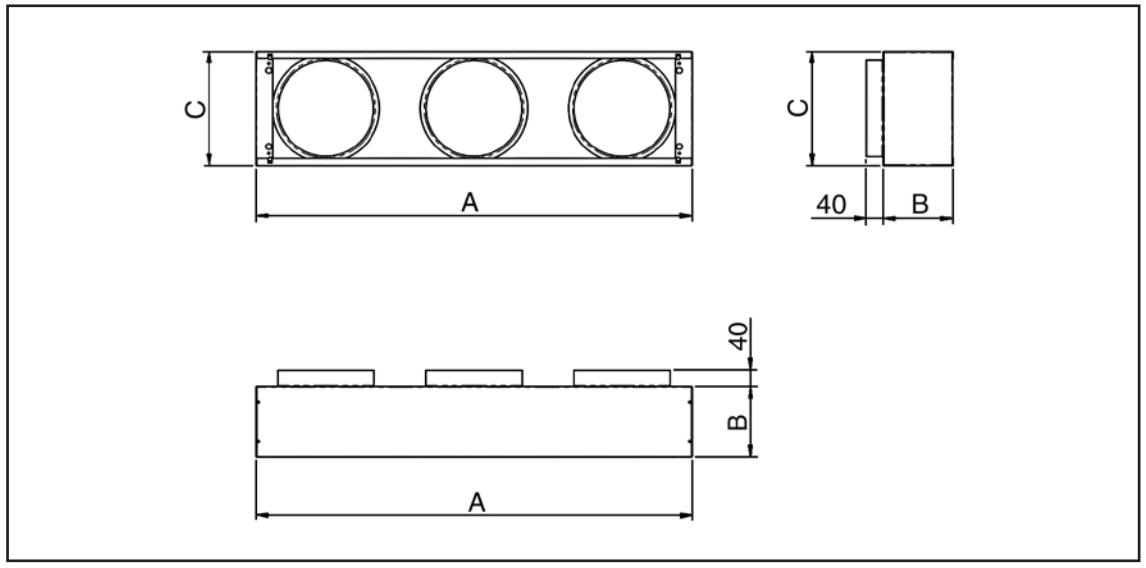

GAV

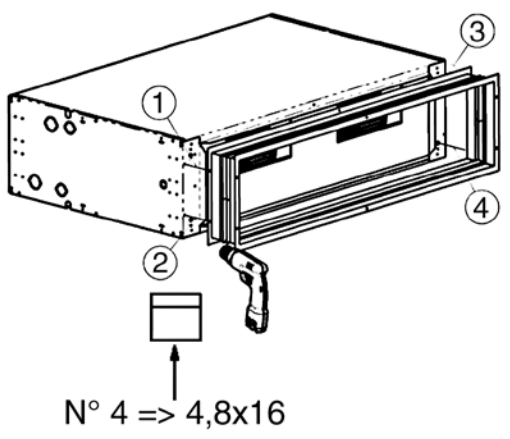

УЗЕЛ ВИБРОГАСИТЕЛЯ	VIBRATION-DAMPING JOINT
Узел виброгасителя устанавливается на выходе и/или на всасывании, состоит из двойной рамы из оцинкованной панели и гибкого ПВХ соединения.	Vibration-damping joint to be installed on the outlet and/or intake, consisting of a dual galvanised plate frame and a flexible PVC joint.

RACCORD ANTIVIBRATOIRE	SCHWINGUNGSDÄMPFER	VIBRATIONSDÄMPANDE KOPPLING	TRILLINGWERENDE VERBINDING
Raccord antivibratoire à installer en soufflage et/ou aspiration, composé d'un double cadre en tôle zinguée et d'un joint flexible en PVC.	Schwingungsdämpfer zur druck- und/oder saugseitigen Installation, bestehend aus einem doppelten Rahmen aus verzinktem Blech und einer flexiblen Verbindung aus PVC.	Vibrationsdämpande koppling att montera på utloppet och/eller inloppet, bestående av en dubbel galvaniserad plåtram och en flexibel PVC-koppling.	Trillingwerende verbinding, te installeren op de aanvoer en/of aanzuiging, bestaande uit een dubbele lijst in verzinkte staalplaat en een flexible PVC verbinding.

Размер Size Taille Größe Storlek Grootte			Код Code Code Art. Nr. Kod Code
	A	B	
1 – 2	1138	296	6034200
3	1138	346	6034201
4	1450	346	6034202
5	1450	421	6034203
6	1540	461	6034204
7	1540	561	6034205

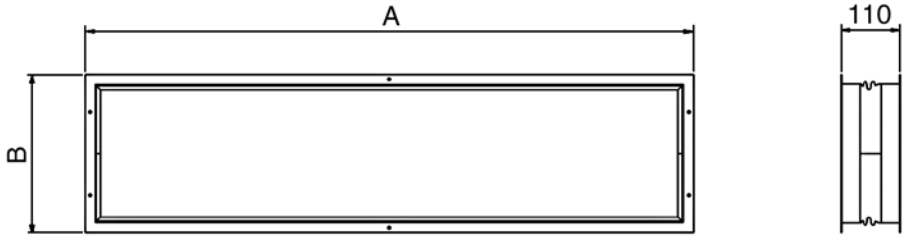

SFM

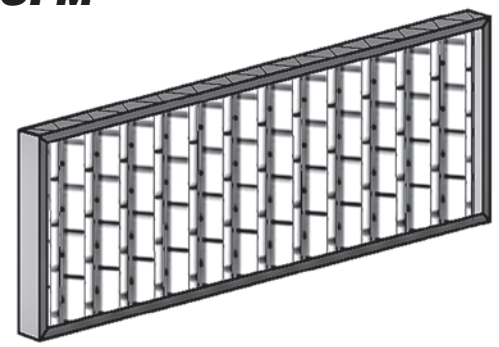

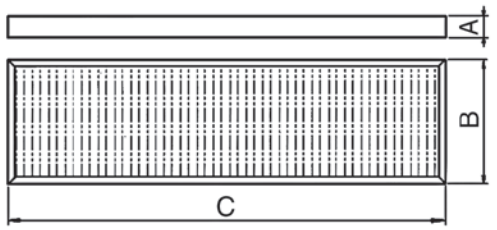

*ФИЛЬТР **G3** / **G3** FILTER / FILTRE **G3***
*FILTER **G3** / FILTER **G3** / FILTER **G3***

Размер Size Taille Größe Storlek Grootte	A	B	C	Код Code Code Art. Nr. Kod Code
1	48	285	1000	6034050
2	48	285	1000	6034050
3	48	335	988	6034052
4	48	335	1298	6034053
5	48	410	1298	6034054
6	48	460	1385	6034056
7	48	560	1385	6034057

*ФИЛЬТР **F6** / **F6** FILTER / FILTRE **F6***
*FILTER **F6** / FILTER **F6** / FILTER **F6***

Размер Size Taille Größe Storlek Grootte	A	B	C	Код Code Code Art. Nr. Kod Code
6	98	460	1385	6034197
7	98	560	1385	6034198

***G3** СИНТЕТИЧЕСКИЙ ФИЛЬТР*
***F6** СИНТЕТИЧЕСКИЙ ФИЛЬТР*

Фильтр поставляется как отдельная комплектующая и должен быть установлен внутри устройства на месте стандартного фильтра после завершения монтажа.

***G3** SYNTHETIC FILTER*
***F6** SYNTHETIC FILTER*

The filter is supplied as a separate accessory and must be fitted inside the unit once installation has been completed, in place of the standard filter.

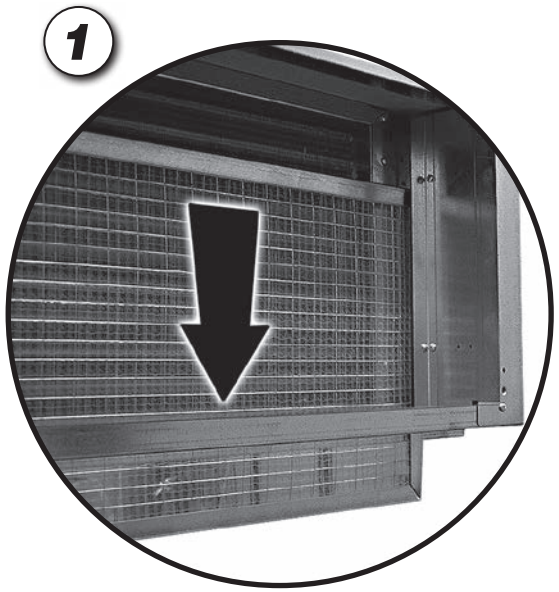

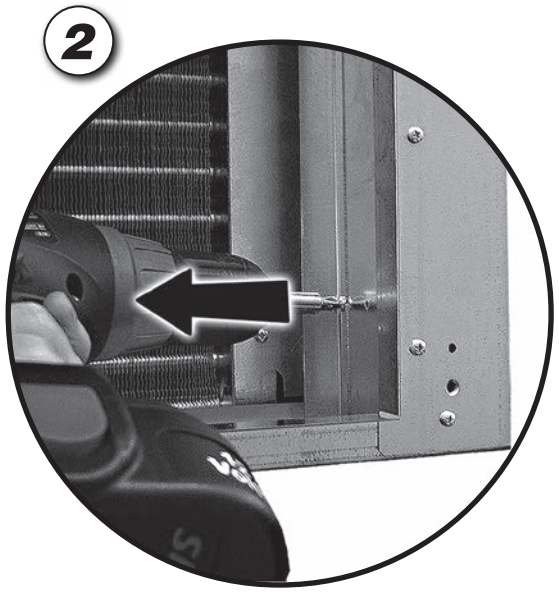

*FILTRE SYNTHETIQUE **G3***
*FILTRE SYNTHETIQUE **F6***

Le filtre est fourni comme accessoire à part et devra être inséré à l'intérieur de l'unité, lorsque l'installation de la machine est terminée, à la place du filtre standard.

*SYNTHETIKFILTER **G3***
*SYNTHETIKFILTER **F6***

Der Filter wird als Zubehör mitgeliefert und muss nach der Installation der Maschine anstelle des Standard-filters in das Gerät eingebaut werden.

***G3** SYNTETFILTER*
***F6** SYNTETFILTER*

Filtret levereras som separat tillbehör och ska monteras inuti enheten efter att installationen har fullbordats som ersättning till standardfiltret.

*SYNTHETISCHE FILTER **G3***
*SYNTHETISCHE FILTER **F6***

De filter wordt afzonderlijk als accessoire geleverd en moet in plaats van de standaardfilter op de eenheid worden aangebracht nadat de installatie van de machine is voltooid.

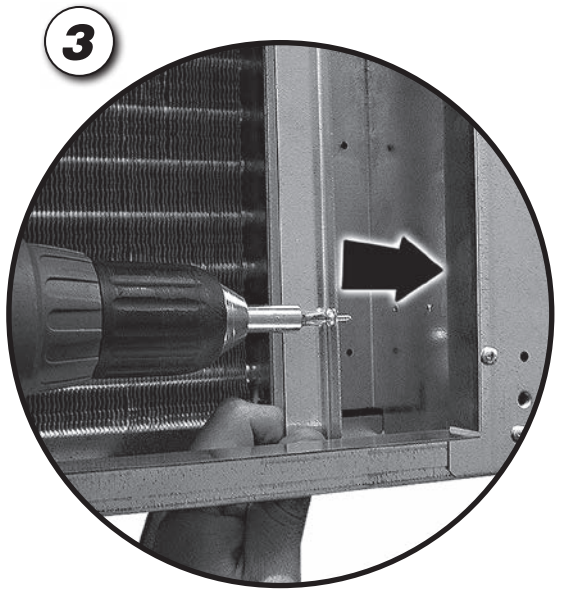

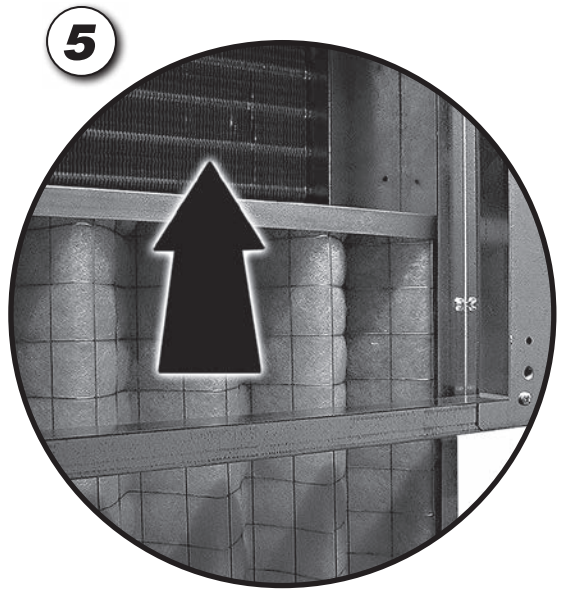

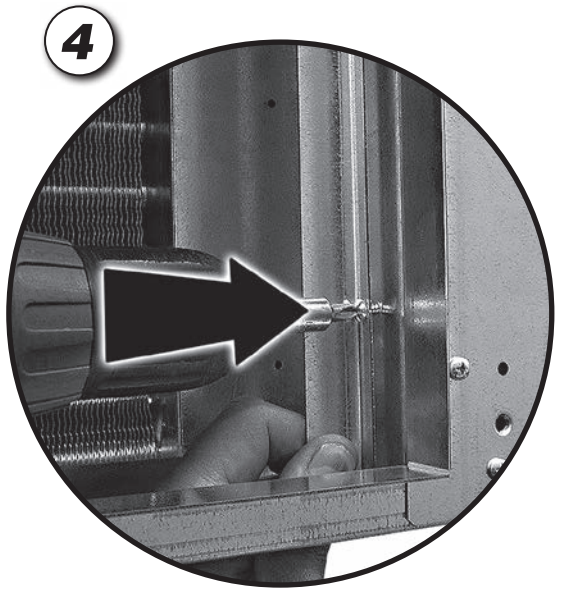

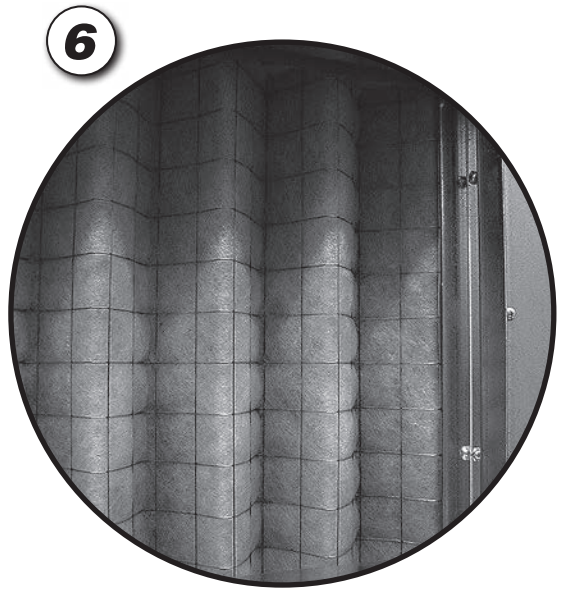

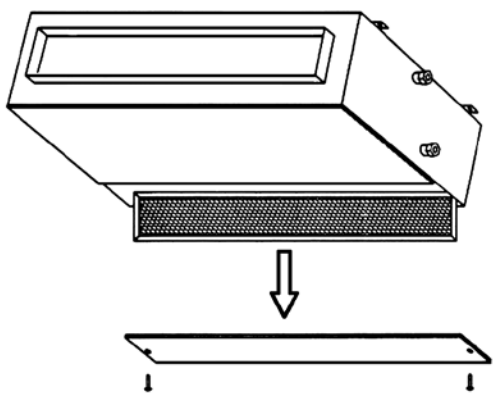

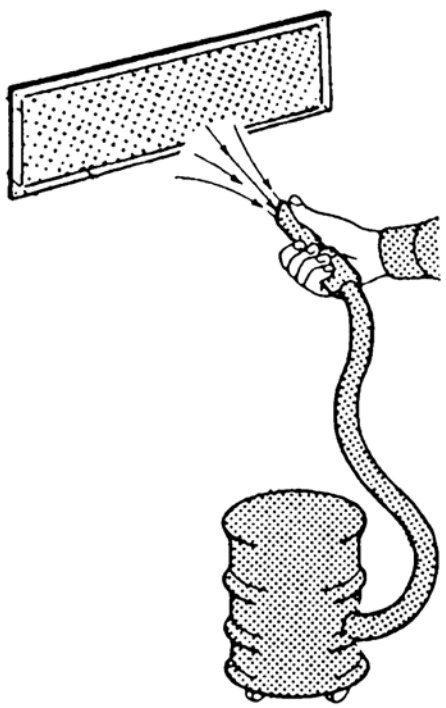

УХОД, ОБСЛУЖИВАНИЕ, ЗАПЧАСТИ

ВИКТИГТ! СТРÖМФÖРСÖРЈНИНГЕН ТИЛЛ ФЛÄКТКОНВЕКТОРН МÅСТЕ ВАРА АВСТÄНГД ВИД РЕНГÖРИНГ ОЧ УНДЕРХÅЛЛ.

Только предварительно обученный и допущенный персонал может производить работы над агрегатом.

ЭЛЕКТРОВЕНТИЛЯТОР:
Не требует никакого обслуживания.

БАТАРЕЯ:
Не требует никакого текущего обслуживания.

ФИЛЬТР:
Необходимо периодически чистить фильтр при помощи пылесоса либо слегка его встряхивая.

В случае, если фильтр невозможно очистить, замените его.

ЗАПЧАСТИ:
при заказе запчастей обязательно указывайте модель агрегата и описание компонента.

ВНИМАНИЕ! ОБЯЗАТЕЛЬНО УСТАНОВИТЕ ФИЛЬТР ПОСЛЕ ЕГО ОЧИСТКИ.

ПЕРИОДИЧЕСКОЕ ТЕХОБСЛУЖИВАНИЕ:
Рекомендуется выполнять следующие операции раз в год:

- *общая чистка всех деталей устройства, а особенно, поддона для сбора конденсата.*
- *проверка питания двигателя и состояния соединений.*
- *проверка состояния гидравлических соединений.*
- *проверка состояния соединений системы охлаждения газом (если имеется).*
- *проверка правильной работы увлажнителя воздуха (если имеется).*

CLEANING, MAINTENANCE AND SPARE PARTS

IMPORTANT! BEFORE CARRYING OUT CLEANING OR MAINTENANCE, MAKE SURE THE POWER TO THE UNIT IS TURNED OFF.

Maintenance of the unit must be carried out by trained maintenance personnel only.

FAN:
No maintenance required.

HEAT EXCHANGER COIL:
No ordinary maintenance required.

FILTER:
Clean regularly with a vacuum cleaner or shake lightly.

When it can no longer be cleaned, replace.

SPARE PARTS:
To order spare parts, always give the model of appliance and a description of the component.

IMPORTANT! ALWAYS REPLACE THE FILTER AFTER CLEANING.

PERIODICAL MAINTENANCE:
Once a year please perform the following operations:

- *general cleaning of all the parts of the appliance and especialiy of the condensate collection tray.*
- *examination of the power input of the motor and the condition of the connections.*
- *examination of the state of the water connections.*
- *examination of the state of the connections of the cooling gas system (if present).*
- *examination of the correct functioning of the humidifier (if present).*

NETTOYAGE, ENTRETIEN ET PIECES DE RECHANGE

ATTENTION! AVANT TOUTE OPERATION DE NETTOYAGE ET D'ENTRETIEN, COUPER L'ALIMENTATION DE L'APPAREIL.

Seul le personnel chargé de l'entretien et ayant été formé dans ce but peut intervenir sur les appareils.

VENTILATEUR:
Ne nécessite aucun type d'entretien.

BATTERIE:
Ne nécessite aucun type d'entretien ordinaire.

FILTRE:
Doit être nettoyé périodiquement à l'aide d'un aspirateur ou en le frappant légèrement.

Le remplacer lorsqu'il n'est plus possible de le nettoyer.

PIECES DE RECHANGE:
Pour la commande des pièces de rechange, indiquer toujours le modèle de l'appareil et la description du composant.

ATTENTION! APRES L'AVOIR NETTOYE, NE JAMAIS OUBLIER DE REMONTER LE FILTRE.

ENTRETIEN PÉRIODIQUE:
Chaque année il faut effectuer les travaux suivants:

- *nettoyage général des composants de lappareil et en particulier du bac à condensats.*
- *contrôle de l'input des moteurs et de l'état des connexions.*
- *contrôle des connexions hydrauliques.*
- *contrôle de l'efficacité des connexions du système de fluide caloporteur (si existant).*
- *contrôle du fonctionnement correct du mesureur de l'humidité (si existant).*

REINIGUNG, WARTUNG UND ERSATZTEILE

ACHTUNG! VOR BEGINN VON REINIGUNGS- UND WARTUNGSEINGRIFFEN MUSS DIE STROMZUFUHR ZUM GERÄT UNTERBROCHEN WERDEN.

Nur das mit der Wartung betraute und vorher entsprechend geschulte Personal darf Eingriffe an den Geräten vornehmen

ELEKTROVENTILATOR:
Dieser bedarf keinerlei Wartung.

BATTERIE:
Diese bedarf keiner ordentlichen Wartung.

FILTER:
Der Filter wird regelmäßig mit einem Staubsauger oder durch vorsichtiges Ausklopfen gesäubert.

Wenn er sich nicht mehr reinigen lässt, muss er ersetzt werden.

ERSATZTEILE:
Bei Ersatzteilbestellungen immer das Gerätemodell und die Bezeichnung des Teils angeben.

ACHTUNG! NICHT VERGESSEN, DEN FILTER NACH DER REINIGUNG WIEDER EINZUBAUEN.

PERIODISCHE WARTUNG:
Einmal im Jahr sind folgende Arbeiten durchzuführen:

- *gründliche Reinigung aller Teile des Geräts und insbesondere der Kondenswasserauffangwanne.*
- *überprüfung der Aufnahme-leistung der Motoren und der elektrischen Verbindungen.*
- *überprüfung der hydraulischen Verbindungen.*
- *überprüfung des Kühlgassystems (falls vorhanden).*
- *Funktionsprüfung des Befeuchters (falls vorhanden).*

RENGÖRING, UNDERHÅLL OCH RESERVDELAR

ВНИМАНИЕ! ДО ВЫПОЛНЕНИЯ ЛЮБОГО УХОДА И ОБСЛУЖИВАНИЯ ОТКЛЮЧАЙТЕ ЭЛЕКТРОПИТАНИЕ АГРЕГАТА.

Underhåll av fläktkonvektor får endast utföras av utbildad underhålls-personal.

FLÄKT:
Inget underhåll krävs.

VÄRME-/KYLBATTERI:
Inget löpande underhåll krävs.

FILTER:
Rengör regelbundet med dammsugare eller skaka försiktigt.

Byt ut filtret när det inte längre går att rengöra.

RESERVDELAR:
Vid beställning av reservdelar, uppge alltid fläktkonvektormodell och ge en beskrivning av komponenten.

VIKTIGT! SÄTT ALLTID TILLBAKA FILTRET EFTER RENGÖRING.

PERIODISKT UNDERHÅLL:
En gång om året ska följande åtgärder utföras:

- *Allmän rengöring av samtliga delar på apparaten och särskilt av kondensuppsamlingstråget.*
- *Kontroll av motorns ineffekt och skicket på anslutningarna.*
- *Kontroll av skicket på vattenanslutningarna.*
- *Kontroll av skicket på kylgassystemets anslutningar (i förekommande fall).*
- *Kontroll av avfuktarens korrekta funktion (i förekommande fall).*

SCHOONMAAK, ONDERHOUD, WISSELSTUKKEN

OPGELET! VOOR ELKE SCHOONMAAK- EN ONDERHOUDSBEURT, DE STEKKER VAN HET APPARAAT UIT HET STOPCONTACT TREKKEN.

Wend u uitsluitend tot opgeleid onderhoudspersoneel voor het onderhoud van het apparaat.

ELEKTROVENTILATOR:
Vergt geen enkel type onderhoud.

BATTERIj:
Vergt geen enkel type gewoon onderhoud.

FILTER:
Maak de filter regelmatig schoon met een stofzuiger of door er zacht op te kloppen.

Vervang de filter indien hij niet kan worden schoongemaakt.

WISSELSTUKKEN:
Bij de bestelling van de wisselstukken, vermeld u steeds het model van het apparaat en beschrijft u het onderdeel.

OPGELET! HERPLAATS DE FILTER STEEDS NA EEN SCHOONMAAKBEURT.

PERIODIEK ONDERHOUD:
Voer jaarlijks de volgende handelingen uit:

- *algemene schoonmaak van alle componenten van de machine, in het bijzonder het condensopvangbakje.*
- *controleer de opname van de motoren en de staat van de aansluitingen.*
- *controleer de efficiëntie van de hudraulische aansluitingen.*
- *controleer de efficiëntie van de aansluitingen van het koelgassysteem (indien voorzien).*
- *controleer de correcte werking van de ontvochtiger (indien voorzien).*

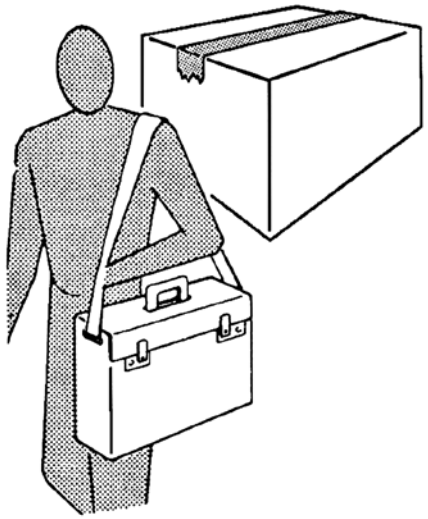

ЗАПАСНЫЕ ЧАСТИ:
Следующие имеются следующие запасные части:

- синтетический фильтр
- узел электровентилятора
- теплообменные батареи

При заказе запасных частей, пожалуйста, всегда указывайте модель и описание детали.

Изготовитель снимет с себя всякую ответственность за ущерб, нанесенный людям и имуществу вследствие использования отдельных запасных частей, не являющихся оригинальными.

SPARE PARTS:
The following spare parts are available:

- syntetic filter
- motor-fan group
- heat exchange batteries

In spare part order please always cite the model and the part description.

The manufacturer declines any responsibility for damages caused towards persons or objects due to the use of single parts of the appliance for functions or assembly situations, which are not the original ones.

ПОИСК НЕИСПРАВНОСТЕЙ

НЕИСПРАВНОСТЬ
1 - Узел вентилятора производит шум.

УСТРАНЕНИЕ
- Пожалуйста, почистите двигатель и подвижные детали вентилятора (после разборки узла вентилятора).

- Если шум не проходит, замените узел вентилятора.

НЕИСПРАВНОСТЬ
2 - Вода просачивается из поддона для сбора конденсата.

УСТРАНЕНИЕ
- Пожалуйста, убедитесь, что установлен сифон подходящих размеров.

- Пожалуйста, почистите выпускное отверстие поддона для сбора конденсата.

TROUBLESHOOTING

PROBLEM
1 - The ventilation group is noisy.

REMEDY
- Please clean the impellents of the fans (after having removed the ventilation group).

- If the noise persists, please change the ventilation group.

PROBLEM
2 - Water is dripping from the condensate collection tray.

REMEDY
- Please check if the siphon has got the right dimensions.

- Please clean the discharge of the condensate collection tray.

PIECES DE RECHANGE:
Les suivantes parts de rechange sont disponibles chez nous:

- filtre synthetique
- groupe moteur-ventilateur
- batteries d'échange thermique

Dans les commandes de pièces de réchange il faut toujours citer le modèle de l'appareil et le nom du composant.

Le fabricant décline toute responsabilité pour des dommages sur personnes ou objets provoqués par l'emploi des parts de l'appareil pour des fonction ou des situations d'assemblage qui ne correspondent pas à l'emploi original.

ERSATZTEILE:
Es können folgende Ersatzteile geliefert werden:

- Synthetischer Filter
- Motor-Lüfler-Gruppe
- Wärmeaustauschbatterien

Bei Ersatzteilbestellungen sind immer das entsprechende Modell und die Teilbeschreibung anzugeben.

Der Hersteller übernimmt keine Verantwortung für Personen-oder Sachschäden, die auf die Wiederverwendung von Teilen des Geräts für Funktionen oder Montage-situationen zurückzu führen sind, die nicht der Original-verwendung entsprechen.

RESERVDELAR:
Följande reservdelar finns tillgängliga:

- Syntetfilter
- Motor-fläktenhet
- Värmeväxlarbatterier

Ange alltid modell och en reservdelsbeskrivning i reservdelsbeställningen.

Tillverkaren frånsäger sig allt ansvar för skador som åsamkats personer eller föremål på grund av att apparatens enskilda komponenter använts för funktioner eller monteringar som inte är de ursprungliga.

RESERVEONDERDELEN:
De leverbare reserveonderdelen zijn:

- synthetische filter
- aangedreven ventilatiegroep
- batterijen voor warmtewisseling

Voor de bestelling van reserveonderdelen moet men altijd het model van het toestel en de beschrijving van het onderdeel vermelden.

De fabrikant acht zich niet verantwoordelijk voor letsels aan personen of schade aan voorwerpen die voortvloeien uit het hergebruik van afzonderlijke delen van de machine voor functies of in omstandigheden voor montage die verschillen van de oorspronkelijke omstandigheden.

DEPANNAGE

DEFAUT
1 - Le groupe de ventilation est bruyant.

ACTION CORRECTIVE
- Nettoyez les roues du ventilateur (après avoir enlevé le groupe de ventilation).

- Si le bruit continue, il faut remplacer le groupe de ventilation.

DEFAUT
2 - Fuite d'eau du bac à condensats.

ACTION CORRECTIVE
- Contrólez si les dimensions du siphon sont correctes.

- Nettoyez le décharge du bac à condensats.

FEHLERSUCHE

STÖRUNG
1 - Die Ventilationsgruppe ist zu laut.

ABHILFE
- Reinigen Sie die Lüfterflügel.

- Falls das Geräsch nicht verschwindet, ist die Ventilationsgruppe auszutauschen.

STÖRUNG
2 - Aus der Kondenswasser-auffangwanne schwappt Wasser über.

ABHILFE
- Überprüfen Sie, ob der Siphon die richtige Größe hat.

- Reinigen Sie den Abfluß der Kondens-wasserauffangwannne.

FELSÖKNING

FEL
1 - Fläktenheten är bullrig.

FELORSAK/LÖSNING
- Rengör fläktens rotorer (efter att ha tagit bort fläktenheten).

- Om bullret kvarstår ska fläktenheten bytas ut.

FEL
2 - Vatten droppar från kondensuppsamlingstråget.

FELORSAK/LÖSNING
- Kontrollera om hävertledningen har korrekt dimension.

- Rengör kondensuppsamlingstrågets utlopp.

OPSPOREN DEFECTEN

DEFECT
1 - Lawaai van de ventilatiegroep.

OPLOSSING
- Maak de rotoren van de ventilator schoon (verwijder de ventilatiegroep).

- Wanneer het lawaai niet verdwijnt, moet men de ventilatiegroep vervangen.

DEFECT
2 - Overstroming van het water uit het condensopvangbakje.

OPLOSSING
- Controleer of de sifon de correcte afmetingen heeft.

- Controleer de afvoer van het condensopvangbakje.

НЕИСПРАВНОСТЬ
3 - Мотор не вращается или вращается неправильно.

УСТРАНЕНИЕ
- Проверьте включено ли питание.
- По электросхеме проверьте правильность подключения проводов.
- Проверьте положение главного выключателя, сезонного переключателя и термостата.

PROBLEM
3 - The motor does not rotate or rotates incorrectly.

REMEDY
- Make sure the power to the unit is on.
- Make sure the wires are correctly connected, referring to the wiring diagram.
- Control if the main switch, the seasonal commutator and the thermostat are in the right position.

НЕИСПРАВНОСТЬ
4 - Агрегат не нагревает/ охлаждает, как раньше.

УСТРАНЕНИЕ
- Проверьте достаточно ли чист фильтр.
- Проверьте наличие воздуха в контуре воды, выпустите воздух из батареи.

PROBLEM
4 - The unit does not heat/cool as before.

REMEDY
- Make sure the filter is clean.
- Make sure the hydraulic circuit is free from air by venting the heat exchanger.

НЕИСПРАВНОСТЬ
5 - Утечка воды из агрегата.

УСТРАНЕНИЕ
- Убедитесь, что есть наклон слива конденсата.
- Убедитесь, что слив конденсата не засорен.

PROBLEM
5 - The appliance leaks water.

REMEDY
- Make sure it is sloping in the direction of the condensate drain.
- Make sure the condensate drain is not clogged.

DEFAUT
3 - Le moteur ne tourne pas ou tourne de manière incorrecte.

ACTION CORRECTIVE
- Contrôler que l'alimentation est branchée.
- Vérifier le bon raccordement des conducteurs à l'aide des schémas électriques.
- L'interrupteur général et le commutateur saisonnier soient dans la position correcte.

STÖRUNG
3 - Der Motor dreht nicht oder dreht nicht korrekt.

ABHILFE
- Kontrollieren, ob die Spannungsversorgung zugeschaltet ist.
- Auf Grundlage der Schaltpläne den korrekten Anschluss der Drähte prüfen.
- Die Position des Hauptschalters, des Umschalters der Betriebsart und des Thermostats kontrollieren.

FEL
3 - Motorn roterar inte eller roterar åt fel håll.

FELORSAK/LÖSNING
- Kontrollera att fläktkonvektorn får ström.
- Kontrollera att kablarna är korrekt anslutna enligt kopplingsschemat.
- Kontrollera att huvudbrytaren, årstidskommutatorn och termostaten är korrekt inställda.

DEFECT
3 - De motor draait niet of op niet correcte wijze.

OPLOSSING
- Controleer of de stekker in het stopcontact zit.
- Controleer de correcte aansluiting van de draden, conform de schakelschema's.
- Controleer de positie van de hoofdschakelaar, de seizoensschakelaar en de thermostaat.

DEFAUT
4 - L'appareil ne chauffe ou ne refroidit plus comme avant.

ACTION CORRECTIVE
- Contrôler que le filtre est suffisamment propre.
- Vérifier, en purgeant la batterie, que de l'air n'est pas entré dans le circuit hydraulique.

STÖRUNG
4 - Das Gerät heizt/kühlt nicht mehr wie zuvor.

ABHILFE
- Kontrollieren, ob der Filter sauber genug ist.
- Durch Entlüften des Registers kontrollieren, ob Luft in den Wasserkreis eingedrungen ist.

FEL
4 - Fläktkonvektorn värmer/kyler inte som tidigare.

FELORSAK/LÖSNING
- Kontrollera att filtret är rengjort.
- Säkerställ att det inte finns luft i vattenledningarna, genom att avlufta värme-/kylbatteriet.

DEFECT
4 - Het apparaat verwarmt/koelt niet meer af zoals voordien.

OPLOSSING
- Controleer of de filter voldoende schoon is.
- Tap de batterij af en ga de aanwezigheid na van lucht in het hydraulisch circuit.

DEFAUT
5 - L'appareil perd de l'eau.

ACTION CORRECTIVE
- Contrôler que l'évacuation des condensats est inclinée dans la bonne direction.
- Contrôler que l'évacuation des condensats n'est pas bouchée.

STÖRUNG
5 - Das Gerät verliert Wasser.

ABHILFE
- Kontrollieren, ob die Schräge in Richtung des Kondensatabflusses verläuft.
- Kontrollieren, ob der Kondensatabfluss frei ist.

FEL
5 - Fläktkonvektorn läcker vatten.

FELORSAK/LÖSNING
- Kontrollera att kondensatledningen lutar mot droppträget.
- Kontrollera att kondensatledningen inte är igensatt.

DEFECT
5 - Er lekt water uit het apparaat.

OPLOSSING
- Controleer of de helling in de richting van de afvoerbuis voor het condensatievocht loopt.
- Controleer of de afvoerbuis voor het condensatievocht niet verstopt is.

RU

ОХЛАЖДЕНИЕ (летний способ)

	2-х трубные фанкойлы	4-х трубные фанкойлы
Температура воздуха:	+27°C b.s. +19°C b.u.	
Температура воды:	+7/12°C	

ОБОГРЕВ (зимний способ)

	2-х трубные фанкойлы	4-х трубные фанкойлы
Температура воздуха:	+20°C	+20°C
Температура воды:	+45/40°C	+65/55°C

Mod. = Модель
Speed = Скорость
Qv = Воздушный поток
ESP = Полезное статическое давление
Pc = Общая холодопроизводительность
Ps = Явная холодопроизводительность
Pl = Скрытая холодопроизводительность
Ph = Обогрев
Lw od = Шумовые характеристики outlet Lw
Lw ir = Шумовые характеристики inlet + radiated Lw
Pec = Вентилятор

UK

COOLING (summer mode)

	2 pipe unit	4 pipe unit
Air temperature:	+27°C b.s. +19°C b.u.	
Water temperature:	+7/12°C	

HEATING (winter mode)

	2 pipe unit	4 pipe unit
Air temperature:	+20°C	+20°C
Water temperature:	+45/40°C	+65/55°C

Mod. = Model
Speed = Speed
Qv = Air flow
ESP = Available pressure
Pc = Cooling total emission
Ps = Cooling sensible emission
Pl = Latent cooling emission
Ph = Heating
Lw od = Sound power outlet Lw
Lw ir = Sound power inlet + radiated Lw
Pec = Fan

FR

CLIMATISATION (fonctionnement été)

	Installation à 2 tubes	Installation à 4 tubes
Température d'air:	+27°C b.s. +19°C b.u.	
Température d'eau:	+7/12°C	

CHAUFFAGE (fonctionnement hiver)

	Installation à 2 tubes	Installation à 4 tubes
Température d'air:	+20°C	+20°C
Température d'eau:	+45/40°C	+65/55°C

Mod. = Modèle
Speed = Vitesse
Qv = Débit air
ESP = Pression disponible
Pc = Emission frigorifique totale
Ps = Emission frigorifique sensible
Pl = Emission frigorifique latent
Ph = Chauffage
Lw od = Puissance sonore en soufflage Lw
Lw ir = Puissance sonore en reprise + rayonnée Lw
Pec = Puissance absorbée moteur

DE

KÜHLEN (Sommerbetrieb)

	2-Leiter-Anlage	4-Leiter-Anlage
Lufttemperatur:	+27°C b.s. +19°C b.u.	
Wassertemperatur:	+7/12°C	

HEIZEN (Winterbetrieb)

	2-Leiter-Anlage	4-Leiter-Anlage
Lufttemperatur:	+20°C	+20°C
Wassertemperatur:	+45/40°C	+65/55°C

Mod. = Modell
Speed = Geschwindigkeit
Qv = Luftmenge
ESP = Nutzförderhöhe
Pc = Gesamtkühlleistung
Ps = Sensible Kühlleistung
Pl = Abkühlen gemacht latent
Ph = Heizbetrieb
Lw od = Schallleistungspegel Ausblasen Lw
Lw ir = Schallleistung Zufuhr + abgestrahlt Lw
Pec = Motorleistung

SV

KYLA (sommar drift)

	2 rörs system	4 rörs system
Luft temperatur:	+27°C torr +19°C våt temperatur	
Vatten temperatur:	+7/12°C	

VÄRME (vinter drift)

	2 rörs system	4 rörs system
Luft temperatur:	+20°C	+20°C
Vatten temperatur:	+45/40°C	+65/55°C

Mod. = Modell
Speed = Hastighet
Qv = Luftmängd
ESP = Available pressure
Pc = Total kyleffekt
Ps = Sensibel kyleffekt
Pl = Latent kyleffekt
Ph = Värmeeffekt
Lw od = Sound power outlet Lw
Lw ir = Sound power inlet + radiated Lw
Pec = Fläkt

NL

KOELING (zomer)

	2-pijpsysteem	4-pijpsysteem
Ruimtetemperatuur:	+27°C b.s. +19°C b.u.	
Watertraject:	+7/12°C	

VERWARMING (wintergebruik)

	2-pijpsysteem	4-pijpsysteem
Ruimtetemperatuur:	+20°C	+20°C
Watertraject:	+45/40°C	+65/55°C

Mod. = Model
Speed = Stand
Qv = Luchthoeveelheid
ESP = Beschikbare druk
Pc = Koelvermogen totaal
Ps = Koelvermogen voelbaar
Pl = Koelvermogen latent
Ph = Verwarming
Lw od = Geluidvermogen uitlaat Lw
Lw ir = Geluidvermogen inlaat + straling Lw
Pec = Opgenomen vermogen

2-х трубные фанкойлы / 2 pipe unit / Installation à 2 tubes / 2-Leiter-Anlage / 2 rörs system / 2-pijpsysteem

Mod.		13			23			33			43			53		
Speed		1	3	5	1	3	5	1	3	5	1	3	5	1	3	5
Qv	m³/h	815	1161	1450	855	1432	1860	1745	2119	2490	2110	2638	3080	2790	3334	3925
ESP	Pa	25	50	75	15	50	80	30	50	70	35	50	70	35	50	70
Pc	kW	3,61	4,42	4,99	4,31	5,88	6,78	7,30	8,12	8,88	9,18	10,37	11,25	12,07	13,36	14,61
Ps	kW	2,95	3,83	4,48	3,29	4,82	5,79	5,89	6,75	7,59	7,28	8,49	9,45	9,74	11,10	12,48
Pl	kW	0,66	0,60	0,50	1,02	1,07	0,99	1,41	1,36	1,29	1,90	1,87	1,80	2,34	2,26	2,13
Ph	kW	4,41	5,68	6,61	4,97	7,25	8,70	8,88	10,16	11,34	11,77	13,83	15,41	15,70	17,86	20,01
Lw od	dB(A)	44	52	58	44	56	61	57	62	65	59	63	66	63	67	70
Lw ir	dB(A)	47	55	60	47	59	64	60	64	67	61	65	68	65	69	72
Pec	W	115	155	185	170	230	285	340	390	430	390	490	570	703	782	885

Mod.		14			24			34			44			54		
Speed		1	3	5	1	3	5	1	3	5	1	3	5	1	3	5
Qv	m³/h	790	1125	1410	840	1410	1825	1710	2075	2440	2070	2580	3020	2740	3280	3850
ESP	Pa	25	50	75	15	50	80	30	50	70	35	50	70	35	50	70
Pc	kW	4,17	5,21	5,92	4,99	7,01	8,15	8,71	9,76	10,71	10,90	12,40	13,60	14,54	16,19	17,76
Ps	kW	3,25	4,26	5,03	3,66	5,48	6,62	6,67	7,68	8,65	8,25	9,70	10,90	11,21	12,80	14,37
Pl	kW	0,92	0,95	0,90	1,33	1,53	1,53	2,03	2,07	2,06	2,65	2,70	2,70	3,34	3,40	3,38
Ph	kW	4,98	6,44	7,67	5,57	8,27	10,10	10,20	11,75	13,19	12,79	14,92	16,53	17,67	20,32	22,93
Lw od	dB(A)	44	52	58	44	56	61	57	62	65	59	63	66	63	67	70
Lw ir	dB(A)	47	55	60	47	59	64	60	64	67	61	65	68	65	69	72
Pec	W	115	155	185	170	230	285	350	420	470	390	490	570	500	617	760

4-х трубные фанкойлы / 4 pipe unit / Installation à 4 tubes / 4-Leiter-Anlage / 4 rörs system / 4-pijpsysteem

Mod.		13+1			23+1			33+1			43+1			53+1		
Speed		1	3	5	1	3	5	1	3	5	1	3	5	1	3	5
Qv	m³/h	795	1131	1415	830	1412	1810	1700	2086	2425	2095	2560	3020	2720	3298	3825
ESP	Pa	25	50	75	15	50	80	30	50	70	35	50	70	35	50	70
Pc	kW	3,537	4,335	4,898	4,22	5,82	6,67	7,20	8,06	8,75	9,14	10,30	11,13	12,08	13,43	14,51
Ps	kW	2,883	3,733	4,383	3,21	4,76	5,67	5,78	6,68	7,44	7,24	8,42	9,31	9,74	11,16	12,36
Pl	kW	0,65	0,60	0,52	1,02	1,07	1,00	1,42	1,38	1,31	1,90	1,88	1,82	2,33	2,26	2,15
Ph	kW	3,557	4,376	4,942	4,06	5,58	6,36	6,74	7,53	8,15	8,80	9,91	10,71	11,39	12,66	13,70
Lw od	dB(A)	44	52	58	44	56	61	57	62	65	59	63	66	63	67	70
Lw ir	dB(A)	47	55	60	47	59	64	60	64	67	61	65	68	65	69	72
Pec	W	115	155	185	170	230	285	340	390	430	390	490	570	500	617	760

Mod.		14+1			24+1			34+1			44+1			54+1		
Speed		1	3	5	1	3	5	1	3	5	1	3	5	1	3	5
Qv	m³/h	770	1090	1350	840	1390	1775	1680	2045	2390	2055	2545	2960	2700	3245	3800
ESP	Pa	25	50	75	15	50	80	30	50	70	35	50	70	35	50	70
Pc	kW	4,09	5,11	5,79	4,99	6,96	8,03	8,61	9,67	10,58	10,85	12,34	13,46	13,75	15,31	16,73
Ps	kW	3,18	4,16	4,87	3,66	5,42	6,49	6,58	7,60	8,51	8,21	9,61	10,72	10,62	12,13	13,56
Pl	kW	0,92	0,95	0,92	1,33	1,53	1,54	2,02	2,07	2,06	2,64	2,73	2,74	3,13	3,18	3,17
Ph	kW	3,49	4,29	4,81	4,09	5,53	6,30	6,70	7,44	8,08	8,95	9,95	10,60	11,34	12,55	13,64
Lw od	dB(A)	44	52	58	44	56	61	57	62	65	59	63	66	63	67	70
Lw ir	dB(A)	47	55	60	47	59	64	60	64	67	61	65	68	65	69	72
Pec	W	115	155	185	170	230	285	350	420	470	390	490	570	500	617	760

RU

ОХЛАЖДЕНИЕ (летний способ)

	2-х трубные фанкойлы	4-х трубные фанкойлы
Температура воздуха:	+27°C b.s. +19°C b.u.	
Температура воды:	+7/12°C	

ОБОГРЕВ (зимний способ)

	2-х трубные фанкойлы	4-х трубные фанкойлы
Температура воздуха:	+20°C	+20°C
Температура воды:	+60/50°C	+70/60°C

Mod. = Модель
Speed = Скорость
Qv = Воздушный поток
Pc = Общая холодопроизводительность
Ps = Явная холодопроизводительность
Pl = Скрытая холодопроизводительность
Ph = Обогрев
Lw = Звуковая мощность Lw
Pec = Вентилятор

UK

COOLING (summer mode)

	2 pipe unit	4 pipe unit
Air temperature:	+27°C b.s. +19°C b.u.	
Water temperature:	+7/12°C	

HEATING (winter mode)

	2 pipe unit	4 pipe unit
Air temperature:	+20°C	+20°C
Water temperature:	+60/50°C	+70/60°C

Mod. = Model
Speed = Speed
Qv = Air flow
Pc = Cooling total emission
Ps = Cooling sensible emission
Pl = Latent cooling emission
Ph = Heating
Lw = Sound power Lw
Pec = Fan

FR

CLIMATISATION (fonctionnement été)

	Installation à 2 tubes	Installation à 4 tubes
Température d'air:	+27°C b.s. +19°C b.u.	
Température d'eau:	+7/12°C	

CHAUFFAGE (fonctionnement hiver)

	Installation à 2 tubes	Installation à 4 tubes
Température d'air:	+20°C	+20°C
Température d'eau:	+60/50°C	+70/60°C

Mod. = Modèle
Speed = Vitesse
Qv = Débit air
Pc = Emission frigorifique totale
Ps = Emission frigorifique sensible
Pl = Emission frigorifique latent
Ph = Chauffage
Lw = Puissance sonore Lw
Pec = Puissance absorbée moteur

DE

KÜHLEN (Sommerbetrieb)

	2-Leiter-Anlage	4-Leiter-Anlage
Lufttemperatur:	+27°C b.s. +19°C b.u.	
Wassertemperatur:	+7/12°C	

HEIZEN (Winterbetrieb)

	2-Leiter-Anlage	4-Leiter-Anlage
Lufttemperatur:	+20°C	+20°C
Wassertemperatur:	+60/50°C	+70/60°C

Mod. = Modell
Speed = Geschwindigkeit
Qv = Luftmenge
Pc = Gesamtkühlleistung
Ps = Sensible Kühlleistung
Pl = Abkühlen gemacht latent
Ph = Heizbetrieb
Lw = Schallleistung Lw
Pec = Motorleistung

SV

KYLA (sommar drift)

	2 rörs system	4 rörs system
Luft temperatur:	+27°C torr +19°C våt temperatur	
Vatten temperatur:	+7/12°C	

VÄRME (vinter drift)

	2 rörs system	4 rörs system
Luft temperatur:	+20°C	+20°C
Vatten temperatur:	+60/50°C	+70/60°C

Mod. = Modell
Speed = Hastighet
Qv = Luftmängd
Pc = Total kyleffekt
Ps = Sensibel kyleffekt
Pl = Latent kyleffekt
Ph = Värmeeffekt
Lw = Ljudeffekt Lw
Pec = Fläkt

NL

KOELING (zomer)

	2-pijpsysteem	4-pijpsysteem
Ruimtetemperatuur:	+27°C b.s. +19°C b.u.	
Watertraject:	+7/12°C	

VERWARMING (wintergebruik)

	2-pijpsysteem	4-pijpsysteem
Ruimtetemperatuur:	+20°C	+20°C
Watertraject:	+60/50°C	+70/60°C

Mod. = Model
Speed = Stand
Qv = Luchthoeveelheid
Pc = Koelvermogen totaal
Ps = Koelvermogen voelbaar
Pl = Koelvermogen latent
Ph = Verwarming
Lw = Geluidsvermogen Lw
Pec = Opgenomen vermogen

2-х трубные фанкойлы / 2 pipe unit / Installation à 2 tubes / 2-Leiter-Anlage / 2 rörs system / 2-pijpsysteem

Полезное статическое давление: / Available pressure: / Pression disponible: / Nutzförderhöhe: / Available pressure: / Beschikbare druk: **0 Pa**

Mod.		64			66			74			76		
Speed		1	2	3	1	2	3	1	2	3	1	2	3
Qv	m³/h	2200	3580	5200	2190	3570	5170	3960	5210	7480	3960	5210	7435
Pc	kW	13,83	19,28	23,94	16,28	23,47	29,89	21,45	25,55	31,22	26,09	31,62	39,52
Ps	kW	9,99	14,64	18,98	11,25	16,90	22,32	16,04	19,66	25,14	18,44	23,02	29,94
Pl	kW	3,84	4,64	4,96	5,03	6,57	7,57	5,41	5,89	6,08	7,65	8,60	9,58
Ph	kW	23,77	35,01	46,21	26,09	39,57	53,27	39,61	48,83	63,38	44,57	55,84	73,68
Lw	dB(A)	61	69	76	61	69	76	68	74	81	68	74	81
Pec	W	718	943	1437	715	933	1407	1717	1970	2817	1717	1970	2764

Полезное статическое давление: / Available pressure: / Pression disponible: / Nutzförderhöhe: / Available pressure: / Beschikbare druk: **150 Pa**

Mod.		64			66			74			76		
Speed		1	2	3	1	2	3	1	2	3	1	2	3
Qv	m³/h	1880	3385	4800	1860	3350	4740	3925	5070	7100	3920	5050	7030
Pc	kW	12,42	18,73	22,89	14,36	22,59	28,28	21,54	25,33	30,63	26,09	31,17	38,42
Ps	kW	8,88	14,16	17,98	9,84	16,20	20,91	16,05	19,46	24,53	18,49	22,66	28,96
Pl	kW	3,54	4,57	4,91	4,52	6,39	7,37	5,49	5,87	6,10	7,60	8,51	9,46
Ph	kW	20,86	33,52	43,60	22,58	37,53	49,77	39,34	47,85	61,14	44,20	54,45	70,64
Lw	dB(A)	63	71	77	63	71	77	71	75	81	71	75	81
Pec	W	574	778	1304	565	759	1314	1518	1758	2460	1499	1737	2410

4-х трубные фанкойлы / 4 pipe unit / Installation à 4 tubes / 4-Leiter-Anlage / 4 rörs system / 4-pijpsysteem

Полезное статическое давление: / Available pressure: / Pression disponible: / Nutzförderhöhe: / Available pressure: / Beschikbare druk: **0 Pa**

Mod.		64+2			66+2			74+2			76+2		
Speed		1	2	3	1	2	3	1	2	3	1	2	3
Qv	m³/h	2190	3570	5150	2180	3570	5125	3960	5210	7410	3960	5210	7355
Pc	kW	13,80	19,24	23,81	16,21	23,47	29,75	21,45	25,55	31,16	26,09	31,62	39,28
Ps	kW	9,97	14,61	18,87	11,20	16,90	22,20	15,95	19,66	25,06	18,44	23,02	29,73
Pl	kW	3,83	4,63	4,94	5,01	6,57	7,55	5,50	5,89	6,10	7,65	8,60	9,55
Ph	kW	22,28	31,16	39,42	22,21	31,16	39,27	35,74	42,78	53,25	35,74	42,78	52,98
Lw	dB(A)	61	69	76	61	69	76	68	74	81	68	74	81
Pec	W	715	933	1390	712	933	1371	1717	1970	2737	1717	1970	2679

Полезное статическое давление: / Available pressure: / Pression disponible: / Nutzförderhöhe: / Available pressure: / Beschikbare druk: **150 Pa**

Mod.		64+2			66+2			74+2			76+2		
Speed		1	2	3	1	2	3	1	2	3	1	2	3
Qv	m³/h	1860	3330	4680	1850	3300	4600	3920	5040	6980	3910	5000	6900
Pc	kW	12,33	18,56	22,52	14,10	22,04	27,53	21,53	25,25	30,36	26,08	30,98	38,04
Ps	kW	8,81	14,02	17,62	9,59	15,70	20,26	16,05	19,39	24,28	18,48	22,51	28,62
Pl	kW	3,52	4,54	4,90	4,51	6,34	7,27	5,48	5,86	6,08	7,60	8,47	9,42
Ph	kW	19,81	29,78	37,13	19,73	29,59	36,76	35,50	41,88	51,31	35,41	41,68	50,95
Lw	dB(A)	63	71	77	63	71	77	71	75	81	71	75	81
Pec	W	565	750	1327	775	1046	1455	1499	1727	2376	1468	1687	2325

NOTES

NOTES